6. PLANOS

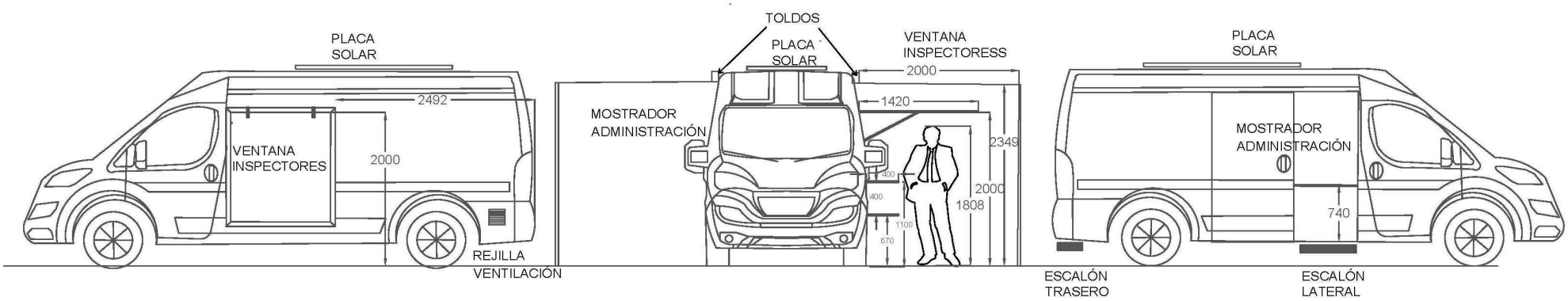

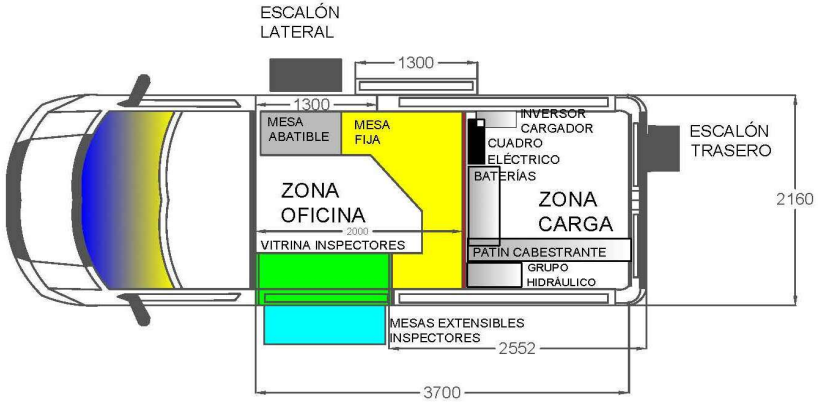

PROYECTO DE REFORMA DE UNA FURGONETA PARA EL ACONDICIONAMIENTO INTERIOR Y EXTERIOR PARA TRANSFORMARLA EN ITV MÓVIL.		
DENOMINACIÓN:	P.1 - DISTRIBUCIÓN GENERAL	
FORMATO:	A4	DENNAL SERVICIOS TÉCNICOS DE INGENIERÍA
ESCALA	N.P.	
REVISIÓN/FECHA	- / 4-04-2018	

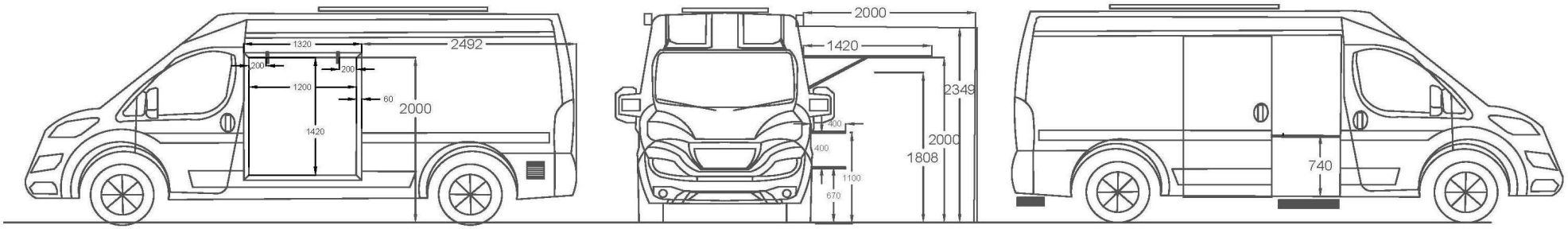

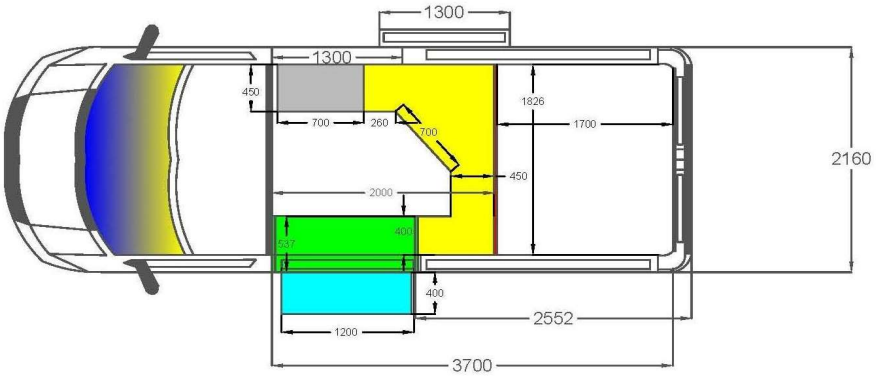

PROYECTO DE REFORMA DE UNA FURGONETA PARA EL ACONDICIONAMIENTO INTERIOR Y EXTERIOR PARA TRANSFORMARLA EN ITV MÓVIL.		
DENOMINACIÓN:	P.2 - COTAS	
FORMATO:	A4	DENNAL
ESCALA	N.P.	
REVISIÓN/FECHA	- / 4-04-2018	SERVICIOS TÉCNICOS DE INGENIERÍA

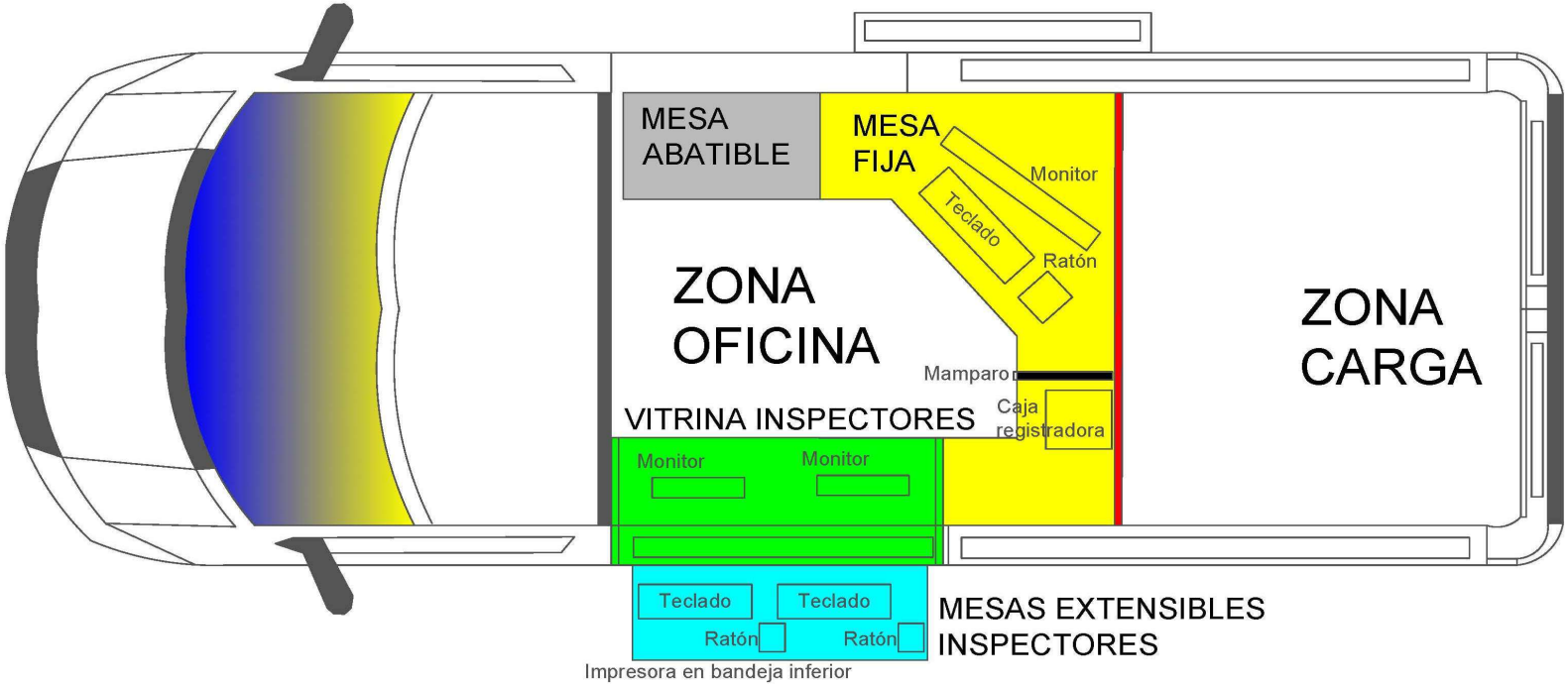

PROYECTO DE REFORMA DE UNA FURGONETA PARA EL ACONDICIONAMIENTO INTERIOR Y EXTERIOR PARA TRANSFORMARLA EN ITV MÓVIL.		
DENOMINACIÓN:	P.3 - MOBILIARIO	
FORMATO:	A4	DENNAL SERVICIOS TÉCNICOS DE INGENIERÍA
ESCALA	N.P.	
REVISIÓN/FECHA	- / 4-04-2018	

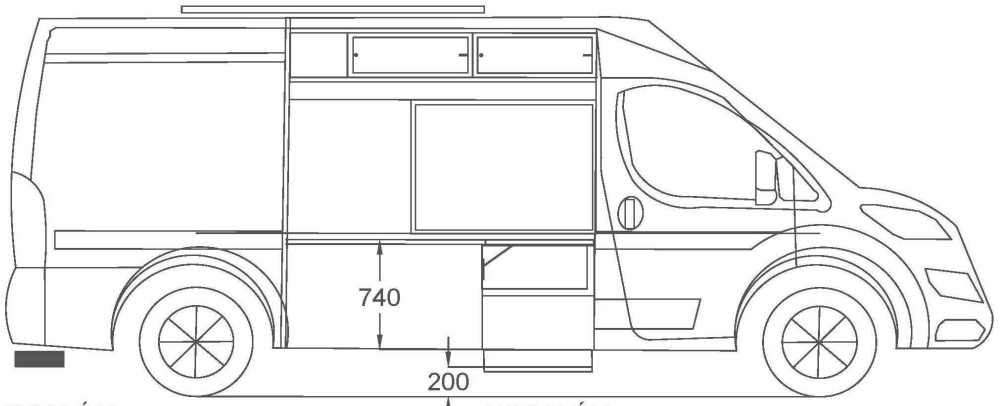

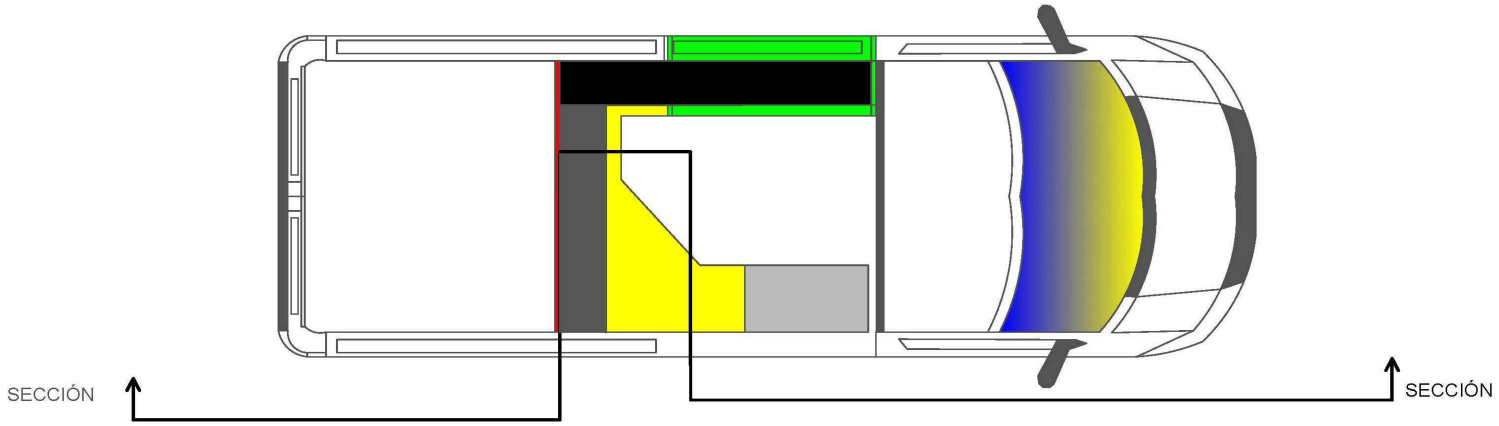

PROYECTO DE REFORMA DE UNA FURGONETA PARA EL ACONDICIONAMIENTO INTERIOR Y EXTERIOR PARA TRANSFORMARLA EN ITV MÓVIL.		
DENOMINACIÓN:	P.4 - OFICINA SECCIÓN	
FORMATO:	A4	DENNAL
ESCALA	N.P.	
REVISIÓN/FECHA	- / 4-04-2018	SERVICIOS TÉCNICOS DE INGENIERÍA

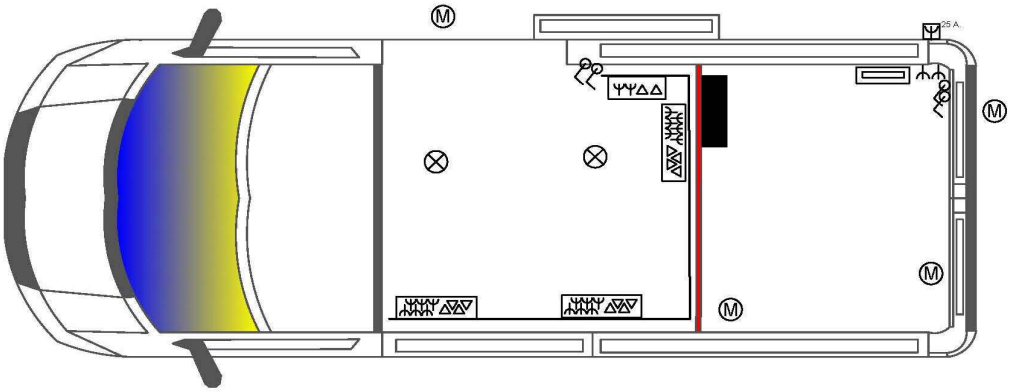

CANALETA SUPERFICIE

CAJA SUPERFICIE 6 TOMAS ELÉCTRICAS 16 A. Y 4 INFORMÁTICA.

CAJA SUPERFICIE 2 TOMAS ELÉCTRICAS 16 A. Y 2 INFORMÁTICA.

CAJA SUPERFICIE 4 TOMAS ELÉCTRICAS 16 A.

INTERRUPTOR. LUCES O ESCALONES

25 A. TOMA CORRIENTE EXTERIOR 25 A.

TOMA CORRIENTE SUPERFICIE INTERIOR 16 A.

LUMINARIA EMPOTRADA EN TECHO.

LUMINARIA SUPERFICIE

M MOTOR.

CUADRO ELÉCTRICO.

PROYECTO DE REFORMA DE UNA FURGONETA PARA EL ACONDICIONAMIENTO INTERIOR Y EXTERIOR PARA TRANSFORMARLA EN ITV MÓVIL.		
DENOMINACIÓN:	P.5 - INSTALACIÓN ELÉCTRICA-OFIMÁTICA	
FORMATO:	A4	DENNAL
ESCALA	N.P.	
REVISIÓN/FECHA	- / 4-04-2018	SERVICIOS TÉCNICOS DE INGENIERÍA