CONSORCIO DE TRANSPORTE METROPOLITANO
ÁREA DE MÁLAGA
REGISTRO GENERAL
- 9 OCT. 2018
☒ Entrada ☐ Salida
Número Hora

RESOLUCIÓN 2018/797 DE LA DIRECTORA-GERENTE DEL CONSORCIO DE TRANSPORTE METROPOLITANO DEL AREA DE MÁLAGA POR LA QUE SE ADJUDICA EL CONTRATO DEL EXPEDIENTE 2018/5

OBJETO: ADJUDICACIÓN CONTRATO DE SUMINISTRO E INSTALACIÓN DE POSTES INDICATIVOS (MOBILIARIO URBANO) PARA LAS PARADAS DE AUTOBUSES EN EL ÁMBITO DEL CONSORCIO DE TRANSPORTE METROPOLITANO DEL ÁREA DE MÁLAGA

IMPORTE DE LA ADJUDICACIÓN: 16.808,40€ (IVA excluido)

1- Con fecha 24 de julio de 2018 se dictó Resolución 2018/604 de aprobación de inicio de expediente de contratación 2018/5 de suministro e instalación de postes indicativos (mobiliario urbano) para las paradas de autobuses en el ámbito del Consorcio de Transporte Metropolitano del Área de Málaga, mediante procedimiento abierto simplificado abreviado.

2.- Publicado el anuncio en el perfil del contratante del Consorcio de Transporte ubicado electrónicamente en el perfil del contratante de la Junta de Andalucía se otorgó hasta el 10 de septiembre de 2018 para que los licitadores presentaran sus ofertas.

3.- Finalizado el plazo de presentación de ofertas, el Órgano de Contratación procede a la apertura del único sobre de la licitación entregado por las empresas participantes, y se procede a la baremación de las ofertas de acuerdo a las fórmulas establecidas en el PCAP, se procede a su análisis, dándose por válida la documentación presentado y proponiéndose como adjudicataria la mercantil API Movilidad, S.A.

Vistos los acuerdos del Órgano de Contratación y tras hacer entrega la empresa propuesta de la documentación requerida previa a la adjudicación, esta Gerencia, en virtud de las facultades atribuidas los Estatutos del Consorcio de Transportes del Área de Málaga, publicados por Resolución de la Dirección General de Administración Local de 23 de mayo de 2003 (BOJA nº 107, de 6 de junio), y modificados en BOJA de 30 de enero de 2008.

CONSORCIO DE TRANSPORTE METROPOLITANO GERENCIA ÁREA DE MÁLAGA

API movilidad

RESOLUCIÓN 2018/797 DE LA DIRECTORA-GERENTE DEL CONSORCIO DE TRANSPORTE METROPOLITANO DEL AREA DE MÁLAGA POR LA QUE SE ADJUDICA EL CONTRATO DEL EXPEDIENTE 2018/5

OBJETO: ADJUDICACIÓN CONTRATO DE SUMINISTRO E INSTALACIÓN DE POSTES INDICATIVOS (MOBILIARIO URBANO) PARA LAS PARADAS DE AUTOBUSES EN EL ÁMBITO DEL CONSORCIO DE TRANSPORTE METROPOLITANO DEL ÁREA DE MÁLAGA

IMPORTE DE LA ADJUDICACIÓN: 16.808,40€ (IVA excluido)

1- Con fecha 24 de julio de 2018 se dictó Resolución 2018/604 de aprobación de inicio de expediente de contratación 2018/5 de suministro e instalación de postes indicativos (mobiliario urbano) para las paradas de autobuses en el ámbito del Consorcio de Transporte Metropolitano del Área de Málaga, mediante procedimiento abierto simplificado abreviado.

2.- Publicado el anuncio en el perfil del contratante del Consorcio de Transporte ubicado electrónicamente en el perfil del contratante de la Junta de Andalucía se otorgó hasta el 10 de septiembre de 2018 para que los licitadores presentaran sus ofertas.

3.- Finalizado el plazo de presentación de ofertas, el Órgano de Contratación procede a la apertura del único sobre de la licitación entregado por las empresas participantes, y se procede a la baremación de las ofertas de acuerdo a las fórmulas establecidas en el PCAP, se procede a su análisis, dándose por válida la documentación presentado y proponiéndose como adjudicataria la mercantil API Movilidad, S.A.

Vistos los acuerdos del Órgano de Contratación y tras hacer entrega la empresa propuesta de la documentación requerida previa a la adjudicación, esta Gerencia, en virtud de las facultades atribuidas los Estatutos del Consorcio de Transportes del Área de Málaga, publicados por Resolución de la Dirección General de Administración Local de 23 de mayo de 2003 (BOJA nº 107, de 6 de junio), y modificados en BOJA de 30 de enero de 2008.

CONSORCIO DE TRANSPORTE METROPOLITANO
GERENCIA
ÁREA DE MÁLAGA

API movilidad

RESUELVE

Adjudicar el contrato de suministro e instalación de postes indicativos (mobiliario urbano) para las paradas de autobuses en el ámbito del Consorcio de Transporte Metropolitano del Área de Málaga, a la mercantil API Movilidad, S.A. con C.I.F. A-78015880, por un importe de 16.808,40€ (IVA no incluido) (Dieciséis mil ochocientos ocho euros con cuarenta céntimos)

De acuerdo a lo estipulado en el artículo 159.6.g) de la Ley 9/2017, de 8 de noviembre, de Contratos del Sector Público, la formalización del contrato podrá efectuarse mediante la firma de aceptación por el contratista adjudicatario de la resolución de adjudicación.

Notifíquese la presente Resolución a las partes interesadas, haciéndoles saber que contra la presente Resolución, que no agota la vía administrativa, podrá interponerse recurso de alzada al Consejo de Administración del Consorcio de Transporte Metropolitano del Área de Málaga en un plazo de un mes, a contar desde el día siguiente a la publicación en el perfil del contratante.

Málaga, a 26 de septiembre de 2018

La Directora-Gerente

CONSORCIO DE TRANSPORTE METROPOLITANO
GERENCIA
ÁREA DE MÁLAGA

API movilidad

Fdo.: Marina García Ponce

Consorcio de Transporte Metropolitano
Área de Málaga

Expediente Cont. 2018/5

PLIEGO DE CLÁUSULAS ADMINISTRATIVAS PARTICULARES

PROCEDIMIENTO: ABIERTO SUPERSIMPLIFICADO DEL ARTÍCULO 159.6 LCSP

TRAMITACIÓN: ORDINARIA

OBJETO: CONTRATO DE SUMINISTRO E INSTALACIÓN DE POSTES IDENTIFICATIVOS DE PARADAS CON DESTINO A DETERMINADAS PARADAS DE AUTOBUSES DE LAS LÍNEAS GESTIONADAS POR EL CONSORCIO DE TRANSPORTE METROPOLITANO DEL ÁREA DE MÁLAGA

CONSORCIO DE TRANSPORTE METROPOLITANO
GERENCIA
ÁREA DE MÁLAGA

APT movilidad

ÍNDICE

I - ELEMENTOS DEL CONTRATO

1. Régimen jurídico del contrato.
2. Objeto del contrato.
3. Presupuesto base de licitación, valor estimado y precio del contrato.
4. Existencia del crédito.
5. Plazo de ejecución.
6. Aptitud y capacidad de la persona empresaria para contratar.
7. Publicidad y notificaciones.
    7.1.Perfil de contratante.
    7.2. Notificaciones

II - ADJUDICACIÓN DEL CONTRATO

8. Procedimiento de adjudicación y tramitación del expediente.
9. Presentación de las proposiciones.
    9.1. Lugar y plazo de presentación.
    9.2. Forma de presentación.
10. Selección de la persona contratista, adjudicación y formalización.
    10.1. Recepción de documentación.
    10.2. Apertura, análisis y subsanación de la documentación del sobre único
    10.3. Exclusión, evaluación y clasificación de las proposiciones.
    10.4.Comprobación de la inscripción en el registro de licitadores.
    10.5. Documentación previa a la adjudicación.
    10.6. Adjudicación del contrato.
    10.7 Formalización del contrato.

III - EJECUCIÓN DEL CONTRATO

11. Persona responsable del contrato.
12. Ejecución del contrato.
    12.1. Condiciones de ejecución.
    12.2. Condiciones esenciales de ejecución.
13. Entrega de bienes.
14. Obligaciones laborales, sociales y económicas de la persona contratista.
15. Seguros.
16. Cesión del contrato.
17. Subcontratación.
18. Plazos y penalidades.
19. Recepción.
20. Abono del precio.
21. Abono de intereses de demora y c6stes de cobro.
22. Modificación del contrato.
23. Extinción del contrato.
    23.1. Extinción por cumplimiento del contrato.
    23.2. Extinción por resolución del contrato.

IV – PRERROGATIVAS DE LA ADMINISTRACIÓN, JURISDICCIÓN Y RECURSOS

24. Prerrogativas de la Administración.
25. Jurisdicción competente y recursos.

CONSORCIO DE TRANSPORTE METROPOLITANO
GERENCIA
ÁREA DE MÁLAGA

APM movilidad

V – ANEXOS

ANEXO I: CARACTERÍSTICAS DEL CONTRATO.

ANEXO II: SOBRE ÚNICO.- DECLARACIÓN RESPONSABLE SOBRE CAPACIDAD.

ANEXO III: SOBRE ÚNICO.- DECLARACIÓN DE COMPROMISO DE CONSTITUCIÓN EN UNIÓN TEMPORAL.

ANEXO IV: SOBRE ÚNICO.- DECLARACIÓN DE DATOS PARA LAS NOTIFICACIONES

ANEXO V: SOBRE ÚNICO.- DOCUMENTACIÓN RELATIVA A LOS CRITERIOS DE ADJUDICACIÓN. VALORADOS MEDIANTE LA APLICACIÓN DE FÓRMULAS.

ANEXO VI: SOBRE ÚNICO.- MODELO DE PROPOSICIÓN ECONÓMICA.

ANEXO VII: CRITERIOS DE ADJUDICACIÓN Y BAREMOS DE VALORACIÓN.

ANEXO VIII: PARÁMETROS OBJETIVOS PARA CONSIDERAR UNA OFERTA ANORMALMENTE BAJA.

ANEXO IX: CERTIFICACIÓN DE NO ESTAR INCURSA EN INCOMPATIBILIDAD PARA CONTRATAR.

ANEXO X: DECLARACIÓN DE CONFIDENCIALIDAD.

ANEXO XI: AUTORIZACIÓN PARA LA CESIÓN DE INFORMACIÓN RELATIVA A OBLIGACIONES TRIBUTARIAS CON EL ESTADO Y LA COMUNIDAD AUTÓNOMA DE ANDALUCÍA EN PROCEDIMIENTOS DE CONTRATACIÓN.

ANEXO XII: CERTIFICACIÓN DE PERSONAS TRABAJADORAS CON DISCAPACIDAD.

ANEXO XIII: DECLARACIÓN SOBRE LA PROMOCIÓN DE LA IGUALDAD.

ANEXO XIV: DECLARACIÓN RESPONSABLE DE PROTECCIÓN DE LOS MENORES.

ANEXO XV: MODELO DE ACUERDO DE CONFIDENCIALIDAD.

CONSORCIO DE TRANSPORTE METROPOLITANO
GERENCIA
ÁREA DE MÁLAGA

movilidad

I- ELEMENT DEL CONTRATO

1. Régimen jurídico del contrato.

El contrato a que se refiere el presente pliego es de naturaleza administrativa y se regirá por la Ley 9/2017, de 8 noviembre, de Contratos del Sector Público, por la que se transponen al ordenamiento jurídico español las Directivas del Parlamento Europeo y del Consejo 2014/23/UE y 2014/24/UE, de 26 de febrero de 2014 (en adelante LCSP) , el Real Decreto 817/2009, de 8 de mayo, por el que se desarrolla parcialmente la Ley 30/2007, de Contratos del Sector Público, el Reglamento General de la Ley de Contratos de las Administraciones Públicas, aprobado por el Real Decreto 1098/2001, de 12 de octubre (en adelante RGLCAP), en lo que no se opongan a la citada ley, la Ley 12/2007, de 26 de noviembre, para la promoción de la igualdad de género en Andalucía, la Ley 1/2014, de 24 de junio, de Transparencia Pública de Andalucía, el Decreto 39/2011, de 22 de febrero, por el que se establece la organización administrativa para la gestión de la contratación de la Administración de la Junta de Andalucía y sus entidades instrumentales y se regula el régimen de bienes y servicios homologados; con carácter supletorio se aplicarán las restantes normas de derecho administrativo y, en su defecto, las normas de derecho privado.

Los contratos de suministro que se celebren con empresas extranjeras, cuando su objeto se fabrique o proceda de fuera del territorio nacional, se regirán por la LCSP, sin perjuicio de lo que se convenga entre las partes de acuerdo con las normas y usos vigentes en el comercio internacional.

El Pliego de Cláusulas Administrativas Particulares, el Pliego de Prescripciones Técnicas Particulares y demás documentos anexos, revestirán carácter contractual. Los contratos se ajustarán al contenido del presente pliego, cuyas cláusulas se considerarán parte integrante de los respectivos contratos.

Queda prohibida toda negociación de los términos del contrato con las personas licitadoras.

En caso de discordancia entre el presente pliego y cualquiera del resto de los documentos contractuales, prevalecerá el Pliego de Cláusulas Administrativas Particulares, en el que se contienen los derechos y obligaciones que asumirán las partes del contrato.

El desconocimiento del presente pliego, del contrato, de sus documentos anexos, o de las instrucciones, o normas de toda índole aprobadas por la Administración, que puedan ser de aplicación en la ejecución de lo pactado, no eximirá a la persona contratista de la obligación de su cumplimiento.

2. Objeto del contrato.

De acuerdo con lo establecido en el artículo 16 de la LCSP, el contrato tiene por objeto la realización del suministro que se señala en el anexo I del presente pliego.

Las necesidades administrativas a satisfacer mediante el contrato y los factores de todo orden a tener en cuenta se describen en la Memoria que obra en el expediente..

En el mismo anexo I se detallan las unidades e importes de los bienes a suministrar.

Las especificaciones técnicas de los bienes quedan descritas de forma expresa en el Pliego de Prescripciones Técnicas Particulares.

El suministro incluye la distribución, montaje, instalación y puesta en marcha, en caso de ser necesario, de los bienes objeto de esta contratación, de conformidad con los destinos que se especifican en el correspondiente Pliego de Prescripciones Técnicas Particulares.

CONSORCIO DE TRANSPORTE METROPOLITANO
GERENCIA
ÁREA DE MÁLAGA

APIV movilidad

Siempre que la naturaleza o el objeto del contrato lo permitan, deberá preverse la realización independiente de cada una de sus partes mediante su división en lotes. La información relativa a los lotes en los que se divide el contrato se especifica en el anexo I.

Si el contrato está dividido en lotes, en el anexo I se especificará si las personas licitadoras podrán optar a un lote, a varios o a todos ellos, salvo que se establezca un número máximo de lotes por persona licitadora.

En este último caso, en el anexo I se especificarán los criterios o sistema que se aplicarán cuando, como consecuencia de la aplicación de los criterios de adjudicación, una persona licitadora pueda resultar adjudicataria de un número de lotes que exceda el máximo indicado.
En el mismo anexo se indicará, de igual modo, si se permite que se adjudique a una oferta integradora, concretándose la combinación o combinaciones que se admitan, en su caso.

Si la contratación se fracciona en lotes se considera que el objeto de cada lote constituye una unidad funcional susceptible de realización independiente. Cada lote constituirá un contrato salvo en casos en que se presenten ofertas integradoras, en los que todas las ofertas constituirán un contrato.

En el caso de que el contrato no se encuentre dividido en lotes, en el anexo I se indicarán las principales razones por las cuales el órgano de contratación ha decidido no dividir el contrato en lotes. En todo caso se considerarán motivos válidos a efectos de justificar la no división en lotes del objeto del contrato los establecidos en el artículo 99.3 de la LCSP.

3. Presupuesto base de licitación, valor estimado y precio del contrato.

El presupuesto base de licitación es el que figura en el anexo I, en el que se indicará como partida independiente el importe del Impuesto sobre el Valor Añadido que deba soportar la Administración.

El presupuesto base de licitación, que será adecuado a los precios del mercado, se desglosará en el anexo I, indicando los coste costes directos, los indirectos y otros eventuales gastos incluidos para su determinación.

En los contratos en que el coste de los salarios de las personas empleadas para su ejecución formen parte del precio total del contrato, el presupuesto base de licitación indicará de forma desglosada y con desagregación de género y categoría profesional los costes salariales estimados a partir del convenio laboral de referencia.

El precio del contrato será el que resulte de la adjudicación del mismo e incluirá, como partida independiente, el Impuesto sobre el Valor Añadido.

El valor estimado del contrato, calculado conforme al artículo 101 de la LCSP, será el recogido en el anexo I, y ha sido tenido en cuenta para elegir el procedimiento de licitación aplicable a este contrato y la publicidad a la que va a someterse. El método de cálculo aplicado por el órgano de contratación para calcular el valor estimado, que tendrá en cuenta los precios habituales del mercado, se establece en el anexo I.

En el precio del contrato se considerarán incluidos los demás tributos, tasas y cánones de cualquier índole, que sean de aplicación, así como todos los gastos que se originen para la persona adjudicataria como consecuencia del cumplimiento de las obligaciones contempladas en el presente pliego, y se abonará con cargo a las anualidades que se señalen en el anexo I.

Si así se establece en el anexo I, el precio del contrato podrá ser objeto de revisión periódica y predeterminada en los casos previstos en el artículo 103.2 de la LCSP, al alza o a la baja, a cuyos efectos se establecerá en el citado anexo la fórmula de revisión aplicable, que será invariable durante la vigencia del contrato, en los términos del artículo 103.4 LCSP, y con las condiciones establecidas en el artículo 103.5 LCSP.

En el anexo I se indicará igualmente el sistema de determinación del precio, que podrá formularse tanto en términos de precios unitarios referidos a los distintos componentes de la prestación o a las unidades de la

CONSORCIO DE TRANSPORTE METROPOLITANO GERENCIA ÁREA DE MÁLAGA

APT movilidad

misma que se ejecuten, como en términos de precios aplicables a tanto alzado, a la totalidad o a parte de las prestaciones del contrato.

En caso de que la determinación del precio se realice mediante precios unitarios, se podrá incrementar el número de unidades a suministrar hasta el porcentaje del 10 por ciento del precio del contrato, a que se refiere el artículo 205.2.c).3.º de la LCSP, sin que sea preciso tramitar el correspondiente expediente de modificación, siempre que así se haya establecido en el anexo I y se haya acreditado la correspondiente financiación en el expediente originario del contrato.

En el anexo I se indicará si el número de unidades a adquirir podrá aumentarse, caso de obtenerse un precio inferior al presupuestado como consecuencia de la baja ofrecida por las personas licitadoras hasta agotar dicho presupuesto.

En el contrato de arrendamiento, las cantidades que, en su caso, debe satisfacer la Administración en concepto de canon de mantenimiento, se fijarán separadamente de las constitutivas del precio del arriendo.

En el anexo I, podrá establecerse que el pago del precio total de los bienes a suministrar, cuando por razones técnicas o económicas debidamente justificadas en el expediente lo aconsejen, podrá consistir parte en dinero y parte en la entrega de otros bienes de la misma clase, sin que, en ningún caso, el importe de éstos pueda superar el 50 por 100 del precio total. En el mismo anexo I se incluirá la relación de los citados bienes.

En el anexo I se establecerá igualmente la posibilidad de incluir cláusulas de variación de precios en función del cumplimiento o incumplimiento de determinados objetivos de plazos o de rendimiento, de conformidad con lo establecido en el artículo 102.6 de la LCSP.

4. Existencia de crédito.

Existe crédito adecuado suficiente para atender las obligaciones económicas que se derivan para la Administración del contrato a que se refiere el presente pliego, y obra en el expediente documento contable que acredita la existencia del mismo. En el caso de entidades del sector público con presupuesto estimado, consta documento equivalente que acredita la existencia de financiación.

El expediente de contratación se podrá tramitar anticipadamente, de conformidad con lo previsto en el artículo 40 bis del Texto Refundido de la Ley General de la Hacienda Pública de la Junta de Andalucía, aprobado por el Decreto Legislativo 1/2010, de 2 de marzo, y el artículo 117.2 de la LCSP. En este supuesto, se hará constar tal circunstancia de forma expresa en el anexo I. Los expedientes que se tramiten anticipadamente quedarán condicionados a la existencia de crédito adecuado y suficiente dentro del presupuesto al que se han de imputar los gastos.

En el supuesto de que el presupuesto se financie con Fondos Europeos, constará en el anexo I del contrato, el tipo de fondo y el porcentaje de cofinanciación.

En este supuesto, el contrato deberá someterse a las disposiciones del Tratado de la Unión Europea y a los actos fijados en virtud del mismo, en especial al Reglamento (UE) núm. 1303/2013 del Parlamento Europeo y del Consejo de 17 de diciembre de 2013, por el que se establecen disposiciones comunes relativas al Fondo Europeo de Desarrollo Regional, al Fondo Social Europeo, al Fondo de Cohesión, al Fondo Europeo Agrícola de Desarrollo Rural y al Fondo Europeo Marítimo y de la Pesca, y por el que se establecen disposiciones generales relativas al Fondo Europeo de Desarrollo Regional, al Fondo Social Europeo, al Fondo de Cohesión y al Fondo Europeo Marítimo y de la Pesca, y se deroga el Reglamento (CE) núm. 1083/2006 del Consejo; así como a la normativa específica reguladora de cada Fondo.

La persona contratista habrá de cumplir con las medidas de información y comunicación sobre el apoyo procedente de los Fondos establecidas en el anexo XII del Reglamento (UE) núm. 1303/2013 y en el capítulo II del Reglamento de Ejecución (UE) núm. 821/2014 de la Comisión, de 28 de julio de 2014, por el que se

CONSORCIO DE TRANSPORTE METROPOLITANO GERENCIA ÁREA DE MÁLAGA

APTV movilidad

establecen disposiciones de aplicación del Reglamento (UE) núm. 1303/2013 del Parlamento Europeo y del Consejo en lo que se refiere a las modalidades concretas de transferencia y gestión de las contribuciones del programa, la presentación de información sobre los instrumentos financieros, las características técnicas de las medidas de información y comunicación de las operaciones, y el sistema para el registro y el almacenamiento de datos.

De acuerdo con lo exigido en el apartado 2 de la disposición adicional trigésima segunda de la LCSP, debe considerarse que el órgano administrativo con competencia en materia de contabilidad pública es la Intervención General de la Junta de Andalucía.

5. Plazo de ejecución.

El plazo de ejecución del contrato, así como los plazos parciales para las sucesivas entregas que en su caso pudieran establecerse, serán los fijados en el anexo I, y comenzará a contar a partir de la fecha que se establezca a este efecto en el contrato.

El plazo de duración del contrato y sus prórrogas se ajustarán en todo caso a lo establecido en el artículo 29 de la LCSP.

La persona contratista está obligada a cumplir el contrato dentro del plazo total fijado para la realización del mismo, así como de los plazos parciales señalados para su ejecución sucesiva. Los plazos parciales tanto de fases como de hitos tendrán la misma consideración que el plazo total en los términos del artículo 193.5 de la LCSP. La falta de ejecución en plazo dará lugar a la constitución automática del contratista en mora sin necesidad de previa intimación por parte de la Administración, en los términos y con las consecuencias que se establecen en la cláusula II.17.

En el anexo I se indicará igualmente la posibilidad o no de prórroga del contrato; se podrá prever una o varias prórrogas siempre que sus características permanezcan inalterables durante el período de duración de estas, sin perjuicio de las modificaciones que se puedan introducir de conformidad con lo establecido en los artículos 203 a 207 de la LCSP.

La prórroga se acordará por el órgano de contratación y será obligatoria para el empresario, siempre que su preaviso se produzca al menos con dos meses de antelación a la finalización del plazo de duración del contrato, salvo que se indique en el anexo I uno mayor. Quedan exceptuados de la obligación de preaviso los contratos cuya duración fuera inferior a dos meses.

En ningún caso podrá producirse la prórroga por el consentimiento tácito de las partes.

Cuando al vencimiento de un contrato no se hubiera formalizado el nuevo contrato que garantice la continuidad de la prestación a realizar por la persona contratista como consecuencia de incidencias resultantes de acontecimientos imprevisibles para el órgano de contratación producidas en el procedimiento de adjudicación y existan razones de interés público para no interrumpir la prestación, se podrá prorrogar el contrato originario hasta que comience la ejecución del nuevo contrato y en todo caso por un periodo máximo de nueve meses, sin modificar las restantes condiciones del contrato, siempre que el anuncio de licitación del nuevo contrato se haya publicado con una antelación mínima de tres meses respecto de la fecha de finalización del contrato originario.

6. Aptitud y capacidad de la persona empresaria para contratar.

Están facultadas para contratar las personas naturales o jurídicas, españolas o extranjeras, que tengan plena capacidad de obrar, no estén incursas en alguna de las prohibiciones de contratar que señala el artículo 71 LCSP.

CONSORCIO DE TRANSPORTE METROPOLITANO ÁREA DE MÁLAGA GERENCIA

En los procedimientos iniciados a partir del día 9 de septiembre de 2018, todas las personas licitadoras que se presenten a los mismos deberán estar inscritas en el Registro Oficial de Licitadores y Empresas Clasificadas del Sector Público o, indistintamente, en el Registro de Licitadores de la Comunidad Autónoma de Andalucía en la fecha final de presentación de ofertas salvo que esta obligación de inscripción registral se excepcione en el anexo I, en su caso, para que no se vea limitada la concurrencia. En los casos en que a la licitación se presenten empresarios extranjeros de un Estado miembro de la Unión Europea o signatario del Espacio Económico Europeo, la acreditación de su capacidad y ausencia de prohibiciones se podrá realizar bien mediante consulta en la correspondiente lista oficial de operadores económicos autorizados de un Estado miembro, bien mediante la aportación de la documentación acreditativa de los citados extremos, que deberá presentar, en este último caso, en el plazo concedido para la presentación de la garantía definitiva.

Cuando, por así determinarlo la normativa aplicable, se le requieran a la persona contratista determinados requisitos relativos a su organización, destino de sus beneficios, sistemas de financiación u otros para poder participar en el correspondiente procedimiento de adjudicación, estos deberán ser acreditados por la persona licitadora al concurrir en el mismo. Se indicarán, en su caso, en el anexo I.

Asimismo, deberán contar con la habilitación empresarial o profesional que, en su caso, sea exigible para la realización de las prestaciones que constituyan el objeto del contrato, según lo indicado en el anexo I.

Las personas jurídicas solo podrán ser adjudicatarias de contratos cuyas prestaciones estén comprendidas dentro de los fines, objeto o ámbito de actividad que, a tenor de sus estatutos o reglas fundacionales, les sean propios.

Para las empresas no comunitarias, comunitarias y uniones temporales, se estará a lo dispuesto en los artículos 68, 67 y 69 LCSP, respectivamente.

Las personas empresarias que concurran agrupadas en uniones temporales quedarán obligadas solidariamente y deberán nombrar a una persona representante o apoderada única de la unión con poderes bastantes para ejercitar los derechos y cumplir las obligaciones que del contrato se deriven hasta la extinción del mismo, sin perjuicio de la existencia de poderes mancomunados que puedan otorgar para cobros y pagos de cuantía significativa. A efectos de la licitación, deberán indicar los nombres y circunstancias de las que la constituyan y la participación de cada una, así como que asumen el compromiso de constituirse formalmente en unión temporal en caso de ser adjudicatarias del contrato.

El órgano de contratación tomará las medidas adecuadas para garantizar que la participación en la licitación de las empresas que hubieran participado previamente en la elaboración de las especificaciones técnicas o de los documentos preparatorios del contrato o hubieran asesorado al órgano de contratación durante la preparación del procedimiento de contratación, no falsee la competencia, indicándose dichas medidas en el anexo I. Entre las mismas podrá llegar a establecerse que las citadas empresas, y las empresas a ellas vinculadas, entendiéndose por tales las que se encuentren en alguno de los supuestos previstos en el artículo 42 del Código de Comercio, puedan ser excluidas de dichas licitaciones, cuando no haya otro medio de garantizar el cumplimiento del principio de igualdad de trato.

En todo caso, antes de proceder a la exclusión de las personas licitadoras que participaran en la preparación del contrato deberá dársele audiencia para que justifiquen que su participación en la fase preparatoria no puede tener el efecto de falsear la competencia o de dispensarle un trato privilegiado con respecto al resto de las empresas licitadoras.

Entre las medidas para garantizar que en la participación en la licitación no se falsee la competencia se encontrarán la comunicación a los demás personas licitadoras de la información intercambiada en el marco de la participación en la preparación del procedimiento de contratación o como resultado de ella, y el establecimiento de plazos adecuados para la presentación de ofertas. De conformidad con lo establecido en el artículo 336.1, j) de la LCSP, las medidas adoptadas se consignarán en los informes específicos sobre los procedimientos para la adjudicación de los contratos.

CONSORCIO DE TRANSPORTE METROPOLITANO
GERENCIA
ÁREA DE MÁLAGA

APV Movilidad

No obstante lo anterior, la participación en una consulta preliminar del mercado no impide la posterior intervención en el procedimiento de contratación, en los términos establecidos en el artículo 115.3 in fine LCSP.

La Mesa o el órgano de contratación podrá recabar de la persona empresaria aclaraciones sobre los certificados y documentos presentados, o requerirle para la presentación de otros complementarios.

7. Publicidad y notificaciones.

7.1. Perfil de contratante.

En el perfil de contratante del órgano de contratación se publicará la información relativa a este contrato, de acuerdo con lo establecido en el artículo 63 de la LCSP, en el Decreto 39/2011 y en la Orden de la Consejería de Economía y Hacienda de 16 de junio de 2008, por la que se regula el perfil de contratante de los órganos de contratación de la Administración de la Junta de Andalucía y sus entidades instrumentales.

Asimismo, se publicarán en el perfil del contratante las respuestas a las solicitudes de aclaración al PCAP o al resto de la documentación cuando en el anexo I se haya atribuido carácter vinculante a las mismas, de acuerdo con lo establecido en el artículo 138.3 de la LCSP.

El acceso al perfil de contratante se efectuará a través de la Plataforma de Contratación de la Junta de Andalucía, indicada en el anexo I del presente pliego, la cual está interconectada con la Plataforma de Contratación del Sector Público.

7.2. Notificaciones

Los licitadores deberán facilitar dirección postal a efectos de las notificaciones que se deriven del presente procedimiento de contratación. A estos efectos, se tendrá que cumplimentar el anexo IV

En base a ello, los plazos a contar desde la notificación se computarán desde la fecha de envío de la misma siempre que el acto objeto de notificación se haya publicado el mismo día en el Perfil de contratante del órgano de contratación. En caso contrario los plazos se computarán desde la recepción de la notificación por el interesado.

II- ADJUDICACIÓN DEL CONTRATO

8. Procedimiento de adjudicación y tramitación del expediente.

El contrato de suministros se adjudicará mediante procedimiento abierto supersimplificado, de acuerdo con la tramitación establecida en el artículo 159.6 de la LCSP, al tratarse de un contrato de suministro de valor estimado inferior a 35.000 euros.

En el anexo I se indicará la forma de tramitación del expediente, la posibilidad o no de incluir variantes y si se constituirá o no mesa de contratación.

9. Presentación de las proposiciones.

El órgano de contratación anunciará la licitación del contrato en su perfil de contratante y el plazo para la presentación de proposiciones no podrá ser inferior a diez días hábiles que podrán reducirse a cinco días hábiles cuando se trate de compras corrientes de bienes disponibles en el mercado, a contar desde el siguiente a la publicación del citado anuncio.

Cada persona licitadora no podrá presentar más de una proposición, ni suscribir ninguna propuesta en unión temporal con otros si lo ha hecho individualmente o figurar en más de una unión temporal. La infracción de estas normas dará lugar a la no admisión de todas las propuestas por ella suscritas.

CONSORCIO DE TRANSPORTE METROPOLITANO ÁREA DE MÁLAGA GERENCIA

APT movilidad

Las proposiciones de los interesados deberán ajustarse a los pliegos y documentación que rigen la licitación, y su presentación supone la aceptación incondicionada por la persona empresaria del contenido de la totalidad de las cláusulas o condiciones de este pliego, sin salvedad o reserva alguna, así como la autorización a la mesa o al órgano de contratación para consultar los datos recogidos en el Registro de Licitadores de la Comunidad Autónoma de Andalucía o en las listas oficiales de operadores económicos de un Estado miembro de la Unión Europea.

En los procedimientos iniciados a partir del día 9 de septiembre de 2018, todas las personas licitadoras que se presenten a los mismos deberán estar inscritas en el Registro Oficial de Licitadores y Empresas Clasificadas del Sector Público o, indistintamente, en el Registro de Licitadores de la Comunidad Autónoma de Andalucía en la fecha final de presentación de ofertas salvo que esta obligación de inscripción registral se excepcione en el anexo I, en su caso, para que no se vea limitada la concurrencia.En los casos en que a la licitación se presenten empresarios extranjeros de un Estado miembro de la Unión Europea o signatario del Espacio Económico Europeo, la acreditación de su capacidad y ausencia de prohibiciones se podrá realizar bien mediante consulta en la correspondiente lista oficial de operadores económicos autorizados de un Estado miembro, bien mediante la aportación de la documentación acreditativa de los citados extremos, que deberá presentar, en este último caso, en el plazo concedido para la presentación de la garantía definitiva.

Las personas licitadoras, presentarán, en su caso, una declaración a incluir en el sobre único, designando qué documentos administrativos y técnicos y datos presentados son, a su parecer, constitutivos de ser considerados confidenciales, tal como se indica en el artículo 133 de la LCSP. El carácter de confidencial afecta, entre otros, a los secretos técnicos o comerciales, a los aspectos confidenciales de las ofertas y a cualesquiera otras informaciones cuyo contenido pueda ser utilizado para falsear la competencia, ya sea en este procedimiento de licitación o en otros posteriores. El deber de confidencialidad del órgano de contratación así como de sus servicios dependientes no podrá extenderse a todo el contenido de la oferta de la persona adjudicataria, ni a todo el contenido de los informes y documentación que, en su caso, genere directa o indirectamente el órgano de contratación en el curso del procedimiento de licitación. Únicamente podrá extenderse a documentos que tengan una difusión restringida, y en ningún caso a documentos que sean públicamente accesibles. El modelo de declaración se incluye en el anexo X.

El deber de confidencialidad tampoco podrá impedir la divulgación pública de partes no confidenciales de los contratos celebrados, tales como, en su caso, la liquidación, los plazos finales de ejecución de la obra, las empresas con las que se ha contratado y subcontratado, y, en todo caso, las partes esenciales de la oferta y las modificaciones posteriores del contrato, respetando en todo caso lo dispuesto en la Ley Orgánica 15/1999, de 13 de diciembre de protección de datos de carácter Personal.

9.1 Lugar y plazo de presentación.

Las proposiciones, junto con la documentación preceptiva, se presentarán, dentro del plazo señalado en el anuncio, exclusivamente en el Registro General del órgano de contratación indicado en el mismo. No podrán presentarse por medios electrónicos, informáticos o telemáticos por la indisponibilidad temporal de un sistema que cumpla con los requisitos de seguridad jurídica, garantía de integridad y confidencialidad de la información, trazabilidad y sellado de tiempo e interoperabilidad.

Serán excluidas del procedimiento de licitación las proposiciones presentadas en cualquier otro registro y por cualquier otro medio.

9.2. Forma de presentación.

Al ser todos los criterios de adjudicación establecidos en el anexo VII cuantificables mediante la mera aplicación de fórmulas, las personas licitadoras deberán presentar un único sobre, firmado y cerrado, de forma que se garantice el secreto de su contenido. El sobre único se denominará «Declaraciones responsables y

CONSORCIO DE TRANSPORTE METROPOLITANO GERENCIA ÁREA DE MÁLAGA

APIsmovilidad

documentación correspondiente a los criterios de adjudicación cuantificables mediante la aplicación de fórmulas».

En el sobre figurará externamente el nombre de la persona licitadora y, en su caso, de la persona representante, domicilio social, teléfono, correo electrónico y fax a efectos de comunicaciones, así como el número del expediente y la denominación del contrato al que licitan.

Toda la documentación de las proposiciones presentadas deberá venir en castellano. La documentación redactada en otra lengua deberá acompañarse de la correspondiente traducción oficial al castellano.

En el interior del sobre se hará constar en hoja independiente su contenido siguiendo la numeración que se especifica a continuación:

SOBRE ÚNICO "Declaraciones responsables y documentación correspondiente a los criterios de adjudicación cuantificables mediante la aplicación de fórmulas."
a) Declaración responsable sobre capacidad.

Las personas físicas o las personas jurídicas por medio de su representante presentaran una declaración responsable respecto a ostentar la representación de la sociedad, a contar con las autorizaciones necesarias para ejercer la actividad, a no estar incurso en prohibición de contratar alguna y, en su caso, a la existencia del compromiso a que se refiere el artículo 75.2 de la LCSP.

Asimismo,-en el supuesto de haberse señalado en el anexo I el organismo u organismos de los que las personas licitadoras pueden obtener la información pertinente sobre las obligaciones previstas en el artículo 129.1 de la LCSP, estas manifestarán que han tenido en cuenta en la elaboración de sus ofertas las obligaciones derivadas de las disposiciones vigentes en materia de fiscalidad, protección del medio ambiente, protección de empleo, igualdad de género, condiciones de trabajo, prevención de riesgos laborales e inserción sociolaboral de las personas con discapacidad, y a la obligación de contratar a un número o porcentaje específico de personas con discapacidad, e indicarán, bien que no pertenece a ningún grupo de empresas o bien que se encuentra en alguno de los supuestos previstos en el artículo 42 del Código de Comercio y pertenece a un grupo de empresas, con indicación de la relación de las empresas de dicho grupo y de las que se presentan a la licitación.

Por último, en el supuesto de empresas extranjeras, en los casos en que el contrato vaya a ejecutarse en España, esta declaración deberá contener la manifestación de someterse a la jurisdicción de los Juzgados y Tribunales españoles de cualquier orden, para todas las incidencias que de modo directo o indirecto pudieran surgir del contrato, con renuncia, en su caso, al fuero jurisdiccional extranjero que pudiera corresponder a la persona licitadora. Dicha declaración se formalizará conforme al anexo II.

b) Declaración de confidencialidad.

De conformidad con lo establecido en la cláusula 9, las personas licitadoras podrán presentar una declaración, designando qué documentos administrativos y técnicos y datos presentados son, a su parecer, constitutivos de ser considerados confidenciales. El modelo para dicha declaración se encuentra en el anexo X.

c) Uniones temporales.

Las personas empresarias que concurran a la licitación agrupadas en uniones temporales deberán presentar una declaración de compromiso de constitución en unión temporal, conforme al modelo establecido en el anexo III VI, indicando los nombres y circunstancias de las que la suscriben, el porcentaje de participación de cada una de ellas, así como que asumen el compromiso de constituirse formalmente en unión temporal en caso de resultar adjudicatarias del contrato y designando a la persona o personas que durante la vigencia del contrato han de ostentar la plena representación de todas ante la Administración.

d) Declaración de datos para las notificaciones

Las personas licitadoras presentarán una declaración designando a la persona autorizada para recibir las notificaciones derivadas de este procedimiento de contratación. El modelo para dicha declaración se encuentra en el anexo IV.

CONSORCIO DE TRANSPORTE METROPOLITANO GERENCIA ÁREA DE MÁLAGA

APT movilidad

e) Declaración sobre subcontratación.

En el supuesto de que en el anexo I se haya señalado que las personas licitadoras indiquen la parte del contrato que tengan previsto subcontratar, deberán presentar una declaración al respecto señalando el importe y el nombre o el perfil empresarial de las personas subcontratistas a las que se vaya a encomendar su realización.

f) Documentación correspondiente a los criterios de adjudicación cuantificables mediante la aplicación de fórmulas.
En el sobre se incluirá la documentación indicada en el anexo V del presente pliego entre la que deberá encontrarse, en todo caso, la proposición económica, en orden a la aplicación de los criterios de adjudicación especificados en el anexo VII.

Toda la documentación se presentará clasificada por apartados siguiendo la estructura precedente.

Las circunstancias relativas a la capacidad y ausencia de prohibiciones de contratar a las que se refieren los apartados anteriores, deberán concurrir en la fecha final de presentación de ofertas y subsistir en el momento de perfección del contrato.

10. Selección de la persona contratista, adjudicación y formalización.

10.1. Recepción de documentación.

Terminado el plazo de recepción de proposiciones, la persona responsable del Registro General expedirá una certificación donde se relacionen las proposiciones recibidas o, en su caso, sobre la ausencia de personas licitadoras, que, junto con el sobre, remitirá a la secretaría de la Mesa o al órgano de contratación, en el caso en que se opte por la no constitución de la primera.

Si en el anexo I se indica que hay Mesa de contratación, ésta será designada por el órgano de contratación, y su composición será publicada en su perfil de contratante con una antelación mínima de siete días con respecto a la reunión que celebrará la misma para la apertura del sobre único.

10.2. Apertura, análisis y subsanación de la documentación del sobre único.

En el día y hora señalados en el perfil de contratante del órgano de contratación se reunirá la Mesa o el órgano de contratación, en acto público, para la apertura del sobre único de las personas licitadoras.

Una vez finalizado el acto público, la Mesa o el órgano de contratación, analizará la documentación presentada y, tras, en su caso, solicitar la necesaria subsanación de documentación o información complementaria, adoptara el oportuno acuerdo sobre la admisión definitiva de las personas licitadoras, previa exclusión de las ofertas que no cumplan los requerimientos del Pliego.

10.3. Exclusión, evaluación y clasificación de las proposiciones.

El orden de prioridad de los criterios de adjudicación y su ponderación se fijarán por orden decreciente en el anexo VII.

En el anexo VIII se incluirán los parámetros objetivos que permitan identificar los casos en los que una oferta se considere anormalmente baja. En tal caso se deberá dar audiencia a la persona licitadora para que, en un plazo máximo de cinco días hábiles contados desde el envío de la correspondiente comunicación, justifique la viabilidad de su oferta de acuerdo con lo establecido en el artículo 149 de la LCSP, y solicitar el asesoramiento técnico del servicio correspondiente. La Mesa de contratación o en su defecto, el órgano de contratación, evaluará toda la información y documentación proporcionada por el licitador en plazo. En caso de haberse constituido mesa, esta elevará de forma motivada la correspondiente propuesta de aceptación o rechazo al órgano de contratación. Si el órgano de contratación, considerando la justificación efectuada por la persona licitadora y los informes técnicos, estimase que la información recabada no explica satisfactoriamente el bajo nivel de los precios o costes

CONSORCIO DE TRANSPORTE METROPOLITANO GERENCIA ÁREA DE MÁLAGA

APT movilidad

propuestos por la persona licitadora y que, por lo tanto, la oferta no puede ser cumplida como consecuencia de la inclusión de valores anormales, la excluirá de la clasificación.

En general, se rechazarán las ofertas incursas en presunción de anormalidad si están basadas en hipótesis o prácticas inadecuadas desde una perspectiva técnica, económica o jurídica. En todo caso, se rechazarán las ofertas si se comprueba que son anormalmente bajas porque vulneran la normativa sobre subcontratación o no cumplen las obligaciones aplicables en materia medioambiental, social o laboral, nacional o internacional, incluyendo el incumplimiento de los convenios colectivos sectoriales vigentes, en aplicación de lo establecido en el artículo 201 de la LCSP.

En la sesión de apertura del sobre único o en otra posterior (si las personas licitadoras deben subsanar, deben presentar cualquier otra documentación que no esté inscrita en el Registro de Licitadores o se han identificado casos en los que se presuma la existencia de ofertas anormalmente bajas), la Mesa, o en su defecto, el órgano de contratación, evaluará y clasificará, por orden decreciente, las proposiciones admitidas en función de la suma de las puntuaciones obtenidas en el conjunto de los criterios de adjudicación establecidos en el presente pliego. En caso de que la clasificación se realice por la Mesa de contratación, esta elevará la correspondiente propuesta de adjudicación a favor de la persona licitadora con mejor puntuación al órgano de contratación, la cual, en cualquier caso, no crea derechos a favor de la misma.

Sin perjuicio de lo establecido en el artículo 132.3 de la LCSP en caso de que se observen hechos que puedan constituir infracción a la legislación de defensa de la competencia, la mesa o en su defecto el órgano de contratación, cuando tuviesen indicios fundados de conductas colusorias en el procedimiento de contratación, lo trasladará, de conformidad con lo establecido en el artículo 150.3 de LCSP, con carácter previo a la adjudicación, a la Comisión Nacional de los Mercados y la Competencia o, en su caso, a la Agencia de Defensa de la Competencia de Andalucía, dependiendo de si el territorio afectado por la práctica fuera estatal o autonómico. La remisión de dichos indicios tendrá efectos suspensivos en el procedimiento de contratación. Si la remisión la realiza la mesa de contratación dará cuenta de ello al órgano de contratación.

En el caso de que dos o más proposiciones se encuentren igualadas, como la mejor desde el punto de vista de los criterios que sirven de base para la adjudicación, tendrán preferencia:

a) Las empresas que, al vencimiento del plazo de presentación de ofertas, tengan en su plantilla un porcentaje de personas trabajadoras con discapacidad superior a lo establecido en el Real Decreto Legislativo 1/2013, de 29 de noviembre, por el que se aprueba el Texto Refundido de la Ley General de derechos de las personas con discapacidad y de su inclusión social y en el artículo 76.4 de la Ley 4/2017, de 25 de septiembre, de los Derechos y la Atención a las Personas con Discapacidad en Andalucía. En caso de empate entre aquéllas, tendrá preferencia la persona licitadora que disponga del mayor porcentaje de personas trabajadoras fijas con discapacidad en su plantilla. A tal efecto deberá aportar debidamente cumplimentado y firmado el anexo XII.

b) Las empresas que tengan la marca de excelencia o desarrollen otras medidas destinadas a lograr la igualdad de oportunidades, de acuerdo con lo establecido en el artículo 45 de la Ley 8/2017, de 28 de diciembre, para garantizar los derechos, la igualdad de trato y no discriminación de las personas LGTBI y sus familiares en Andalucía, y de conformidad con la Ley 12/2007, de 26 de noviembre, para la Promoción de la Igualdad de Género de Andalucía. A tal efecto deberá aportar debidamente cumplimentado y firmado el anexo anexo XIII.

c) Las empresas de inserción de las reguladas en la Ley 44/2007, de 13 de diciembre, para la regulación del régimen de las empresas de inserción.

d) Las ofertas de entidades reconocidas como Organizaciones de Comercio Justo para la adjudicación de los contratos que tengan como objeto productos en los que exista alternativa de Comercio Justo.

e) Las empresas que presenten un adecuado compromiso medioambiental de acuerdo con lo previsto en el artículo 120 de la Ley del Parlamento de Andalucía 18/2003, de 29 de diciembre, por la que se aprueban

CONSORCIO DE TRANSPORTE METROPOLITANO GERENCIA ÁREA DE MÁLAGA

movilidad

medidas fiscales y administrativas.

f) Las empresas calificadas como Sociedades Cooperativas Andaluzas conforme al artículo 116.6 de la Ley 14/2011, de 23 de diciembre, de Sociedades Cooperativas Andaluzas.

En la aplicación de las preferencias tendrá prioridad la proposición de la empresa que reúna un mayor número de las características señaladas y en caso de empate se aplicarán los criterios sociales de desempate establecidos en el apartado 2 del artículo 147 de la LCSP.

La documentación acreditativa de los criterios de desempate establecidos en este apartado solo será aportada por las personas licitadoras en el momento en que se produzca el empate.

10.4. Comprobación de la inscripción en el Registro de Licitadores.

En los procedimientos iniciados a partir del día 9 de septiembre de 2018, salvo que se excepcione en el anexo I, la Mesa o el órgano de contratación comprobará en el Registro Oficial de Licitadores y Empresas Clasificadas del Sector Público o en el Registro de Licitadores de la Comunidad Autónoma de Andalucía que la empresa propuesta adjudicataria está debidamente constituida, la persona firmante de la proposición tiene poder bastante para formular la oferta y no está incursa en ninguna prohibición para contratar.

Si de la comprobación efectuada resultara que alguno o todos de los datos y documentos indicados no hubieran estado inscritos en los citados Registros de Licitadores a la fecha de finalización del plazo de presentación de proposiciones, la Mesa de contratación le solicitará subsanación de los mismos y en caso contrario se excluirá la proposición de la persona licitadora de la clasificación efectuada conforme a lo establecido en la cláusula 10.3, procediendo a efectuar una nueva propuesta de adjudicación a la proposición que ocupe ahora el primer lugar de la clasificación, y a realizar la comprobación establecida en esta cláusula respecto a la persona licitadora que la hubiera presentado.

10.5. Documentación previa a la adjudicación.

1. Efectuada, en su caso, la comprobación establecida en la cláusula precedente, la Mesa o en caso de no haberse constituído ésta, el órgano de contratación, requerirá, en la forma prevista en la cláusula 7.2 del presente Pliego, a la persona licitadora a cuyo favor propuso la adjudicación para que, en el plazo de los siete días hábiles siguientes al del envío del requerimiento, presente la documentación prevista en las letras siguientes, tanto propia como de aquellas otras empresas a cuyas capacidades se recurra, en función de los siguientes supuestos:

a) En el supuesto de que en el contrato no se hubiera excepcionado la obligación de inscripción en el Registro de Licitadores en el anexo I, deberá presentar la documentación que se relaciona en la letra h), apartado 2, de esta cláusula, certificado de inscripción en el registro de empresas acreditadas, así como la del resto de apartados, en caso de que no estuviera incluida en el Registro de Licitadores o hubiese decaído su vigencia.

Todo ello sin perjuicio de que las personas licitadoras deban presentar en todo caso una declaración expresa responsable, emitida por la persona licitadora o por sus representantes con facultades que figuren en el Registro, relativa a la no alteración de los datos que constan en el mismo.

b) Si se hubiera excepcionado la obligación de inscripción en el Registro de Licitadores en el anexo I, durante el período transitorio señalado en la cláusula 9 y en el supuesto de personas empresarias extranjeras de un Estado miembro de la Unión Europea o signatario del Espacio Económico Europeo no inscritos en ningún registro de licitadores, se deberá aportar la documentación contemplada en el apartado siguiente.

La documentación podrá aportarse en original o mediante copias que tengan carácter de auténticas o autenticadas conforme a la legislación vigente. Si así se indica en le anexo I, la misma se podrá presentar por medios electrónicos, informáticos o telemáticos.

CONSORCIO DE TRANSPORTE METROPOLITANO GERENCIA ÁREA DE MÁLAGA

APM movilidad

2. La documentación a presentar será la siguiente:

a. Documentos acreditativos de la personalidad y capacidad de la persona licitadora.

1. La capacidad de obrar de las empresarias o empresarios que fueren personas jurídicas se acreditará mediante la escritura o documento de constitución, los estatutos o el acto fundacional, en los que consten las normas por las que se regula su actividad, debidamente inscritos, en su caso, en el Registro Público que corresponda, según el tipo de persona jurídica de que se trate.

2. Las personas licitadoras individuales presentarán copia compulsada, notarial o administrativamente, del Documento Nacional de Identidad o, en su caso, el documento que haga sus veces.

3. Cuando sea exigible para la realización de la actividad o prestación que constituya el objeto del contrato una determinada habilitación empresarial, se acompañará copia compulsada del certificado que acredite las condiciones de aptitud profesional.

4. En cuanto a las empresas no españolas de estados miembros de la Unión Europea o de los Estados signatarios del Acuerdo sobre el Espacio Económico Europeo, tendrán capacidad para contratar aquéllas que, con arreglo a la legislación del Estado en que estén establecidas, se encuentren habilitadas para realizar la prestación de que se trate, lo que acreditará bien mediante la aportación de la correspondiente documentación, o bien mediante la indicación de la lista oficial de operadores económicos autorizados de un Estado miembro al que pertenezcan, al objeto de que la mesa o el órgano de contratación pueda consultarla.

Asimismo, cuando la legislación del Estado en que se encuentren establecidas exija una autorización especial o la pertenencia a una determinada organización para poder prestar en él el servicio de que se trate, deberán acreditar que cumplen este requisito.

5. Las demás empresas extranjeras deberán justificar mediante informe, en la forma recogida en el artículo 68 de la LCSP, que el Estado de procedencia de la empresa extranjera admite a su vez la participación de empresas españolas en la contratación con la Administración y con los entes, organismos o entidades del sector público asimilables a los enumerados en el artículo 3 de la LCSP, en forma sustancialmente análoga.

La acreditación de su capacidad de obrar se instrumentará a través de informe de la Misión Diplomática Permanente de España en el Estado correspondiente o de la Oficina Económica y Comercial de España en el Exterior en cuyo ámbito territorial radique el domicilio de la empresa.

6. Las personas físicas, mediante declaración responsable, o las personas administradoras de las personas jurídicas, mediante la oportuna certificación expedida por su órgano de dirección o representación competente, deberán especificar en la citada declaración o certificación, que no forma parte de los órganos de gobierno o administración de la empresa persona alguna a la que se refiere la Ley 3/2005, de 8 de abril, de Incompatibilidades de Altos Cargos de la Administración de la Junta de Andalucía y de Declaración de Actividades, Bienes, Intereses y Retribuciones de Altos Cargos y otros Cargos Públicos, y Decreto 176/2005, de 26 de julio, de desarrollo de la citada ley, así como que no ostenta participación superior al diez por ciento computada en la forma que regula el artículo 5 de la citada Ley.

La formulación de esta declaración responsable o certificación se acreditará conforme al modelo establecido en el anexo IX y en el supuesto de personas jurídicas deberá ser firmada en todo caso por el órgano de dirección o representación competente de la empresa, persona administradora única, administradoras solidarias, administradoras mancomunadas, o firma del Secretario o Secretaria con el visto bueno de la Presidencia, en el caso de Consejo de Administración.

b. Documentos acreditativos de la representación.

CONSORCIO DE TRANSPORTE METROPOLITANO ÁREA DE MÁLAGA
GERENCIA

APT movilidad

Las personas que comparezcan o firmen proposiciones en nombre de otra presentarán poder de representación.

El citado poder será bastanteado por el Gabinete Jurídico de la Junta de Andalucía en el caso de que le corresponda a este Centro Directivo el asesoramiento jurídico del órgano de contratación respectivo, o por la Asesoría Jurídica de éste que le corresponda, lo que se indicará en el anexo I.

Si la licitadora fuera persona jurídica, el poder general deberá figurar inscrito, en su caso, en el Registro Mercantil. Si se trata de un poder especial para un acto concreto no será necesario el requisito de su previa inscripción en el Registro Mercantil.

Igualmente, la persona con poder bastante a efectos de representación deberá acompañar copia compulsada, notarial o administrativamente, de su Documento Nacional de Identidad o, en su caso, el documento que haga sus veces.

De acuerdo con lo previsto en el Decreto 68/2008, de 26 de febrero, por el que se suprime la aportación de la fotocopia de los documentos identificativos oficiales en los procedimientos administrativos de la Administración de la Junta de Andalucía, podrá eximirse a las personas licitadoras de presentar la copia del Documento Nacional de Identidad u otro documento identificativo oficial cuando se habiliten los medios que permitan su comprobación o verificación, indicándose tal circunstancia en el anexo I.

c. Obligaciones Tributarias.

- Certificación positiva, expedida por la Agencia Estatal de Administración Tributaria, de hallarse al corriente en el cumplimiento de sus obligaciones tributarias o declaración responsable de no estar obligada a presentarlas. Esta certificación podrá obtenerse en la forma establecida en el Real Decreto 1671/2009, de 6 de noviembre, por el que se desarrolla parcialmente la Ley 11/2007, de 22 de junio, de acceso electrónico de los ciudadanos a los servicios públicos.

- Certificación positiva, expedida por la Administración Tributaria de la Junta de Andalucía, justificativa de la inexistencia con la Administración Autonómica de deudas de naturaleza tributaria en período ejecutivo o, en el caso de contribuyentes contra quienes no proceda la utilización de la vía de apremio, deudas no atendidas en período voluntario. Esta certificación podrá ser solicitada y expedida por medios electrónicos en los términos establecidos en el Decreto 183/2003, de 24 de junio, por el que se regula la información y atención al ciudadano y la tramitación de procedimientos administrativos por medios electrónicos a través de la página web de la Junta de Andalucía indicada en el anexo I.

De conformidad con la Orden de 12 de septiembre de 2003 de la Consejería de Economía y Hacienda, el cumplimiento de las obligaciones tributarias con la Comunidad Autónoma de Andalucía y con el Estado, podrá acreditarse también, si la persona licitadora voluntariamente así lo desea, mediante la cesión por la Administración competente a la Consejería u Organismo que tramite el expediente de la información que acredite que la empresa cumple tales circunstancias, en cuyo caso deberá cumplimentar el anexo XVI. En tal caso, no estará obligada a aportar las certificaciones positivas indicadas anteriormente.

d. Obligaciones con la Seguridad Social.

Certificación positiva expedida, por la Tesorería Territorial de la Seguridad Social, de hallarse al corriente en el cumplimiento de sus obligaciones con la Seguridad Social, o declaración responsable de no estar obligada a presentarlas.

e. Impuesto sobre Actividades Económicas.

CONSORCIO DE TRANSPORTE METROPOLITANO GERENCIA ÁREA DE MÁLAGA

movilidad

Si la persona licitadora se hubiera dado de alta en el Impuesto sobre Actividades Económicas en el ejercicio corriente, deberá presentar justificante de estar dada de alta en el epígrafe correspondiente al objeto del contrato del citado impuesto.
En caso de que se hubiera dado de alta en otro ejercicio, deberá presentar justificante de pago del último recibo.

En amos supuestos, se acompañará una declaración responsable de no haberse dado de baja en la matrícula del citado impuesto.

En caso de estar exenta de este impuesto presentarán declaración justificativa al respecto.

f. Personas trabajadoras con discapacidad.

Las personas licitadoras que tengan un número de 50 o más personas trabajadoras en su plantilla estarán obligadas a contar con, al menos, un dos por ciento de personas trabajadoras con discapacidad o a adoptar las medidas alternativas previstas en el Real Decreto 364/2005, de 8 de abril, por el que se regula el cumplimiento alternativo con carácter excepcional de la cuota de reserva en favor de personas trabajadoras con discapacidad. A tal efecto, deberán aportar, en todo caso, un certificado de la empresa en que conste tanto el número global de personas trabajadoras de plantilla como el número particular de personas trabajadoras con discapacidad en la misma. En el caso de haberse optado por el cumplimiento de las medidas alternativas legalmente previstas, deberán aportar una copia de la declaración de excepcionalidad y una declaración con las concretas medidas aplicadas. Asimismo, podrán hacer constar en el citado certificado el porcentaje de personas trabajadoras fijas con discapacidad que tienen en la plantilla, a efectos de lo establecido para los supuestos de empate en la cláusula relativa a la clasificación de las ofertas.

Las personas licitadoras que tengan menos de 50 personas trabajadoras en su plantilla, deberán aportar, en todo caso, un certificado acreditativo del número de personas trabajadoras de plantilla.

Las referidas certificaciones se acreditarán conforme al modelo establecido en el anexo XII.

g. Promoción de la igualdad entre mujeres y hombres.

De conformidad con lo establecido en el artículo 45 de la Ley Orgánica 3/2007, de 22 de marzo, para la igualdad efectiva de mujeres y hombres deberán acreditar la elaboración y aplicación efectiva del Plan de Igualdad previsto en el mismo:

1. Las personas licitadoras que tengan más de doscientas cincuenta personas trabajadoras.
2. Cuando así se establezca en el Convenio Colectivo que sea de aplicación, en los términos previstos en el mismo.
3. Cuando la autoridad laboral hubiera acordado en un procedimiento sancionador la sustitución de las sanciones accesorias por la elaboración y aplicación de dicho plan, en los términos que se fijen en el indicado acuerdo.

A tal efecto las personas licitadoras acreditarán la elaboración, aplicación y vigencia efectiva del citado Plan, entre otros, por alguno de los siguientes medios:

- Copia, que tenga carácter de auténtica o autenticada conforme a la legislación vigente, del texto original del Plan de Igualdad firmado por los componentes de la comisión negociadora.
- Copia, que tenga carácter de auténtica o autenticada conforme a la legislación vigente, del Acta de la comisión negociadora por la que se aprueba el Plan de Igualdad, con expresión de las partes que lo suscriban.
- Declaración del representante de la empresa indicando la referencia de publicación del Plan de Igualdad o del Convenio en que aquél se inserte en el boletín oficial correspondiente.
- Poseer la persona licitadora el distintivo "Igualdad en la Empresa" y encontrarse el mismo vigente. Uno de los requisitos generales de las entidades candidatas a obtener el distintivo "Igualdad en la Empresa" es, según los dispuesto en el artículo 4.2. f) del Real Decreto 1615/2009, de 26 de octubre, "Haber implantado un plan de igualdad, en aquellos supuestos en que la empresa esté obligada a su implantación por imperativo legal o convencional. En los demás supuestos, haber implantado un plan de igualdad o políticas de igualdad".

CONSORCIO DE TRANSPORTE METROPOLITANO
GERENCIA
ÁREA DE MÁLAGA

APM movilidad

Sin perjuicio de lo anterior, en el supuesto que la vigencia o aplicación efectiva de un Plan de Igualdad ofrezca dudas a la Mesa o al órgano de contratación (por ejemplo, no consta el período de vigencia o éste ha transcurrido ya sin que se conozca si se ha prorrogado o no) también podría solicitarse a la persona licitadora que presente una declaración relativa a que la misma aplica efectivamente el Plan de Igualdad firmada por la representación de la empresa y de los trabajadores y trabajadoras.

En dicho Plan se fijarán los concretos objetivos de igualdad a alcanzar, las estrategias y prácticas a adoptar para su consecución, así como el establecimiento de sistemas eficaces de seguimiento y evaluación de los objetivos fijados.

h. Declaración responsable de protección de los menores.

Si la ejecución del contrato implica contacto habitual con menores por parte del personal adscrito al mismo de la persona adjudicataria, ésta, mediante declaración responsable, deberá especificar que todo el personal al que corresponde la realización de las actividades objeto del contrato cumplen con el requisito previsto en el artículo 13.5 de la Ley Orgánica 1/1996, de 15 de enero, de Protección Jurídica del Menor, de modificación parcial del Código Civil y de la Ley de Enjuiciamiento Civil conforme al anexo XIV.

Si la persona licitadora no presenta la documentación, la Mesa o el órgano de contratación procederá a su exclusión del procedimiento de adjudicación.

Si la persona licitadora presenta la documentación y la Mesa o el órgano de contratación observase defectos u omisiones subsanables en la misma, lo notificará de acuerdo con lo establecido en la cláusula 7.2 del presente pliego y lo comunicará a través del perfil de contratante del órgano de contratación, a la persona licitadora concediéndole un plazo de tres días naturales para que los corrija o subsane. Si en el plazo concedido no procede a la subsanación de la documentación, será excluida del procedimiento de adjudicación.

De no cumplimentarse adecuadamente el requerimiento en el plazo señalado, se entenderá que la persona licitadora ha retirado su oferta, procediéndose a exigirle el importe del 3 por ciento del presupuesto base de licitación, IVA excluido, en concepto de penalidad, sin perjuicio de lo establecido en la letra a) del apartado 2 del artículo 71 de la LCSP, de conformidad con lo previsto en el artículo 150.2 del citado texto.

En el supuesto señalado en el párrafo anterior, se procederá a solicitar la misma documentación a la licitadora siguiente por el orden en que hayan quedado clasificadas las ofertas, y así se procederá sucesivamente hasta que se presente correctamente la documentación exigida.

10.6. Adjudicación del contrato.

Una vez comprobada que la documentación requerida a la persona licitadora que presentó la mejor oferta es correcta,el órgano de contratación le adjudicará el contrato dentro de los cinco días naturales siguientes.

La resolución de adjudicación deberá ser motivada y será notificada directamente a la adjudicataria y a las restantes licitadoras y se publicará en el perfil de contratante del órgano de contratación en el plazo de 15 días.

En todo caso, en dicha notificación y en el perfil de contratante se indicará el plazo en que debe procederse a la formalización del contrato.

La notificación se realizará de acuerdo con lo establecido en la cláusula 7.2 del presente Pliego y deberá contener, en todo caso, la información necesaria que permita a las personas interesadas en el procedimiento interponer recurso suficientemente fundado contra la decisión de adjudicación.

CONSORCIO DE TRANSPORTE METROPOLITANO ÁREA DE MÁLAGA
GERENCIA

Las ofertas presentadas y la documentación relativa a la valoración de las mismas serán accesibles a través del perfil del órgano de contratación sin restricción alguna desde el momento en que se notifique la adjudicación del contrato.

Cuando el órgano de contratación no adjudique el contrato de acuerdo con la propuesta formulada por la Mesa de contratación deberá motivar su decisión.

No podrá declararse desierta una licitación cuando exista alguna oferta o proposición que sea admisible de acuerdo con los criterios que figuren en el pliego.

El órgano de contratación podrá, siempre antes de proceder a la formalización, decidir no adjudicar o celebrar el contrato por razones de interés público debidamente justificadas en el expediente, o desistir del procedimiento de adjudicación en caso de haberse producido una infracción no subsanable de las normas de preparación del contrato o de las reguladoras del procedimiento de adjudicación. En ambos casos, se compensará a las personas licitadoras en la cantidad que, en su caso, se indique en el anexo I. En el caso en el que no se establezca la cantidad, para su cálculo se utilizarán los criterios de valoración empleados para la responsabilidad patrimonial de la Administración, a través de los trámites del procedimiento administrativo común.

10.7. Formalización del contrato.

Antes de la formalización del contrato, previa fiscalización del compromiso del gasto por la Intervención, en su caso, en el supuesto de que la adjudicataria sea una unión temporal, deberá aportar la escritura pública de formalización de la misma, cuya duración será coincidente con la del contrato hasta su extinción.

Una vez adjudicado el contrato se procederá a su inmediata formalización que, en todo caso, no podrá tener lugar más tarde de los quince días hábiles siguientes a aquél en que se realice la notificación de la adjudicación a las personas licitadoras en la forma prevista en el artículo 151.2 de la Ley de Contratos del Sector Publico y de conformidad a lo previsto en la cláusula 7.2.

El contrato se perfecciona con su formalización y salvo que se indique otra cosa en su clausulado se entenderá celebrado en el lugar donde se encuentre la sede del órgano de contratación.

El contrato se podrá formalizar en documento administrativo que se ajuste con exactitud a las condiciones de la licitación, constituyendo dicho documento título suficiente para acceder a cualquier registro público. La persona contratista podrá solicitar que el contrato se eleve a escritura pública, corriendo de su cargo los correspondientes gastos. En ningún caso se podrán incluir en el documento en que se formalice el contrato cláusulas que impliquen alteración de los términos de la adjudicación. Asimismo, la formalización del contrato podrá efectuarse mediante la firma de aceptación por la persona contratista de la resolución de adjudicación.

La formalización del contrato, junto con el correspondiente documento del contrato, se publicará en el perfil de contratante del órgano de contratación en un plazo no superior a quince días tras el perfeccionamiento del contrato, en caso de que se hubiera suscrito.

Cuando por causas imputables a la persona adjudicataria no se hubiese formalizado el contrato dentro del plazo indicado, o, en su caso, no hubiese aceptado la persona contratista la resolución de adjudicación, en el mismo plazo, se le exigirá el importe del 3 por ciento del presupuesto base de licitación, IVA excluido, en concepto de penalidad, sin perjuicio de la aplicación de la prohibición de contratar prevista en el artículo 71.2 b) de la LCSP .

En este caso, el contrato se adjudicará a la siguiente persona licitadora por el orden en que hubieran quedado clasificadas las ofertas, previa presentación de la documentación establecida en la cláusula cláusula 10.5 del presente pliego.

CONSORCIO DE TRANSPORTE METROPOLITANO
GERENCIA
ÁREA DE MÁLAGA

APP movilidad

Simultáneamente con la firma del contrato, deberá ser firmado por la adjudicataria el Pliego de Cláusulas Administrativas Particulares, el Pliego de Prescripciones Técnicas Particulares y demás documentos integrantes del contrato.

No podrá procederse a la ejecución del contrato con carácter previo a su formalización, salvo en la tramitación de emergencia prevista en el artículo 120 de la LCSP..

III. EJECUCIÓN DEL CONTRATO

11. Persona responsable del contrato.

El órgano de contratación deberá designar una persona responsable del contrato a la que le corresponderá coordinar, supervisar y controlar su ejecución y adoptar las decisiones y dictar las instrucciones necesarias con el fin de asegurar la correcta realización de la prestación pactada. La persona responsable del contrato, que será a todos los efectos la responsable de la Administración frente a la persona contratista, podrá ser una persona física o jurídica, vinculada a la entidad contratante o ajena a él.

El nombramiento será comunicado por escrito a la persona contratista en el plazo de quince días desde la fecha de formalización del contrato y, en su caso, su sustitución en idéntico plazo, desde la fecha en que se hubiera producido.

La persona responsable y su personal colaborador, acompañados por la persona delegada de la persona contratista, tendrán libre acceso a los lugares donde se realice el suministro.

La persona contratista, sin coste adicional alguno, facilitará a la Administración asistencia profesional en las reuniones explicativas o de información que ésta estime necesarias para el aprovechamiento de la prestación contratada.

12. Ejecución del contrato.

12.1. Condiciones de ejecución.

La ejecución del contrato se realizará a riesgo y ventura de la persona contratista.

El contrato se ejecutará con sujeción a lo establecido en su clausulado y en los pliegos, y de acuerdo con las instrucciones que para su interpretación diere al contratista la persona responsable del contrato. En el supuesto de que fuese necesario que la prestación se ejecutase en forma distinta a la pactada inicialmente, deberá procederse a la resolución del contrato en los términos establecidos en la cláusula 23.2 del presente pliego.

La Administración tiene la facultad de inspeccionar y de ser informada del proceso de fabricación o elaboración del producto que haya de ser entregado como consecuencia del contrato, pudiendo ordenar o realizar por sí misma análisis, ensayos y pruebas de los materiales que se vayan a emplear, establecer sistemas de control de calidad y dictar cuantas disposiciones estime oportunas para el estricto cumplimiento de lo convenido.

La persona contratista deberá respetar el carácter confidencial de aquella información a la que tenga acceso con ocasión de la ejecución del contrato a la que se le atribuya el referido carácter en el anexo I, o que por su propia naturaleza deba ser tratada como tal. Este deber se mantendrá durante un plazo de cinco años desde el conocimiento de esa información, salvo que en el mismo apartado del citado anexo I se establezca un plazo mayor. No podrá transferir información alguna sobre los trabajos a terceras personas o entidades sin el consentimiento expreso y por escrito de la Junta de Andalucía, y será necesario que con la formalización del contrato se anexe al mismo el documento de acuerdo de confidencialidad recogido en el anexo XV del pliego.

CONSORCIO DE TRANSPORTE METROPOLITANO GERENCIA ÁREA DE MÁLAGA

APT movilidad

La persona contratista, deberá cumplir el Reglamento (UE) 2016/679 del Parlamento Europeo y del Consejo de 27 de abril de 2016 relativo a la protección de las personas físicas en lo que respecta al tratamiento de datos personales y a la libre circulación de estos datos y por el que se deroga la Directiva 95/46/CE (Reglamento general de protección de datos). Para ello, y en aplicación de la disposición adicional vigésima quinta de la Ley 9/2017, la persona contratista tendrá la consideración de encargado del tratamiento. Asimismo la persona contratista deberá cumplir, en cuanto no se oponga al Reglamento citado, la Ley Orgánica 15/1999, de 13 de diciembre, de Protección de Datos de Carácter Personal, en virtud de la cual tendrá la obligación de guardar sigilo respecto de los datos de carácter personal a los que tenga acceso en el marco del presente contrato, unicamente los tratará conforme a las instrucciones de la Consejería, y no los aplicará o utilizará con un fin distinto al estipulado, ni los comunicará, ni siquiera para su conservación, a otras personas. Además, deberá cumplir las medidas técnicas y organizativas estipuladas en el Real Decreto 1720/2007, de 21 de diciembre, por el que se aprueba el Reglamento de desarrollo de la Ley Orgánica 15/1999, de 13 de diciembre, de Protección de Datos de Carácter Personal. En el caso de que la empresa, o cualquiera de sus miembros, destine los datos a otra finalidad, los comunique o los utilice incumpliendo las estipulaciones del contrato, será responsable de las infracciones cometidas. Una vez finalizada la relación contractual, los datos de carácter personal tratados por la adjudicataria, así como el resultado del tratamiento obtenido, deberán ser destruidos o devueltos a la Junta de Andalucía en el momento en que ésta lo solicite.
Asimismo, la persona contratista estará obligada a recabar de sus trabajadores para el acceso y el ejercicio a las profesiones, oficios y actividades, que impliquen contacto habitual con menores, una certificación negativa del Registro Central de Delincuentes Sexuales que garantice el no haber sido condenado por sentencia firme por algún delito contra la libertad e indemnidad sexual, que incluye la agresión y abuso sexual, acoso sexual, exhibicionismo y provocación sexual, prostitución y explotación sexual y corrupción de menores, así como por trata de seres humanos.

12.2. Condiciones especiales de ejecución del contrato de carácter social, ético, medioambiental o de otro orden.

En el anexo I se indicarán las condiciones especiales de ejecución del contrato, de carácter económico, relacionadas con la innovación, de tipo medioambiental, social o relativas al empleo, de las que al menos una será de las enumeradas en el apartado 2 del artículo 202 de las LCSP, debiendo estar todas ellas vinculadas al objeto del contrato, no ser discriminatorias y ser compatibles con el derecho comunitario, así como las penalidades por su incumplimiento, conforme a lo previsto en el artículo 192.1 de la LCSP, o si se les atribuye el carácter de obligaciones contractuales esenciales a los efectos señalados en la letra f) del artículo 211 de la citada Ley.

Cuando el incumplimiento de estas condiciones especiales no se tipifique como causa de resolución del contrato, se indicará en el anexo I si el mismo podrá ser considerado como infracción grave a los efectos establecidos en la letra c) del apartado 2 del artículo 71 de la LCSP.

Todas las condiciones especiales de ejecución serán exigidas igualmente a todas las personas subcontratistas que participen en la ejecución del contrato.

13. Entrega de bienes.

La persona contratista estará obligada a entregar los bienes objeto de suministro en el tiempo y lugar fijados en el contrato y de conformidad con el Pliego de Cláusulas Administrativas Particulares y el Pliego de Prescripciones Técnicas Particulares.

La adjudicataria no tendrá derecho a indemnización por causa de pérdidas, averías o perjuicios ocasionados en los bienes antes de su entrega a la Administración, salvo que ésta hubiere incurrido en mora al recibirlos.

CONSORCIO DE TRANSPORTE METROPOLITANO
GERENCIA
ÁREA DE MÁLAGA

APV movilidad

Cuando el acto formal de la recepción de los bienes, de acuerdo con las condiciones del pliego, sea posterior a su entrega, la Administración será responsable de la custodia de los mismos durante el tiempo que medie entre una y otra.

Los bienes quedarán en el punto de destino listos para su utilización conforme a lo establecido en este pliego y en el de prescripciones técnicas del suministro, debiendo, igualmente, proceder la persona contratista, en su caso, a la retirada de los bienes entregados como pago de parte del precio.

Una vez recibidos de conformidad por la Administración bienes o productos perecederos, será esta responsable de su gestión, uso o caducidad, sin perjuicio de la responsabilidad de la persona suministradora por los vicios o defectos ocultos de los mismos.

Si los bienes no se hallan en estado de ser recibidos se hará constar así en el acta de recepción y se darán las instrucciones precisas al contratista para que subsane los defectos observados o proceda a un nuevo suministro de conformidad con lo pactado.

Los gastos de la entrega y transporte de los bienes objeto del suministro al lugar convenido, serán de cuenta de la persona contratista, salvo pacto en contrario.

14. Obligaciones laborales, sociales y económicas de la persona contratista.

El personal adscrito por la persona contratista a la prestación objeto del contrato, no tendrá ninguna relación laboral con la Administración, bajo ningún concepto, dependiendo exclusivamente de la persona contratista, quién tendrá todos los derechos y deberes inherentes a su calidad de persona empresaria respecto del mismo.

La persona contratista está obligada al cumplimiento de las disposiciones vigentes en materia laboral, de seguridad social y de seguridad y salud laboral por lo que vendrá obligada a disponer las medidas exigidas por tales disposiciones, siendo a su cargo el gasto que ello origine; así como a cumplir las condiciones salariales de los trabajadores conforme al Convenio Colectivo sectorial de aplicación.

El órgano de contratación tomará las medidas pertinentes para garantizar que en la ejecución del contrato la persona contratista cumple las obligaciones aplicables en materia medioambiental, social o laboral establecidas en el derecho de la Unión Europea, el derecho nacional, los convenios colectivos o por las disposiciones de derecho internacional medioambiental, social y laboral que vinculen al Estado y en particular las establecidas en el anexo V de la LCSP.

Lo indicado en el párrafo anterior se establece sin perjuicio de la potestad del órgano de contratación de tomar las oportunas medidas para comprobar, durante el procedimiento de licitación, que las personas licitadoras cumplen las obligaciones a que se refiere el citado párrafo. El incumplimiento de estas obligaciones y, en especial, los incumplimientos o los retrasos reiterados en el pago de los salarios o la aplicación de condiciones salariales inferiores a las derivadas de los convenios colectivos que sea grave y dolosa, dará lugar a la imposición de las penalidades en los términos previsto en la cláusula 18.si así se indica en el anexo I.

De acuerdo con lo establecido en la cláusula 23.2 e) del presente pliego, y conforme a lo estipulado en el artículo 211.1.i) de la LCSP, será causa de resolución el impago, durante la ejecución del contrato, de los salarios por parte de la empresa contratista a las personas trabajadoras que estuvieran participando en la misma, o el incumplimiento de las condiciones establecidas en los Convenios colectivos en vigor para estas personas trabajadoras también durante la ejecución del contrato. La resolución se acordará en los términos establecidos en el artículo 212.1 de la LCSP.

La persona contratista estará obligada a observar el cumplimiento de lo preceptuado en el Decreto 293/2009, de 7 de julio, por el que se aprueba el reglamento que regula las normas para la accesibilidad en las infraestructuras, el urbanismo, la edificación y el transporte en Andalucía.

CONSORCIO DE TRANSPORTE METROPOLITANO GERENCIA ÁREA DE MÁLAGA

APM movilidad

Asimismo y conforme a lo establecido en el artículo 4 de la Ley de Transparencia Pública de Andalucía, la persona adjudicataria estará obligada a suministrar a la Administración, previo requerimiento y en un plazo de quince días, toda la información necesaria para el cumplimiento de las obligaciones previstas en la citada Ley.

En general, la persona contratista responderá de cuantas obligaciones le vienen impuestas por su carácter de persona empleadora, así como del cumplimiento de cuantas normas regulan y desarrollan la relación laboral o de otro tipo, existente entre aquélla, o entre sus subcontratistas y las personas trabajadoras de una y otra, sin que pueda repercutir contra la Administración ninguna multa, sanción o cualquier tipo de responsabilidad que por incumplimiento de alguna de ellas, pudieran imponerle los organismos competentes.

En cualquier caso, la persona contratista indemnizará a la Administración de toda cantidad que se viese obligada a pagar por incumplimiento de las obligaciones establecidas en este pliego, aunque ello le venga impuesto por resolución judicial o administrativa.

Corresponderá y será de cargo de la persona contratista:

a) La obtención de las autorizaciones y licencias, documentos o cualquier información, tanto oficiales como particulares, que se requieran para la realización del suministro.

b) Los gastos de comprobación de materiales, vigilancia del proceso de fabricación, si procede, y los de materiales, personal, transporte, entrega y retirada de los bienes hasta el lugar y destino convenido, montaje, puesta en funcionamiento o uso y posterior asistencia técnica de los bienes que en su caso se suministren durante el respectivo plazo de garantía, así como cualesquiera otros gastos a que hubiera lugar para la realización del objeto del contrato, incluidos los fiscales. Sin embargo, en ningún caso el coste del montaje y puesta en funcionamiento incluirá la ejecución de obras de cualquier naturaleza en el lugar donde haya de realizarse.

c) Las pruebas, ensayos o informes necesarios para verificar la correcta ejecución del suministro contratado, con el límite del 1% del precio total del contrato.

d) La indemnización de los daños que se causen tanto a la Administración como a terceras personas como consecuencia de las operaciones que requiera la ejecución del suministro, salvo cuando tales perjuicios hayan sido ocasionados por una orden inmediata y directa de la Administración.

e) Toda reclamación relativa a la propiedad industrial, intelectual o comercial de los materiales, procedimientos y equipos utilizados en la fabricación del suministro, debiendo indemnizar a la Administración todos los daños y perjuicios que para ésta pudieran derivarse de la interposición de reclamaciones, incluidos los gastos derivados de los que eventualmente pudieran dirigirse contra la misma.

15. Seguros.

La persona contratista deberá tener suscritos los seguros obligatorios para el desarrollo de su actividad , así como un seguro que cubra las responsabilidades que se deriven de la ejecución del contrato, en los términos que, en su caso, se indique en el anexo I.

16. Cesión del contrato.

De acuerdo con lo dispuesto en el artículo 214 de la LCSP, los derechos y obligaciones dimanantes del contrato podrán ser cedidos por el contratista a un tercero siempre que las cualidades técnicas o personales del cedente no hayan sido razón determinante de la adjudicación del contrato, y de la cesión no resulte una restricción efectiva de la competencia en el mercado, lo que se señalará en su caso en el anexo I.

El cedente debe tener ejecutado al menos un 20 por ciento del importe del contrato y la cesión debe ser autorizada de forma expresa y previa por el órgano de contratación. No podrá autorizarse la cesión a un tercero

CONSORCIO DE TRANSPORTE METROPOLITANO ÁREA DE MÁLAGA GERENCIA

APM movilidad

cuando esta suponga una alteración sustancial de las características del contratista si estas constituyen un elemento esencial del contrato.

La cesión podrá efectuarse siempre que el cesionario tenga capacidad suficiente para contratar y deberá formalizarse en escritura pública.

El cesionario quedará subrogado en todos los derechos y obligaciones que correspondan al cedente.

17. Subcontratación.

De conformidad y con las limitaciones establecidas en el artículo 215 de la LCSP, el contratista podrá concertar con terceros la realización parcial de la prestación objeto de este contrato, con las excepciones recogidas en el presente pliego, lo que implicará la realización de una parte de la prestación, objeto del contrato, por persona o entidad distinta del contratista, que está ligada a este por un contrato que es siempre de naturaleza privada, de tal modo que el subcontratista solo queda ligado ante el contratista, no teniendo éste acción directa contra esta Administración. No obstante, el contratista tiene siempre la responsabilidad de ejecutar todo el contrato.

De conformidad con los artículos 75.4 y 215.2 e) de la LCSP, en el anexo I se especificará si, en los servicios o trabajos de colocación o instalación derivados del objeto del contrato, hay determinadas tareas críticas, partes o trabajos que, en atención a su especial naturaleza, deberán ser ejecutadas directamente por la persona contratista o, en el caso de una oferta presentada por una unión de empresarios, por una participante en la misma, si se dieran los supuestos de los artículos 215.2 d) y e) de la LCSP.

En ningún caso la limitación de la subcontratación podrá suponer que se produzca una restricción efectiva de la competencia, sin perjuicio de lo establecido en la LCSP respecto a los contratos de carácter secreto o reservado, cuando lo exija la protección de los intereses esenciales de la seguridad del Estado y en aquellos contratos cuya ejecución deba ir acompañada de medidas de seguridad especiales de acuerdo con disposiciones legales o reglamentarias, lo que se indicará en el anexo I.

En todo caso, la persona contratista deberá comunicar por escrito al órgano de contratación, tras la adjudicación del contrato y, a más tardar, cuando inicie la ejecución de este, la intención de celebrar los subcontratos, señalando la parte de la prestación que se pretende subcontratar y la identidad, datos de contacto y representante o representantes legales de la subcontratista, -acreditando que la misma no se encuentra incursa en prohibición para contratar de acuerdo con el artículo 71 de la LCSP.

La persona contratista deberá notificar por escrito al órgano de contratación cualquier modificación que sufra esta información durante la ejecución del contrato principal, y toda la información necesaria sobre las nuevas personas subcontratistas.

La acreditación de la aptitud de la persona subcontratista podrá realizarse inmediatamente después de la celebración del subcontrato si este es necesario para atender a una situación de emergencia o que exija la adopción de medidas urgentes y así se justifica suficientemente.

En el anexo I se indicará las consecuencias de la infracción de las condiciones establecidas anteriormente para proceder a la subcontratación, así como la falta de acreditación de la aptitud de la persona subcontratista o de las circunstancias determinantes de la situación de emergencia o de las que hacen urgente la subcontratación, que en función de la repercusión en la ejecución del contrato, puede contener alguna de las siguientes consecuencias:

a) La imposición a la persona contratista de una penalidad de hasta un 50 por 100 del importe del subcontrato.
b) La resolución del contrato, siempre y cuando se cumplan los requisitos establecidos en el segundo párrafo de la letra f) del apartado 1 del artículo 211 de la LCSP.

Los pagos a las empresas subcontratistas se realizarán en los términos especificados en el artículo 216 de la LCSP. En el anexo I se indicará si se prevé realizar pagos directos a las personas subcontratistas, sin perjuicio de lo previsto en los artículos 216 y 217 y siempre que se cumplan las condiciones establecidas en el artículo 215 de la citada Ley .

La persona subcontratista que cuente con la conformidad para percibir pagos directos podrá ceder sus derechos de cobro conforme a lo previsto en el artículo 200 de la LCSP. Las cesiones anteriores al nacimiento de la relación jurídica de la que deriva el derecho de cobro no producirán efectos frente a la Administración. En todo caso, la Administración podrá oponer frente al cesionario todas las excepciones causales derivadas de la relación contractual.

Los pagos efectuados a favor de la persona subcontratista se entenderán realizados por cuenta de la persona contratista principal, manteniendo en relación con la Administración contratante la misma naturaleza de abonos a buena cuenta que la de las certificaciones de obra.

En ningún caso será imputable a la Administración el retraso en el pago derivado de la falta de conformidad de la empresa contratista principal a la factura presentada por la subcontratista.

Igualmente el órgano de contratación podrá comprobar el estricto cumplimiento de los pagos que la empresa contratista adjudicataria del contrato ha de hacer a todas las empresas subcontratistas o suministradoras que participen en el mismo, en los términos del artículo 217 de la LCSP.

En tal caso, las personas contratistas adjudicatarias remitirán al ente público contratante, cuando este lo solicite, relación detallada de aquellas subcontratistas o suministradoras que participen en el contrato cuando se perfeccione su participación, junto con aquellas condiciones de subcontratación o suministro de cada uno de ellos que guarden una relación directa con el plazo de pago. Asimismo, deberán aportar a solicitud del ente público contratante justificante de cumplimiento de los pagos a aquellas una vez terminada la prestación dentro de los plazos de pago legalmente establecidos en el artículo 216 de la LCSP y en la Ley 3/2004, de 29 de diciembre, por la que se establecen medidas de lucha contra la morosidad en las operaciones comerciales en lo que le sea de aplicación. Estas obligaciones se consideran condiciones especiales de ejecución, cuyo incumplimiento, además de las consecuencias previstas por el ordenamiento jurídico, permitirá la imposición de las penalidades que se indican en el anexo I.

18. Plazos y penalidades.

La persona contratista queda obligada al cumplimiento del contrato dentro del plazo total fijado para su realización en el anexo I así como de los plazos parciales señalados en el citado anexo.

La constitución en mora por la persona contratista no precisará intimación previa por parte de la Administración. La imposición de penalidades consecuentes con dicho retraso se aplicará automáticamente por el órgano de contratación.

Si llegado al término de cualquiera de los plazos parciales o del final, la persona contratista hubiera incurrido en mora por causas imputables a la misma, la Administración podrá optar indistintamente, en la forma y condiciones establecidas en el artículo 193 de la LCSP, por la resolución del contrato o por la imposición de las penalidades establecidas en el citado artículo. En el del anexo I se indica si, atendiendo a las especiales características del contrato, se considera necesario para su correcta ejecución establecer penalidades distintas a las establecidas en el citado artículo.

En el caso de que el contrato incluyera cláusula de revisión de precios y el incumplimiento del plazo fuera imputable a la persona contratista, se procederá en la forma y en los términos previstos en el artículo 104 de la LCSP.

El importe de las penalidades no excluye la indemnización a que pudiese tener derecho la Administración, por daños y perjuicios originados por la demora de la persona contratista. En los supuestos de incumplimiento parcial

CONSORCIO DE TRANSPORTE METROPOLITANO ÁREA DE MÁLAGA GERENCIA

APT movilidad

o cumplimiento defectuoso o de demora en la ejecución en que no esté prevista penalidad o en que estándolo la misma no cubriera los daños causados a la Administración, esta exigirá al contratista la indemnización por daños y perjuicios.

Si el retraso fuera por motivos no imputables a la persona contratista se estará a lo dispuesto en el artículo 195.2 de la LCSP.

En el anexo I podrá incluir penalidades para el caso de cumplimiento defectuoso de la prestación objeto del mismo o para el supuesto de incumplimiento de las obligaciones en materia medioambiental, social o laboral, y de los compromisos o de las condiciones especiales de ejecución del contrato, que se hubiesen establecido conforme a los artículos 76.2, 192, 201, 202 y 217.1 de la LCSP. Estas penalidades serán proporcionales a la gravedad del incumplimiento, y las cuantías de cada una de ellas no podrán ser superior al 10% del precio del contrato, IVA excluido, ni el total de las mismas superar el 50 por cien del precio del contrato.

Cuando la persona contratista, por causas imputables al mismo, hubiere incumplido parcialmente la ejecución del contrato, la Administración podrá optar, atendidas las circunstancias del caso, por su resolución o por la imposición de las penalidades que, para tales supuestos, se determinen en el anexo I. En el mismo se indicará si se establecen penalidades, conforme al artículo 192.2 de la LCSP para el caso de incumplimiento de los compromisos de dedicar o adscribir a la ejecución del contrato los medios personales o materiales suficientes, o si se les atribuye el carácter de obligaciones esenciales a los efectos previstos en el artículo 211, en caso de que dichos compromisos se hayan exigido.

Cuando una norma legal, un convenio colectivo o un acuerdo de negociación colectiva de eficacia general, imponga a la persona adjudicataria la obligación de subrogarse como empleador en determinadas relaciones laborales, en el anexo I se establecerán las penalidades a las personas contratistas dentro de los límites establecidos en el artículo 192, para el supuesto de incumplimiento de la obligación prevista en el artículo 130 de la LCSP.

Para la imposición de este tipo de penalidades se sustanciará un procedimiento en el que necesariamente tendrá lugar trámite de audiencia a la persona contratista.

19. Recepción.

La recepción se efectuará en los términos y con las formalidades establecidas en los artículos 210 y 300 de la LCSP.

La Administración determinará si la prestación realizada por el contratista se ajusta a las prescripciones establecidas para su ejecución y cumplimiento, requiriendo, en su caso, la realización de las prestaciones contratadas y la subsanación de los defectos observados con ocasión de su recepción. Si los trabajos efectuados no se adecuan a la prestación contratada, como consecuencia de vicios o defectos imputables al contratista, podrá rechazar la misma quedando exento de la obligación de pago o teniendo derecho, en su caso, a la recuperación del precio satisfecho.

La constatación de la correcta ejecución del contrato se acreditará mediante un acto formal y positivo de recepción o conformidad, que se documentará en un acta de recepción expedida por la persona responsable del contrato.

Si los bienes no se hayan en estado de ser recibidos se hará constar así en el acta de recepción y se darán las instrucciones precisas a la persona contratista para que subsane los defectos observados o proceda a un nuevo suministro de conformidad con lo pactado.

El plazo de garantía del presente contrato será el fijado en el anexo I, y comenzará a contar desde la fecha del acto formal y positivo de recepción o conformidad. Si durante dicho plazo se acreditase la existencia de vicios o defectos en los bienes suministrados, tendrá derecho la Administración a reclamar de la persona contratista la reposición de los que resulten inadecuados o la reparación de los mismos si fuese suficiente.

Durante este plazo de garantía tendrá derecho el contratista a conocer y ser oído sobre la aplicación de los bienes suministrados.

CONSORCIO DE TRANSPORTE METROPOLITANO GERENCIA ÁREA DE MÁLAGA

APIvmovilidad

Si el órgano de contratación estimase, durante el plazo de garantía, que los bienes suministrados no son aptos para el fin pretendido, como consecuencia de los vicios o defectos observados en ellos e imputables a la persona contratista y exista la presunción de que la reposición o reparación de dichos bienes no serán bastantes para lograr aquel fin, podrá, antes de expirar dicho plazo, rechazar los bienes dejándolos de cuenta de la persona contratista y quedando exento de la obligación de pago o teniendo derecho, en su caso, a la recuperación del precio satisfecho. A estos efectos se estará a lo establecido en el artículo 110.e) de la LCSP sobre responsabilidades a las que están afectas las garantías definitivas.

Transcurrido el plazo de garantía, sin que la Administración haya formalizado alguno de los reparos o la denuncia a que se refieren los apartados anteriores, la persona contratista quedará exenta de responsabilidad por razón de los bienes suministrados, y se devolverá o cancelará la garantía constituida de conformidad con lo establecido en el artículo 111 de la LCSP.

20. Abono del precio.

La persona contratista tendrá derecho al abono del precio de los suministros efectivamente entregados y formalmente recibidos por la Administración con arreglo a las condiciones establecidas en el contrato.

El pago del precio se realizará, según se indique en el anexo I de una sola vez a la entrega de los bienes o mediante pagos parciales.

El pago del precio se efectuará previa presentación de factura en los términos establecidos en la presente cláusula, debiendo ser repercutido como partida independiente el Impuesto sobre el Valor Añadido en el documento que se presente para el cobro, sin que el importe global contratado experimente incremento alguno.

Las personas contratistas podrán ceder el derecho de cobro frente a la Administración conforme a derecho, de conformidad con lo establecido en el artículo 200 LCSP. Las cesiones anteriores al nacimiento de la relación jurídica de la que deriva el derecho de cobro no producirán efectos frente a la Administración. En todo caso, la Administración podrá oponer frente al cesionario todas las excepciones causales derivadas de la relación contractual.

La Administración deberá aprobar los documentos que acrediten la conformidad con lo dispuesto en el contrato de los bienes entregados, dentro de los treinta días siguientes a la entrega efectiva de los bienes, salvo acuerdo expreso en contrario que, en su caso, se establezca en el anexo I del presente pliego así como en el contrato.

La Administración tendrá la obligación de abonar el precio dentro de los treinta días siguientes a la fecha de los documentos que acrediten la conformidad con los bienes entregados.

La Administración, dentro del plazo de treinta días a contar desde la fecha del acta de recepción o conformidad, deberá acordar y notificar a la persona contratista la liquidación correspondiente del contrato, y abonarle, en su caso, el saldo resultante. No obstante, si la Administración recibe la factura con posterioridad a la fecha en que tiene lugar dicha recepción, el plazo de treinta días se contará desde que la persona contratista presente la citada factura en el Registro correspondiente.

Cuando se hubieren entregado bienes como pago de parte del precio se estará a lo establecido en la cláusula 3 de este pliego.

De conformidad con lo establecido en el artículo 4 de la Ley 25/2013, de 27 de diciembre, de impulso de la factura electrónica y creación del registro contable de facturas en el Sector Público están obligadas al uso de la factura electrónica y a su presentación a través del Punto General de Entrada de Facturas Electrónicas de la Comunidad Autónoma de Andalucía, las entidades indicadas a continuación:

- Sociedades anónimas.

CONSORCIO DE TRANSPORTE METROPOLITANO GERENCIA ÁREA DE MÁLAGA

- Sociedades de responsabilidad limitada

- Personas jurídicas y entidades sin personalidad jurídica que carezcan de nacionalidad española;

- Establecimientos permanentes y sucursales de entidades no residentes en territorio español en los términos que establece la normativa tributaria;

- Uniones temporales de empresas;

- Agrupación de interés económico, Agrupación de interés económico europea, Fondo de Pensiones, Fondo de capital riesgo, Fondo de inversiones, Fondo de utilización de activos, Fondo de regularización del mercado hipotecario, Fondo de titulización hipotecaria o Fondo de garantía de inversiones.

Se excluyen de dicha obligación las facturas cuyo importe sea de hasta 5.000 euros, y las emitidas por las personas o entidades proveedoras a los servicios en el exterior, hasta que dichas facturas puedan satisfacer los requerimientos para su presentación a través del Punto General de Entrada de Facturas Electrónicas, y los servicios en el exterior dispongan de los medios y sistemas apropiados para su recepción en dichos servicios.

No obstante, será obligatorio el uso de la factura electrónica independientemente de su cuantía, para cualquiera de las citadas entidades que anteriormente haya presentado una factura electrónica en el Punto General de Entrada de Facturas Electrónicas, dirigida a la Administración de la Junta de Andalucía o a cualquiera de las entidades incluidas en el artículo 2.1 a), b), c) y d) de la Orden de 29 de enero de 2015, por la que se regula el punto general de entrada de facturas electrónicas de la Comunidad Autónoma de Andalucía, así como el uso de la factura electrónica en la Administración de la Junta de Andalucía y en las entidades del sector público andaluz.

La factura debe contener los datos correspondientes al órgano de contratación (órgano gestor), al órgano de destino (unidad tramitadora) y al centro contable (oficina contable) con sus respectivas codificaciones recogidas en el Directorio de Unidades Administrativas vigente en cada momento para la Administración de la Junta de Andalucía, tal y como se indica en el anexo I de este Pliego.

21. Abono de intereses de demora y costes de cobro.

Si la Administración no abonase el precio en el plazo de treinta días siguientes a la fecha de los documentos que acrediten la conformidad con los bienes entregados, deberá abonar a la persona contratista los intereses de demora y la indemnización por los costes de cobro, en los términos previstos en la Ley 3/2004, de 29 de diciembre, por la que se establecen medidas de lucha contra la morosidad en las operaciones comerciales. Para que haya lugar al inicio del cómputo de plazo para el devengo de intereses, el contratista deberá haber cumplido la obligación de presentar la factura ante el Registro indicado en el anexo I, en tiempo y forma, en el plazo de treinta días desde la fecha de entrega efectiva de la mercancía.

En todo caso, si la persona contratista incumpliera el plazo de treinta días para presentar la factura ante el Registro, el devengo de intereses no se iniciará hasta transcurridos treinta días desde la fecha de presentación de la factura en el Registro, sin que la Administración haya aprobado la conformidad, si procede, y efectuado el correspondiente abono.

Asimismo si se produjera demora en el pago del saldo de liquidación, la persona contratista tendrá derecho a percibir los intereses de demora y la indemnización por los costes de cobro en los términos previstos en la citada Ley 3/2004.

22. Modificación del contrato.

El contrato solo podrá ser modificado por razones de interés público en los casos y en la forma previstos en los artículos 203 a 207 de la LCSP.

CONSORCIO DE TRANSPORTE METROPOLITANO GERENCIA ÁREA DE MÁLAGA

movilidad

En el anexo I se indicará la posibilidad o no de modificación del contrato, detallándose, en caso afirmativo, de forma clara, precisa e inequívoca las condiciones en que podrá hacerse uso de la misma, así como el alcance y límites de dichas modificaciones, con expresa indicación del porcentaje del precio del contrato al que como máximo pueda afectar, que no podrá superar el veinte por ciento del precio inicial, de conformidad con lo establecido en el artículo 204 de la LCSP. Estas modificaciones no podrán alterar la naturaleza global del contrato conforme al apartado 2 del artículo 204 de la LCSP. En todo caso, se entenderá que se altera esta si se sustituyen los suministros que se van a adquirir por otros diferentes o se modifica el tipo de contrato. No se entenderá que se altera la naturaleza global del contrato cuando se sustituya algún suministro.

Asimismo y de acuerdo con lo establecido en dicho artículo, el procedimiento a seguir para efectuar la modificación del contrato en los supuestos contemplados en el citado anexo será el siguiente:

1 Resolución de inicio de expediente de modificación del contrato por el órgano de contratación.

2. Audiencia a la persona contratista por un plazo de 5 días hábiles.

3. Informe de la Asesoría Jurídica en un plazo de 10 días.

4. Propuesta de resolución de modificación por el órgano de contratación.

5. Informe del Consejo Consultivo de Andalucía cuando la cuantía de la modificación exceda del 20 por 100 del precio del contrato, conforme al artículo 17.10.d) de la Ley 4/2005, de 8 de abril, del Consejo Consultivo de Andalucía.

6. Fiscalización, en su caso, del gasto correspondiente.

7. Resolución motivada del órgano de contratación.

8. Notificación a la persona contratista.

Las modificaciones no previstas en los pliegos que rige la licitación se establecen en el artículo 205 de la LCSP.

Las modificaciones acordadas por el órgano de contratación serán obligatorias para la persona contratista y deberán formalizarse conforme a lo dispuesto en el artículo 153 de la LCSP.

Las modificaciones no previstas en la documentación que rige la licitación o que, habiendo sido previstas, no se ajusten a lo establecido en el artículo 204 de la LCSP, solo podrán realizarse cuando la modificación en cuestión encuentre su justificación en alguno de los supuestos que se relacionan en el apartado segundo del artículo 205 de la LCSP y que se limite a introducir las variaciones estrictamente indispensables para responder a la causa objetiva que la haga necesaria. En estos supuestos las modificaciones acordadas serán obligatorias para los contratistas cuando impliquen, aislada o conjuntamente, una alteración en su cuantía que no exceda del 20 por ciento del precio inicial del contrato, IVA excluido. En caso contrario, la misma solo será acordada por el órgano de contratación previa conformidad por escrito del mismo, resolviéndose el contrato, en caso contrario, de acuerdo con lo establecido en la letra g) del apartado 1 del artículo 211 de la LCSP.

23. Extinción del contrato.

El contrato se extingue por cumplimiento o por resolución.

23.1. Extinción por cumplimiento del contrato.

El contrato se extingue por el cumplimiento por parte de la persona contratista de la totalidad de la prestación, de acuerdo con los términos establecidos en el mismo y a satisfacción del órgano de contratación, según lo indicado en la cláusula 18.

23.2. Extinción por resolución del contrato.

Son causas de resolución del contrato las previstas en los artículos 211 y 306 de la LCSP, y las establecidas en el anexo I del presente pliego.

CONSORCIO DE TRANSPORTE METROPOLITANO
GERENCIA
ÁREA DE MÁLAGA

APT movilidad

Asimismo, son causas de resolución del contrato, en los términos establecidos en la normativa vigente, la siguientes:

a) El incumplimiento de la obligación de guardar sigilo establecida en la cláusula 13.1 de este pliego.

b) La incursión de la persona contratista, durante la vigencia del contrato, en alguna de las prohibiciones de contratar señaladas en la normativa vigente o en incompatibilidad, sin la obtención inmediata de la correspondiente compatibilidad.

c) El incumplimiento de la obligación principal y de las obligaciones esenciales siempre que estas hubiesen sido calificadas como tales en el presente pliego y figuren enumeradas de manera precisa, clara e inequívoca, no siendo admisibles cláusulas de tipo general ni las contrarias al interés público, al ordenamiento jurídico y a los principios de buena administración.

d) El impago, durante la ejecución del contrato, de los salarios por parte de la persona contratista a las personas trabajadoras que estuvieran participando en la misma, o el incumplimiento de las condiciones establecidas en los Convenios colectivos en vigor para estas personas trabajadoras también durante la ejecución del contrato.

La resolución en este caso solo se acordará, con carácter general, a instancia de los representantes de las personas trabajadoras en la empresa contratista; excepto cuando las personas trabajadoras afectadas por el impago de salarios sean personas trabajadoras en los que procediera la subrogación de conformidad con el artículo 130 de la LCSP y el importe de los salarios adeudados por la empresa contratista supere el 5 % del precio de adjudicación del contrato, en cuyo caso la resolución podrá ser acordada directamente por el órgano de contratación de oficio.

e) La declaración de concurso o la declaración de insolvencia en cualquier otro procedimiento.

En caso de declaración en concurso la Administración potestativamente continuará el contrato si razones de interés público así lo aconsejan, siempre y cuando el contratista prestare las garantías adicionales suficientes para su ejecución, que se señalarán en el momento en que dicha circunstancia se produzca por el órgano de contratación.

f) La imposibilidad de ejecutar la prestación en los términos inicialmente pactados, cuando no sea posible modificar el contrato conforme a los artículos 204 y 205 de la LCSP; o cuando dándose las circunstancias establecidas en el artículo 205, las modificaciones impliquen, aislada o conjuntamente, alteraciones del precio del mismo, en cuantía superior, en más o en menos, al 20% del precio inicial del contrato, con exclusión del Impuesto sobre el Valor Añadido.

g) Cuando se produzca una causa de modificación no prevista en el PCAP que se articule en virtud del procedimiento del artículo 205 de la LCSP que impliquen, aislada o conjuntamente, una alteración en su cuantía que exceda del 20 por ciento del precio inicial del contrato, IVA excluido y no exista conformidad del contratista, se resolverá el contrato

i) La imposición de una sanción accesoria que conlleve la resolución del contrato, de acuerdo con lo establecido en el artículo 56.5 de la Ley 1/2014, de 24 de junio, de Transparencia Pública de Andalucía, en caso de infracción grave o muy grave por incumplimiento por la persona adjudicataria de la obligación de suministrar la información establecida en el artículo 4 de la citada Ley.

El acaecimiento de cualquiera de estas causas, en los términos establecidos, conllevará la resolución del contrato, debiendo indemnizar la persona contratista a la Administración los daños y perjuicios ocasionados, con los demás efectos que procedan conforme a la normativa aplicable.

CONSORCIO DE TRANSPORTE METROPOLITANO GERENCIA ÁREA DE MÁLAGA

En el supuesto de que fuese necesario que la prestación se ejecutase en forma distinta a la pactada inicialmente, deberá procederse a la resolución del contrato en vigor y a la celebración de otro, de acuerdo con lo previsto en el Libro II de la LCSP.

Al tiempo de incoarse el expediente administrativo de resolución del contrato por las causas establecidas en las letras b), d), f) y g) del apartado 1 del artículo 211 de la LCSP, podrá iniciarse el procedimiento para la adjudicación del nuevo contrato, si bien la adjudicación de este quedará condicionada a la terminación del expediente de resolución. Se aplicará la tramitación de urgencia a ambos procedimientos.

Hasta que se formalice el nuevo contrato, el contratista quedará obligado, en la forma y con el alcance que determine el órgano de contratación, a adoptar las medidas necesarias por razones de seguridad, o indispensables para evitar un grave trastorno al servicio público o la ruina de lo construido o fabricado. A falta de acuerdo, la retribución del contratista se fijará a instancia de este por el órgano de contratación, una vez concluidos los trabajos y tomando como referencia los precios que sirvieron de base para la celebración del contrato. El contratista podrá impugnar esta decisión ante el órgano de contratación que deberá resolver lo que proceda en el plazo de quince días hábiles.

Cuando el contratista no pueda garantizar las medidas indispensables establecidas en el párrafo anterior, la Administración podrá intervenir garantizando la realización de dichas medidas bien con sus propios medios, bien a través de un contrato con un tercero.

En cualquier caso, para la aplicación de las causas de resolución y sus efectos se estará a lo dispuesto en los artículos 212, 213 y 246 de la LCSP.

IV- PRERROGATIVAS DE LA ADMINISTRACIÓN, JURISDICCIÓN Y RECURSOS

24. Prerrogativas de la Administración.

El órgano de contratación, ostenta la prerrogativa de interpretar los contratos administrativos, y resolver las dudas que ofrezca su cumplimiento, modificarlos por razones de interés público, declarar la responsabilidad imputable al contratista a raíz de la ejecución del contrato, suspender la ejecución del mismo, acordar su resolución y determinar los efectos , dentro de los límites y con sujeción a los requisitos y efectos señalados en la LCSP y demás normativa de aplicación.

El procedimiento de ejercicio de las prerrogativas se realizará de conformidad con lo dispuesto en el artículo 191 de la LCSP.

Los acuerdos que dicte el órgano de contratación, previo informe jurídico de los órganos competentes en el ejercicio de sus prerrogativas de interpretación, modificación y resolución, serán inmediatamente ejecutivos.

Igualmente, el órgano de contratación ostenta las facultades de inspección de las actividades desarrolladas por las personas contratistas durante la ejecución del contrato, en los términos y con los límites establecidos en la LCSP. En ningún caso dichas facultades de inspección podrán implicar un derecho general del órgano de contratación a inspeccionar las instalaciones, oficinas y demás emplazamientos en los que la persona contratista desarrolle sus actividades, salvo que tales emplazamientos y sus condiciones técnicas sean determinantes para el desarrollo de las prestaciones objeto del contrato.

25. Jurisdicción competente y recursos.

Las cuestiones litigiosas surgidas sobre la interpretación, modificación, resolución y efectos de los contratos administrativos, serán resueltas por el órgano de contratación competente, cuyos acuerdos pondrán fin a la vía administrativa, y contra los mismos se podrá interponer potestativamente recurso de reposición en el plazo de un

CONSORCIO DE TRANSPORTE METROPOLITANO GERENCIA ÁREA DE MÁLAGA

APT movilidad

mes ante el mismo órgano o recurso contencioso administrativo en el plazo de dos meses, contados desde el día siguiente al de su notificación o publicación.

Los actos que se dicten en los procedimientos de adjudicación podrán ser objeto de recurso de conformidad con lo dispuesto en la Ley 39/2015, de 1 de octubre, del Procedimiento Administrativo Común de las Administraciones Públicas, y en la Ley 29/1998, de 13 de julio, Reguladora de la Jurisdicción Contencioso-Administrativa.

LA DIRECTORA GERENTE

CONSORCIO DE TRANSPORTE METROPOLITANO
GERENCIA
ÁREA DE MÁLAGA

Fdo. Marina García Ponce

EL ADJUDICATARIO

API movilidad

API Movilidad, S.A.
Fdo. Carlos Diaz Hidalgo

ANEXO I
CARACTERÍSTICAS DEL CONTRATO

1. OBJETO DEL CONTRATO.

Expediente: 2018/5
Título: Suministro e Instalación de postes identificativos de paradas con destino a determinadas paradas de autobuses de líneas gestionadas por el Consorcio de Transporte Metropolitano del Área de Málaga
Código CPV: 34928440-4

Información relativa a los lotes:

División en lotes: No

Especificaciones del objeto del contrato:

Descripción del objeto del contrato:

N° de Lote:	Denominación del artículo:	N.° de unidades:	Importe total en euros
Único	Postes de parada	70	19.628,70 €(IVA excluido)

El número de unidades podrá aumentarse con respecto a las indicadas anteriormente, en caso de obtenerse un precio inferior al presupuestado como consecuencia de la baja ofrecida par las personas licitadoras hasta agotar dicho presupuesto: Si

Lugar de entrega del suministro: Área Metropolitano de Málaga
Entrega de otros bienes de la misma clase como pago de parte del precio: No

2. PRESUPUESTO BASE DE LICITACIÓN Y PRECIO DEL CONTRATO.

Importe total (IVA excluido): 19.628,70 €
Importe del IVA: 4.122,03 €
Importe total (IVA incluido): 23.750,73 €

Valor estimado del contrato: 19.628,70 €

Sistema de determinación del precio: Precio por unidad

Revisión de precios: No

Financiación con Fondos Europeos: No

CONSORCIO DE TRANSPORTE METROPOLITANO
GERENCIA
ÁREA DE MÁLAGA

APV movilidad

Variación de precios en función del cumplimiento o incumplimiento de objetivos de plazos o rendimiento: No
Supuestos y reglas para su determinación:

Tramitación del gasto: Ordinaria

Posibilidad de incremento del número de unidades a suministrar de hasta el 10% del precio del contrato: SI

3. PLAZOS DE EJECUCIÓN.

Plazo total (en meses): 12
Posibilidad de prórroga: No

4. PERFIL DE CONTRATANTE.

http://www.juntadeandalucia.es/temas/contratacion-publica/perfiles-licitaciones/perfiles-contratante/detalle/CFYV16.html

Respuestas vinculantes sobre la aclaración de los pliegos: Si

5. TRAMITACIÓN DEL EXPEDIENTE.

Tramitación del expediente: Ordinaria
Posibilidad de variantes: No

Obligación de inscripción en el Registro de licitadores: No

Constitución de mesa de contratación: No

Justificación de presentación de ofertas por medio distinto al electrónico: *en tanto en cuento no se disponga de la normativa que regule la utilización de medios electrónicos en los procedimientos de contratación del Sector Público y de un sistema de información que garantice el cumplimiento de los principios de seguridad jurídica, garantía de integridad y confidencialidad de la información, trazabilidad y sellado de tiempo e interoperabilidad, se presentarán las ofertas de manera tradicional, en papel, siguiendo lo indicado en la cláusula 9.1 del presente pliego .*

Importe de la compensación a las personas licitadoras:

En caso de renuncia: 0 €
En caso de desistimiento: 0 €

Aportación de DNI u otro documento identificativo oficial: Si

Acreditación de la documentación previa a la adjudicación mediante medios electrónicos, informáticos o telemáticos: Si

Requisitos relativos a la organización, destino de sus beneficios, sistemas de financiación u otros determinados por la normativa aplicable: No

Se exige habilitación empresarial o profesional: No
Órgano competente para bastanteos y visados: Área Jurídica Consorcio de Transporte.

CONSORCIO DE TRANSPORTE METROPOLITANO ÁREA DE MÁLAGA GERENCIA

APTV Movilidad

6. CONDICIONES ESPECIALES DE COMPATIBILIDAD.

En su caso, medidas para garantizar que la participación en la licitación de aquellas empresas que hubieran participado o asesorado en la preparación del procedimiento no falsea la competencia: No

7. RÉGIMEN DE ABONO DEL PRECIO.

Pagos parciales: Mensuales, previa presentación de facturas que incluirán los suministros e instalación de postes.
Plazo para aprobar los documentos que acrediten la conformidad de los bienes entregados: 7 días
Registro para presentación de facturas: Consorcio de Transporte Metropolitano del Área de Málaga

8. SUBCONTRATACIÓN.

Determinadas partes o trabajos deberán ser ejecutadas directamente por la persona contratista o, en el caso de una oferta presentada por una unión de empresarios, por una participante en la misma: No

La persona contratista debe indicar en la oferta la parte del contrato que tenga previsto subcontratar: No.

En caso afirmativo, las personas licitadoras deberán indicar la parte del contrato que tengan previsto subcontratar, señalando su importe y el nombre o perfil empresarial. No

La ejecución del contrato debe ir acompañada de medidas de seguridad especiales de acuerdo con disposiciones legales o reglamentarias: No

En caso de infracción de las condiciones establecidas para proceder a la subcontratación, así como la falta de acreditación de las circunstancias determinantes de la situación de emergencia o de las que hacen urgente la subcontratación, se establecen las siguientes consecuencias: (marcar lo que proceda)

No

Se prevén pagos directos a subcontratistas: No
Régimen de abono del precio
Periodicidad del pago:
Registro para presentación de facturas:
Plazo para aprobar las certificaciones:

Comprobación por el órgano de contratación del estricto cumplimiento de los pagos que la persona contratista ha de hacer a todas las subcontratistas o suministradoras que participen en el contrato: No

9. PENALIDADES.

Penalidades por demora en la ejecución parcial o total del plazo de ejecución, distintas de las establecidas en el primer párrafo del artículo 193.3 de la LCSP: No

Penalidades por cumplimiento defectuoso: Si
Por retrasos en el suministro y/o instalación defectuosa del poste: 10% del precio de la factura mensual. Cuatro penalidades como máximo, posteriormente, se procederá a la rescisión del contrato

CONSORCIO DE TRANSPORTE METROPOLITANO GERENCIA ÁREA DE MÁLAGA

API movilidad

Penalidades por incumplimiento parcial en la ejecución de las prestaciones definidas en el contrato, por causas imputables a la persona contratista: No

Penalidades por incumplimiento de la obligación de subrogarse como empleador: No
Penalidades por incumplimiento de las obligaciones en materia medioambiental, social o laboral: No

10. CONDICIONES ESPECIALES DE EJECUCIÓN DEL CONTRATO de carácter social, ético, medioambiental o de otro orden:
1. Reciclaje de los materiales que se retiren.

¿Se les atribuyen el carácter de obligación contractual esencial a los efectos señalados en la letra f) del artículo 211 de la LCSP?: Si

En caso negativo, ¿se tipifica como infracción grave a los efectos establecidos en la letra c) del apartado 2 del artículo 71 de la LCSP?: No

Penalidades por incumplimiento de las condiciones especiales de ejecución del contrato: Si
Resolución del contrato.

11. OTRAS CARACTERÍSTICAS DE LA EJECUCIÓN DEL CONTRATO

Plazo de garantía: No

Confidencialidad: No
Plazo durante el que la persona contratista deberá mantener el deber de confidencialidad: (mínimo 5 años)

Seguros
Obligación de tener suscrito seguro que cubra las responsabilidades que se deriven de la ejecución del contrato: Si

Cesión del contrato: No

Posibilidad de modificación del contrato: sí

1. Según lo dispuesto en el apartado 2 de la Disposición adicional cuarta de la Ley 3/2012, de 21 de septiembre, de Medidas Fiscales, Administrativas, Laborales y en materia de Hacienda Pública para el reequilibrio económico-financiero de la Junta de Andalucía, será causa de modificación del presente contrato la aplicación de medidas de estabilidad presupuestaria, acordadas por los órganos de gobierno o legislativos competentes, que provoquen la reducción de la financiación prevista en el documento contractual.

Alcance y límites de la modificación:
- El precio del contrato se modificará a la baja en el mismo porcentaje en que se reduzca su financiación, sin perjuicio del límite porcentual a partir del cual operará la cláusula de resolución incluida en el presente pliego. Consecuentemente se reducirán o modificarán proporcionalmente las obligaciones de la persona contratista.
- Porcentaje máximo del precio del contrato al que pueda afectar: 10 %.

- Necesidades sobrevenidas de suministro de nuevas unidades por parte del CTMAM: 10%

CONSORCIO DE TRANSPORTE METROPOLITANO ÁREA DE MÁLAGA GERENCIA

Causas de resolución del contrato:

1. Según lo dispuesto en el apartado 2 de la Disposición adicional cuarta de la Ley 3/2012, de 21 de septiembre, de Medidas Fiscales, Administrativas, Laborales y en materia de Hacienda Pública para el reequilibrio económico-financiero de la Junta de Andalucía y a los efectos del artículo 211.1, h) de la LCSP, será causa de resolución del presente contrato la aplicación de medidas de estabilidad presupuestaria, acordadas por los órganos de gobierno o legislativos competentes, que provoquen la reducción de la financiación prevista en el documento contractual, en un porcentaje igual o superior al 20 %.

CONSORCIO DE TRANSPORTE METROPOLITANO
GERENCIA
ÁREA DE MÁLAGA

API movilidad

ANEXO II
SOBRE ÚNICO.- DECLARACIÓN RESPONSABLE SOBRE CAPACIDAD

PERSONA JURÍDICA

D°./Dª……..……con Documento Nacional de Identidad núm……..actuando en nombre de la empresa……de la que actúa en calidad de ……(administrador único, solidario o mancomunado o apoderado solidario o mancomunado) según Escritura de constitución/poder/elevación a público de acuerdos sociales, Núm. de protocolo ……..……..…otorgado por …….., con fecha……en la ciudad de……

Declara bajo su personal responsabilidad y ante el órgano de contratación:

1) Que la empresa licitadora cumple las condiciones establecidas legalmente para contratar con la Administración y cuenta con las autorizaciones necesarias para ejercer la actividad.

2) Que la empresa licitadora tiene plena capacidad de obrar.

3) Que la empresa licitadora no se encuentra incursa en las prohibiciones para contratar previstas en el artículo 71 de la Ley de Contratos del Sector Público.

4) Que la empresa que represento: *(indicar a ó b)*

☐ a) No pertenece a ningún grupo de empresas.

☐ b) Pertenece al grupo de empresas denominado:
……

En este último caso deberá indicar:

☐ No concurren a la licitación otras empresas del Grupo que se encuentren en alguno de los supuestos del artículo 42.1 del Código de Comercio.

☐ Concurren a la licitación otras empresas del Grupo que se encuentren en alguno de los supuestos del artículo 42.1 del Código de Comercio. *(indicar nombre de las otras empresas)*

1. ……..
2 ……
3. ……..

5) Que, en el supuesto de haberse señalado en el anexo I el organismo u organismos de los que las personas licitadoras pueden obtener la información pertinente sobre las obligaciones previstas en el artículo 129.1 de la LCSP, ha tenido en cuenta en la elaboración de su oferta las obligaciones derivadas de las disposiciones vigentes en materia de fiscalidad, protección del medio ambiente, protección de empleo, igualdad de género, condiciones de trabajo, prevención de riesgos laborales e inserción sociolaboral de las personas con discapacidad, y a la obligación de contratar a un número o porcentaje específico de personas con discapacidad.

6) Que, en caso de personas licitadoras extranjeras, se somete a la jurisdicción de los Juzgados y Tribunales españoles de cualquier orden, en todas las incidencias que de modo directo o indirecto pudieran surgir del contrato, con renuncia, en su caso, al fuero jurisdiccional extranjero que pudiera corresponder al licitador.

(Lugar, fecha y firma)

CONSORCIO DE TRANSPORTE METROPOLITANO
GERENCIA
ÁREA DE MÁLAGA

APV movilidad

ANEXO II
SOBRE ÚNICO.- DECLARACIÓN RESPONSABLE SOBRE CAPACIDAD

PERSONA FÍSICA

Dº./Dª.....con Documento Nacional de Identidad núm.....actuando en nombre propio

Declara bajo su personal responsabilidad y ante el órgano de contratación:

1) Que tiene plena capacidad de obrar y cuenta con las autorizaciones necesarias para ejercer la actividad.

2) No encontrarse incurso en las prohibiciones para contratar previstas en el artículo 71 de la Ley de Contratos del Sector Público

3) Que, en el supuesto de haberse señalado en el anexo I el organismo u organismos de los que las personas licitadoras pueden obtener la información pertinente sobre las obligaciones previstas en el artículo 129.1 de la LCSP, ha tenido en cuenta en la elaboración de su oferta las obligaciones derivadas de las disposiciones vigentes en materia de fiscalidad, protección del medio ambiente, protección de empleo, igualdad de género, condiciones de trabajo, prevención de riesgos laborales e inserción sociolaboral de las personas con discapacidad, y a la obligación de contratar a un número o porcentaje específico de personas con discapacidad.

4) Que, en caso de personas licitadoras extranjeras, se somete a la jurisdicción de los Juzgados y Tribunales españoles de cualquier orden, en todas las incidencias que de modo directo o indirecto pudieran surgir del contrato, con renuncia, en su caso, al fuero jurisdiccional extranjero que pudiera corresponder al licitador.

(Lugar, fecha y firma)

CONSORCIO DE TRANSPORTE METROPOLITANO
GERENCIA
ÁREA DE MÁLAGA

APV movilidad

ANEXO III
SOBRE ÚNICO.- DECLARACIÓN DE COMPROMISO DE CONSTITUCIÓN EN UNIÓN TEMPORAL

Dª./D. _____, mayor de edad y con NIF núm. _____, en nombre propio o en representación de la empresa....., con domicilio social en..... y NIF nº....., en calidad de (1), bajo su personal responsabilidad.

Dª./D. _____, mayor de edad y con NIF núm. _____, en nombre propio o en representación de la empresa....., con domicilio social en....., y NIF nº..... en calidad de (1), bajo su personal responsabilidad.

Se comprometen a constituir una unión temporal de empresas, de conformidad con lo establecido en la Ley de Contratos del Sector Público, a efectos de participar en la licitación para la contratación del expediente (indicar expediente).

En el caso de resultar adjudicatarias se comprometen a formalizar en escritura pública la citada unión. La participación en la unión temporal de cada miembro es la que sigue:

_____ XX%.
_____ XX%.

Como persona representante de la citada unión se nombra a _____ (2)

(Lugar, fecha, firma).
(FIRMA DE CADA MIEMBRO DE LA UTE).

(1) Apoderado/a, administrador/a único/a, administrador/a solidario/a, administrador/a mancomunado/a, etc.
(2) Indicar cargo y empresa.

CONSORCIO DE TRANSPORTE METROPOLITANO
GERENCIA
ÁREA DE MÁLAGA

APV movilidad

ANEXO VI

SOBRE ÚNICO.- DECLARACIÓN DE DATOS PARA LAS NOTIFICACIONES

Dª./D.

con residencia en

provincia de

calle nº

según Documento Nacional de Identidad nº

en nombre propio o de la empresa que representa,

DECLARA:

- Que para la remisión de las notificaciones en este procedimiento, las notificaciones serán puestas a disposición de la empresa con los siguientes datos:

Nombre y apellidos
Empresa
Dirección postal completa

Indica la siguiente dirección de correo electrónico:....., para que sea utilizada de forma complementaria a la ya existente en la dirección postal, como correo electrónico de aviso en este procedimiento de contratación.

(Lugar, fecha y firma)

CONSORCIO DE TRANSPORTE METROPOLITANO
GERENCIA
ÁREA DE MÁLAGA

APV Movilidad

ANEXO V

SOBRE ÚNICO.- DOCUMENTACIÓN RELATIVA A LOS CRITERIOS DE ADJUDICACIÓN VALORADOS MEDIANTE LA APLICACIÓN DE FÓRMULAS

1. Proposición económica. La proposición, debidamente firmada y fechada, deberá ajustarse al modelo que figura en el anexo VI del presente pliego.

CONSORCIO DE TRANSPORTE METROPOLITANO
GERENCIA
ÁREA DE MÁLAGA

APT movilidad

ANEXO VI
SOBRE ÚNICO.- MODELO DE PROPOSICIÓN ECONÓMICA

Dª./D.
con residencia en
provincia de
calle n°
según Documento Nacional de Identidad n°
enterado de las condiciones y requisitos que se exigen para la adjudicación del contrato de suministro denominado:

Expediente :
Título: :

Se compromete, en nombre (1) a ejecutar el contrato, con estricta sujeción a los requisitos exigidos, de acuerdo con las condiciones ofertadas, por la cantidad de euros, IVA excluido. (2)

A esta cantidad le corresponde un IVA de euros. (2)

Denominación artículo	Número de unidades	Importe total en euros

(Lugar, fecha y firma)

(1) Propio o de la empresa que representa.
(2) Expresar el importe en letra y número.
(3) Cuando el pago del precio total de los bienes a suministrar consista parte en dinero y parte en la entrega de bienes de la misma clase, la valoración de éstos deberá consignarse expresamente por las personas empresarias en sus ofertas, de acuerdo con lo establecido en el artículo 302.3 de la LCSP.

En la proposición deberá indicarse, como partida independiente, el importe del Impuesto sobre el Valor Añadido que deba ser repercutido.
En la proposición económica se entenderán incluidos a todos los efectos los demás tributos, tasas y cánones de cualquier índole que sean de aplicación, así como todos los gastos que se originen para la persona adjudicataria, como consecuencia del cumplimiento de las obligaciones contempladas en el presente pliego.
Cada persona licitadora solamente podrá presentar una proposición económica, no siendo admitidas aquéllas cuyo importe sea superior al presupuesto de licitación.
En caso de discordancia entre la cantidad consignada en cifras y la consignada en letra, prevalecerá ésta última.
No se aceptarán aquellas proposiciones que tengan omisiones, errores o tachaduras que impidan conocer claramente todo aquello que la Administración estime fundamental para la oferta.

CONSORCIO DE TRANSPORTE METROPOLITANO ÁREA DE MÁLAGA GERENCIA

APÍ movilidad

ANEXO VII

CRITERIOS DE ADJUDICACIÓN Y BAREMOS DE VALORACIÓN

1. Criterios de adjudicación ponderables de forma automática: (100 puntos)

1.1. Proposición económica (100 puntos)

La máxima puntuación (100 puntos) la obtendrá la oferta económica más baja de las admitidas, y la mínima puntuación (0 puntos) la obtendrá la oferta económica que coincida con el presupuesto de licitación. Las ofertas intermedias tendrán la puntuación que les corresponda de acuerdo con un criterio de proporcionalidad lineal entre los valores máximos (máxima puntuación), y mínimos (mínima puntuación) indicados anteriormente.

Se aplicará la siguiente fórmula para la obtención de la puntuación (X) de cada oferta económica (Of) admitida:

$$X = \frac{Max \times (PL - Of)}{PL - OMB}$$

siendo,

PL= Presupuesto de Licitación (en euros)
Max= Puntuación máxima de la proposición económica
OMB= Oferta Más Baja (en euros)
Of= Oferta económica de la empresa (en euros)

CONSORCIO DE TRANSPORTE METROPOLITANO
GERENCIA
ÁREA DE MÁLAGA
APV movilidad

ANEXO VIII

PARÁMETROS OBJETIVOS PARA CONSIDERAR UNA OFERTA ANORMALMENTE BAJA

Los parámetros objetivos en función de los cuales se apreciará, en su caso, que las proposiciones no pueden ser cumplidas como consecuencia de la inclusión de valores anormalmente bajos serán los establecidos en el RGLCAP.

En estos supuestos se estará a lo previsto en la LCSP y en el RGLCAP. Cuando hubieren presentado ofertas empresas que pertenezcan a un mismo grupo, en el sentido del artículo 42.1 del Código de Comercio, se tomará únicamente, para aplicar el régimen de identificación de las ofertas incursas en presunción de anormalidad, aquella que fuere más baja, y ello con independencia de que presenten su oferta en solitario o conjuntamente con otra empresa o empresas ajenas al grupo y con las cuales concurran en unión temporal.

CONSORCIO DE TRANSPORTE METROPOLITANO
GERENCIA
ÁREA DE MÁLAGA

API movilidad

ANEXO IX

CERTIFICACIÓN DE NO ESTAR INCURSA EN INCOMPATIBILIDAD PARA CONTRATAR

☐ **Persona física**

Dª./D.
con residencia en
provincia de
calle n°
según Documento Nacional de Identidad n°

DECLARA

Que no está incursa en alguno de los supuestos de la Ley *3/2005, de 8 de abril, de Incompatibilidades de Altos Cargos de la Administración de la Junta de Andalucía y de Declaración de Actividades, Bienes, Intereses y Retribuciones de Altos Cargos y otros Cargos Públicos, y Decreto 176/2005, de 26 de julio, de desarrollo de la citada ley, así como que no ostenta participación superior al diez por ciento computada en la forma que regula el artículo 5 de la citada Ley.*

☐ **Persona jurídica**

Dª./D.

con residencia en

provincia de

calle n°

según Documento Nacional de Identidad n.°

en nombre y representación de _____ con NIF _____ y en calidad de _____ (1).

CERTIFICA

Que no forma parte de los órganos de gobierno o administración de la empresa/sociedad/ entidad, persona alguna a la que se refiere la Ley 3/2005, de 8 de abril, de Incompatibilidades de Altos Cargos de la Administración de la Junta de Andalucía y de Declaración de Actividades, Bienes, Intereses y Retribuciones de Altos Cargos y otros Cargos Públicos, así como que no ostenta participación superior al diez por ciento computada en la forma que regula el artículo 5 de la citada Ley.

FIRMA AUTORIZADA (1)

(Lugar, fecha y firma)

(1) La presente certificación solo podrá ser expedida por uno de los siguientes órganos de dirección o representación competente:
- Administrador/a único/a.
- Administradoras/es solidarias/os.
- Administradoras/es mancomunadas/os.
- Consejo de Administración: firma del/la Secretario/a y V° B° de la Presidencia.

CONSORCIO DE TRANSPORTE METROPOLITANO
GERENCIA
ÁREA DE MÁLAGA

APT movilidad

ANEXO X

DECLARACIÓN DE CONFIDENCIALIDAD

Dª./D. …, con D.N.I. núm. …, en nombre y representación de … con NIF…

DECLARA

Que los documentos y datos que se relacionan a continuación, presentados en el sobre ÚNICO se consideran de carácter confidencial:

1…
2…
3…
4...

(Lugar, fecha y firma).

Deberá presentarse, en su caso, una declaración , no pudiendo la misma alcanzar a toda la documentación.
En ningún caso podrá referirse a la documentación relativa a los criterios de adjudicación valorados mediante la aplicación de fórmulas.

CONSORCIO DE TRANSPORTE METROPOLITANO
GERENCIA
ÁREA DE MÁLAGA

APM movilidad

ANEXO XI

AUTORIZACIÓN PARA LA CESIÓN DE INFORMACIÓN RELATIVA A OBLIGACIONES TRIBUTARIAS CON EL ESTADO Y LA COMUNIDAD AUTÓNOMA DE ANDALUCÍA EN PROCEDIMIENTOS DE CONTRATACIÓN

Dª./D.

con residencia en

provincia de

calle n°

según Documento Nacional de Identidad n°

en nombre propio o de la empresa

a la que representa en el procedimiento de adjudicación del contrato (1):

- Expediente:

- Título:

Autoriza a ---------- (2) de la Junta de Andalucía a solicitar la cesión de la información por medios informáticos o telemáticos, sobre la circunstancia de estar o no al corriente de sus obligaciones tributarias con la Comunidad Autónoma de Andalucía así como con el Estado a efectos del procedimiento de contratación del expediente anteriormente indicado, de acuerdo con lo establecido en la Ley Orgánica 15/1999, de 13 de diciembre, de Protección de Datos de Carácter Personal, disposición adicional cuarta de la Ley 40/1998, de 9 de diciembre, del Impuesto sobre la Renta de las Personas Físicas y otras Normas Tributarias, y demás disposiciones de aplicación.

(Lugar, fecha y firma)

(1) Expresar denominación y número del expediente.
(2) Indicar órgano de contratación del expediente.

CONSORCIO DE TRANSPORTE METROPOLITANO ÁREA DE MÁLAGA GERENCIA

APTmovilidad

ANEXO XII

CERTIFICACIÓN DE PERSONAS TRABAJADORAS CON DISCAPACIDAD

Dª./D.
con residencia en
provincia de
calle n°
según Documento Nacional de Identidad n°
en nombre propio o de la empresa que representa (1),

CERTIFICA : *(indicar a, b ó c)*

Que la empresa que representa:

a) Tiene un número de 50 o más personas trabajadoras en su plantilla, siendo el número global de personas trabajadoras de plantilla de ....., el número particular personas trabajadoras con discapacidad de ..... y el porcentaje de personas trabajadoras fijas con discapacidad de ..... (2); por tanto (señalar lo que proceda):

- Cuenta con, al menos, un dos por ciento de personas trabajadoras con discapacidad.

- Ha optado por el cumplimiento de las medidas alternativas legalmente previstas, a cuyo efecto presenta una copia de la declaración de excepcionalidad y una declaración con las concretas medidas aplicadas.

b) Tiene menos de 50 personas trabajadoras en su plantilla, siendo el número global de personas trabajadoras de plantilla de ..... el número particular de personas trabajadoras con discapacidad de ..... y el porcentaje de personas trabajadoras fijas con discapacidad de .....(3)

c) No cuenta con personas trabajadoras en plantilla.

(Lugar, fecha y firma)

(1) Indicar denominación social y NIF.

(2) En las empresas con 50 o más personas trabajadoras en su plantilla la indicación del número de personas trabajadoras fijas con discapacidad es optativa pero se valorará a efectos de lo establecido para los supuestos de empate en la cláusula relativa a la clasificación de las ofertas.

(3) En las empresas con menos de 50 personas trabajadoras en su plantilla, la indicación del número global de personas trabajadoras de plantilla es obligatoria y la indicación del número particular de personas trabajadoras con discapacidad y del porcentaje de personas trabajadoras fijas con discapacidad que tienen en la misma es optativa pero se valorará a efectos de lo establecido para los supuestos de empate en la cláusula relativa a la clasificación de las ofertas.

CONSORCIO DE TRANSPORTE METROPOLITANO GERENCIA ÁREA DE MÁLAGA

APT movilidad

ANEXO XIII

DECLARACIÓN SOBRE LA PROMOCIÓN DE IGUALDAD (1)

Dª./D.
con residencia en
provincia de
calle n°
según Documento Nacional de Identidad n°
en nombre propio o de la empresa que representa (2), declara bajo su personal responsabilidad:

De acuerdo con lo establecido artículo 45 de la Ley 8/2017, de 28 de diciembre, para garantizar los derechos, la igualdad de trato y no discriminación de las personas LGTBI y sus familiares en Andalucía y de conformidad con la Ley 12/2007, de 26 de noviembre para la Promoción de la Igualdad de Género de Andalucía (BOJA de 31 de diciembre), que desarrolla medidas destinadas a lograr la igualdad de oportunidades, tales como:

1. Marca de Excelencia de Distintivo Empresarial de Igualdad.
2. Convenio suscrito al Programa Planes de Igualdad de empresas (IGUALEM).
3. Medidas de Conciliación de la vida personal, familiar y laboral.
4. Elaboración y aplicación de un Plan de Igualdad en la Empresa.
5. Representación equilibrada de mujeres y hombres en los grupos y categorías profesionales.
6. Medidas de acción positiva en el acceso al empleo y en la promoción profesional en los niveles en los que las mujeres estén subrepresentadas.
7. Garantizar la igualdad de retribución por trabajos de igual valor.
8. Implantación de medidas adecuadas de prevención y sanción contra la violencia de género, acoso sexual y por razón de sexo.
9. Implementación de actuaciones de responsabilidad social en materia de igualdad de oportunidades.

La empresa se compromete a facilitar los datos que la Administración considere necesarios para acreditar la veracidad de esta declaración.

(Lugar, fecha y firma)

(1) Véase la cláusula *10.5.2. letra i)* sobre algunos de los medios para acreditar las medidas destinadas a lograr la igualdad de oportunidades.
(2) Indicar denominación social y NIF.

CONSORCIO DE TRANSPORTE METROPOLITANO
GERENCIA
ÁREA DE MÁLAGA

APV movilidad

ANEXO XIV

DECLARACIÓN RESPONSABLE DE PROTECCIÓN DE LOS MENORES

Dª/D
con residencia en
provincia de
calle n.º
según Documento Nacional de Identidad nº
en nombre propio o de la empresa que representa (1) declara bajo su personal responsabilidad:

1.- Que, de conformidad con su objeto social o actividad profesional, la actividad que esta entidad/empresa/persona realiza, en virtud de la presente licitación, implica contacto habitual con menores respecto del personal laboral, voluntario y/o colaborador a su servicio.

2.- Que, en cumplimiento de lo establecido en el artículo 9.3 del Real Decreto 110/2015, de 11 de diciembre de 2015, por el que se regula el Registro Central de Delincuentes Sexuales se ha solicitado a todas las personas que durante la ejecución del servicio por su actividad tienen contacto habitual con menores, certificación negativa del Registro Central de Delincuentes Sexuales y cumplen con el requisito del artículo 13.5 de la Ley Orgánica 1/1996, de 15 de enero, de Protección Jurídica del Menor.

3.- Que, toda la documentación acreditativa del cumplimiento de este requisito del artículo 13.5 de la Ley Orgánica 1/1996, de 15 de enero, de Protección Jurídica del Menor, estará a disposición del órgano de contratación para cuando le sea requerida.

4.- Que, consta entre la documentación el compromiso de las personas, voluntarios o colaboradores de comunicar cualquier cambio que tuviera lugar con posterioridad a la primera certificación negativa.

5.- Que, adquiere el compromiso de comunicar el cumplimiento de este requisito respecto de cualquier persona, voluntario o personal colaborador que sea dado de alta en la plantilla de esa entidad, empresa o persona.

(Lugar, fecha y firma)

(1) Indicar denominación social y NIF.

CONSORCIO DE TRANSPORTE METROPOLITANO ÁREA DE MÁLAGA GERENCIA

APT Movilidad

ANEXO XV
MODELO DE ACUERDO DE CONFIDENCIALIDAD

En Málaga, a 26 de septiembre de 2018

REUNIDOS

De una parte, Carlos Diaz Hidalgo en nombre de API MOVILIDAD, S.A.") con domicilio social en C/ Gertrudis Gomez de Avellaneda, 26, Polígono Trévenez, 29196 Málaga, provista de C.I.F A-78015880, actuando en virtud de escritura de poder autorizada por el Notario de Madrid, D. Antonio-Luis Reina Gutiérrez , bajo el numero 362 de su protocolo,

De otra parte,Marina García Ponce, en nombre del Consorcio de Transporte Metropolitano del Área de Málaga (en adelante CTMAM), con domicilio social en Alameda Principal, n.° 11 segunda planta, 29001 Málaga, provista de N.I.F P-2900050B.

EXPONEN

1. Que en la actualidad ambas partes han firmado un contrato, referido al expediente en relación con el suministro e instalación de postes indicativos de paradas con destino a determinadas paradas de autobuses de líneas gestionadas por el CTMAM
2. Que, de acuerdo con lo anterior y además como resultado de la ejecución de dicho trabajo, es posible que "la persona adjudicataria" obtenga información confidencial. Dicha información podrá ser escrita o bajo otras formas ya sean tangibles o intangibles (de ahora en adelante la "Información"), siendo voluntad de ambas partes el restringir el uso y divulgación de la Información.
3. Que durante el tiempo de ejecución del contrato, ambas partes deberán intercambiar información de carácter sensible y confidencial.
4. Que las partes desean regular el modo en que deberá ser tratada dicha información confidencial y por consiguiente.

ACUERDAN

Primero.- Que, a los efectos de este Acuerdo, tendrá la consideración de información confidencial toda información susceptible de ser revelada de palabra, por escrito o por cualquier otro medio o soporte, tangible o intangible, actualmente conocido o que se invente en el futuro, intercambiada como consecuencia de este Acuerdo, salvo que una de las partes identifique expresamente y por escrito que la información no tiene carácter de confidencial.

Segundo.- Que las partes se comprometen a adoptar las medidas oportunas para asegurar el tratamiento confidencial de dicha información, medidas que no serán menores que las aplicadas por ellas a su propia información confidencial, asumiendo las siguientes obligaciones:

1. Usar la información confidencial solamente para el uso propio al que sea destinada.
2. Permitir el acceso a la información confidencial únicamente a aquellos de sus filiales, representantes y/o personas físicas o jurídicas de "la persona adjudicataria" o, que necesiten la información para el desarrollo de tareas relacionadas con la negociación entre las partes para las que el uso de esta información sea estrictamente necesario.
3. A este respecto, la parte receptora de la información advertirá a dichas personas físicas o jurídicas de sus obligaciones respecto a la confidencialidad, y responderá por el cumplimiento que las mismas hagan de la mencionada información.
4. Comunicar a la otra parte toda filtración de información de la que tengan o lleguen a tener conocimiento, producida por la vulneración del Acuerdo de confidencialidad o por cualquier otra causa sea o no consecuencia de la propia acción u omisión (se incluye en este apartado la divulgación de la información por las personas que hayan accedido a la misma de acuerdo con lo previsto en el punto 2 de este apartado), bien entendido que esa comunicación no exime a la parte que haya incumplido el presente compromiso de confidencialidad, de responsabilidad. En el supuesto de que se incumpla la obligación de notificación incluida en este apartado dará lugar a cuantas responsabilidades se deriven de dicha omisión en particular.

CONSORCIO DE TRANSPORTE METROPOLITANO GERENCIA ÁREA DE MÁLAGA

API movilidad

5. Limitar el uso de la información confidencial intercambiada entre las partes al estrictamente necesario para el cumplimiento del objeto de este Acuerdo, asumiendo la parte receptora de la información confidencial la responsabilidad por todo uso distinto al mismo realizado por ella o por las personas físicas o jurídicas a las que haya permitido el acceso a la información confidencial. El presente acuerdo no supondrá, en ningún caso, la concesión de permiso o derecho expreso o implícito para el uso de patentes, licencias o derechos de autor propiedad de la parte que revele la información.
6. No desvelar ni revelar la información de la otra parte a terceras personas salvo autorización previa y escrita de la parte a la que pertenece la información.
7. Por el término filiales establecido en el presente Acuerdo se entenderán incluidas aquellas entidades directa o indirectamente controladas por cualquiera de las Partes, de conformidad con lo establecido en el artículo 42 del Código de Comercio.
8. API Movilidad, S.A. mantendrá toda la Información obtenida del CTMAM en el ámbito del Proyecto por el que se firma este acuerdo de confidencialidad, cualquiera que sea la forma en que la misma haya sido obtenida, como información estrictamente confidencial, y no la divulgará ni cederá a terceros sin el previo consentimiento escrito del CTMAM. Cuando finalice el contrato "la persona adjudicataria" devolverá en formato electrónico la documentación generada para el Proyecto en cuestión, así como cualquier otro tipo de información que "la persona adjudicataria" pueda haber obtenido. "La persona adjudicataria" tampoco mantendrá ni divulgará los medios para obtener información de los Sistemas de Información del CTMAM. Finalizado el Proyecto, "la persona adjudicataria" **NO retendrá una copia para sus archivos ni del informe ni de cualquier información obtenida durante la ejecución del mismo.**

Tercero.- Que, sin perjuicio de las obligaciones impuestas por la normativa nacional y/o asumidas por la parte receptora de la información confidencial, las obligaciones de confidencialidad recogidas en este Acuerdo no serán aplicables a la información respecto de la que la parte receptora pueda demostrar:
1. Que pueda probarse que era del dominio público en el momento de haberle sido revelada.
2. Que, después de haberle sido revelada, fuera publicada o pueda probarse que de otra forma ha pasado a ser de dominio público, sin quebrantamiento de la obligación de confidencialidad por la parte que recibiera dicha información.
3. Que en el momento de haberle sido revelada, la parte que la recibió ya estuviera en posesión de la misma por medios lícitos o tuviera derecho legalmente a acceder a la misma.
4. Que tuviera consentimiento escrito previo de la otra parte para desvelar la información.

Cuarto.- Las partes se comprometen a mantener vigente este acuerdo de confidencialidad desde la fecha de la firma del mismo, comprometiéndose a incluir en el articulado del Acuerdo referente a colaboración en servicios profesionales en entornos informáticos una cláusula de confidencialidad de igual contenido al recogido en este Acuerdo.
En el caso de que dicho Acuerdo no recogiese la cláusula de confidencialidad a que se refiere el párrafo anterior, el presente Acuerdo de confidencialidad se mantendrá vigente durante el plazo de cinco (5) años.

Quinto.- API Movilidad S.A. se acogerá a los preceptos legales en materia de protección de datos de carácter personal recogidos en la Ley Orgánica 15/1999, de 13 de diciembre, de Protección de Datos de Carácter Personal, en el Real Decreto 1720/2007, de 21 de diciembre, por el que se aprueba el Reglamento de desarrollo de la Ley Orgánica 15/1999, de 13 de diciembre, de protección de datos de carácter personal y al Reglamento (UE) 2016/679 del Parlamento y del Consejo de 27 de abril de 2016, relativo a la protección de las personas físicas en lo que respecta al tratamiento de datos personales y a la libre circulación de estos datos y pro el que se deroga la Directiva 95/46/CE (Reglamento General de Protección de datos) .

Sexto.- Los datos y productos obtenidos como consecuencia de este contrato se considerarán exclusivamente propiedad del CTMAM.

Séptimo.- La falta o retraso por cualquiera de las partes en el ejercicio de sus derechos contractuales (incluido pero no limitado el derecho a requerir el cumplimiento de cualquier termino u obligación del presente Acuerdo de Confidencialidad) no podrá ser considerado como una renuncia a esos derechos, salvo

CONSORCIO DE TRANSPORTE METROPOLITANO GERENCIA ÁREA DE MÁLAGA

API movilidad

que la parte en cuestión renuncie por escrito a los mismos. El presente Acuerdo de Confidencialidad contiene la totalidad de los pactos entre las partes con relación a las cuestiones arriba mencionadas.
Ninguna de las partes podrá dar por terminado, modificar ni corregir el presente Acuerdo ni renunciar al mismo de forma verbal, sin un documento firmado por un representante de la otra parte.
No se han otorgado otras representaciones ni garantías, a excepción de las establecidas de forma expresa en el presente documento. Ninguna de las partes podrá ceder ni transferir a terceros el presente Acuerdo de Confidencialidad, sin el previo consentimiento por escrito de la otra parte.

Octavo.- Las partes reconocen que el incumplimiento o amenaza de incumplimiento del presente Acuerdo de Confidencialidad puede suponer un daño irreparable para el CTMAM y en consecuencia esta podrá adoptar, conjuntamente con otras a las que tenga derecho, medidas cautelares con el fin de impedir cualquier incumplimiento continuado o amenaza de incumplimiento del presente Acuerdo de Confidencialidad.

Noveno.- Las partes, con renuncia expresa de su propio fuero o del que pudiera corresponderles en cuantas cuestiones o litigios se susciten con motivo de la interpretación, aplicación o cumplimiento del presente acuerdo, se someten a la jurisdicción y competencia de los Juzgados y Tribunales de Málaga capital.
En prueba de conformidad con los términos que anteceden, las partes otorgan el presente contrato por duplicado ejemplar y a un solo efecto en la fecha y lugar arriba indicado.

Por: API Movilidad, S.A.

API movilidad

Fdo. Carlos Díaz Hidalgo

Por: CTMAM

CONSORCIO DE TRANSPORTE METROPOLITANO
GERENCIA
ÁREA DE MÁLAGA

Fdo. Marina García Ponce

NOTA: La persona adjudicataria del contrato deberá firmar junto con el documento de formalización del contrato un ejemplar del presente modelo de acuerdo de confidencialidad.

Consorcio de Transporte Metropolitano
Área de Málaga

Expediente Cont. 2018/5

PLIEGO DE PRESCRIPCIONES TÉCNICAS PARTICULARES

DENOMINACIÓN: SUMINISTRO E INSTALACIÓN DE POSTES IDENTIFICATIVOS DE PARADAS CON DESTINO A DETERMINADAS PARADAS DE AUTOBUSES DE LAS LÍNEAS GESTIONADAS POR EL CONSORCIO DE TRANSPORTE METROPOLITANO DEL ÁREA DE MÁLAGA

CONSORCIO DE TRANSPORTE METROPOLITANO GERENCIA ÁREA DE MÁLAGA

CONSORCIO DE TRANSPORTE METROPOLITANO GERENCIA ÁREA DE MÁLAGA

APT movilidad

1. INTRODUCCIÓN

El mobiliario que se define a continuación está destinado a servir al usuario de los autobuses dentro del ámbito del Consorcio de Transporte Metropolitano del Área de Málaga (CTMAM). Constituye este mobiliario los postes identificativos de parada para su instalación en todas las líneas de autobuses existentes o de nueva creación. Por lo tanto se trata de mobiliario específico y concreto, ya que de esta forma se pretende mantener una uniformidad y homogeneidad estética con el resto de los postes ya instalados en paradas de líneas gestionadas por el CTMAM.

Es un mobiliario urbano a instalar o bien en núcleos urbanos, dentro de las poblaciones, próximas a ellas; o en núcleos rurales. En todo caso siempre expuesto a las duras inclemencias del tiempo y a los posibles actos de vandalismo, circunstancias en consideración a la hora de exigir las características de los materiales.

Por un lado hay que considerar la armonía visual-estética de estos equipamientos, estando en concordancia en cada caso con su uso y destino, debiendo siempre reunir condiciones de visibilidad suficiente.

De otra parte, dentro de su diseño gráfico se debe implementar un sistema para la información al usuario, donde se indique la ubicación y los servicios que utilizan ese determinado punto de parada.

Por otro lado, han de poseer aplicaciones gráficas acordes a la imagen institucional del CTMAM y que como mínimo, debe integrar los siguientes elementos:

*Órgano Administrativo instalador (Ctmam).
*Logotipo internacional del autobús.

Son de obligado cumplimiento las normas de accesibilidad vigentes:

- Real Decreto 173/2010, de 19 de febrero, por el que se modifica el Código Técnico de la Edificación, aprobado por el Real Decreto 314/2006, de 17 de marzo, en materia de accesibilidad y no discriminación de las personas con discapacidad.
- Orden VIV/561/2010, de 1 de febrero, por la que se desarrolla el documento técnico de condiciones básicas de accesibilidad y no discriminación para el acceso y utilización de los espacios públicos urbanizados.
- R.D 1544/2007 de 23 de Noviembre, por el que se regulan las condiciones básicas de accesibilidad y no discriminación para el acceso y utilización de los modos de transporte para personas con discapacidad.

CONSORCIO DE TRANSPORTE METROPOLITANO GERENCIA ÁREA DE MÁLAGA

API Movilidad

- Decreto 293/2009 de 7 de Julio de la Junta de Andalucía por el que se aprueba el reglamento que regula las normas para la accesibilidad en las infraestructuras, el urbanismo, la edificación y el transporte en Andalucía, y sus normas de desarrollo.

2. GARANTÍAS Y NIVEL DE SERVICIO.

1. Una vez contratados los suministros y a partir de la fecha del acta de recepción de cada adquisición, dará comienzo el periodo de Garantía General de los postes identificativos (bienes), incluido en el precio de adquisición, y, en su caso, englobará:

- Garantía de fabricación gratuita durante un año.
- Garantía de reparación durante un año.
- Garantía contra oxidación y deterioro prematuro de elementos durante cinco años.
- Garantía de Stock durante dos años.

2. Si un poste no pudiese ser reparado en un plazo de 20 días, el adjudicatario deberá sustituirlo por otro de similares o superiores características, con los mismos plazos de entrega de suministro indicados en el Pliego de Cláusulas Administrativas Particulares. No obstante, a instancias de este y previa justificación de los motivos excepcionales que concurran en cada caso, se podrá acordar con el CTMAM una ampliación del mismo.

2. Los plazos anteriores podrán ser modificados de forma general, respecto del obligatorio como mejora, facturando este servicio en el caso de que dicho coste no se contemple en el correspondiente contrato.

3. El adjudicatario queda obligado a asumir frente al CTMAM el compromiso de Garantía General de todos los postes y accesorios ofertados, aunque no sea fabricante de los mismos. En el caso de que para proceder a una reparación el adjudicatario hubiera de recurrir a terceros, fabricantes o no, serán de su exclusiva competencia los gastos, gestiones, contactos, seguimiento, etc. asegurando en cualquier caso el servicio al bien u accesorio.

4. La responsabilidad de reposición o reparación de los bienes suministrados, en el caso de fallos intrínsecos, y dentro del periodo de garantía de fabricación gratuito ofertado, corresponde a la Empresa Adjudicataria.

Además:

- Las reparaciones se efectuarán, salvo casos excepcionales, en el lugar donde se encuentra instalado el poste.

CONSORCIO DE TRANSPORTE METROPOLITANO
GERENCIA
ÁREA DE MÁLAGA

movilidad

- Los gastos generados por cualquier operación exigida por la reparación o sustitución, incluido el movimiento o retirada de los mismos, gastos de viaje y dieta de los técnicos, etc., serán por cuenta del adjudicatario, el cual no podrá reclamar abonos adicionales por estos conceptos.

- En el caso de que hubiera que trasladarlo a las dependencias del servicio técnico para su reparación, éste se realizará a costa de la empresa adjudicataria.

- Si el CTMAM acreditase la existencia de vicios o defectos en los postes adquiridos, tendrá derecho a reclamar la reposición de los que fuesen inadecuados o bien su reparación, si ésta fuera suficiente. Si aquella estimase, con presunción fundada, que los citados postes no iban a ser aptos para el fin para el que se adquirieron, ni aún después de su reparación o reposición por el adjudicatario, podrá, antes de expirar el plazo de la garantía de fabricación, rechazarlos, dejándolos de cuenta del adjudicatario y quedando exenta de la obligación de pago o teniendo derecho, en su caso a la recuperación del precio satisfecho.

5. Los elementos que deban ser sustituidos, habrán de serlo por piezas originales u otras expresamente señaladas como equivalentes por el fabricante del equipo original, o bien otras aceptadas por el CTMAM. La pieza nueva gozará del mismo período de garantía que tenía la pieza a la que sustituyó, desde la fecha de instalación de la nueva.

6. Una vez concluido cada uno de los períodos que engloba la Garantía General, y a juicio del órgano de contratación, se podrán establecer los nuevos contratos de garantía específicos, no siendo obligatorio realizarlos con la empresa adjudicataria del bien original.

7. El mantenimiento, así como la correspondiente garantía no están incluidos en el precio de los postes. El órgano de contratación podrá establecer contratos de mantenimiento de los postes adquiridos, no siendo obligatorio realizarlos con la empresa suministradora del bien original.

3. DESARROLLO DE LOS TRABAJOS

Los trabajos a efectuar en este contrato se desarrollarán en dos fases:

FASE 1: Suministro

Una vez fabricados los postes por el adjudicatario, éste será el encargado del transporte y del almacenaje necesario hasta su instalación en la ubicación que determine el CTMAM. Este suministro puede ser de forma gradual, según las necesidades del CTMAM, no superando el plazo de un año. El adjudicatario debe custodiar los postes hasta la instalación del total de postes.

CONSORCIO DE TRANSPORTE METROPOLITANO
GERENCIA
ÁREA DE MÁLAGA

FASE 2: Instalación

APK movilidad

La instalación de los postes se realizará por el contratista, anclados al suelo, según las especificaciones del fabricante.

Se otorga un plazo de tres días desde que el poste está fabricado y se conocen todos los datos de su ubicación facilitados por el Ctmam para la instalación definitiva del mismo, pudiéndose ampliar este plazo hasta los 7 días por causas extraordinarias, debidamente justificadas por parte del Contratista.

Tampoco forma parte del contenido de este acuerdo marco la obtención de cuantos permisos y licencias sean necesarias para realizar los trabajos, así como la disponibilidad del suelo.

En el presente Pliego se tratará solamente del poste indicativo de parada, y de la forma en que irán anclados al suelo según las definiciones técnicas recomendadas por el propio suministrador.

Todos los costes necesarios hasta conseguir la correcta instalación de los postes se considerarán incluidos en las proposiciones económicas presentadas por los licitadores.

4. DESCRIPCIÓN DE LOS MODELOS DE PROPOSICIÓN

Su diseño permite ser localizados fácilmente tanto por los propios usuarios como por los conductores de los autobuses de línea a una distancia más que prudente para poder efectuar la parada correspondiente.

4.1. POSTE INDICATIVO DE PARADAS (Código P-100)

* Materiales, diseño y características técnicas:

El material a emplear será el acero estructural.

El acabado de los elementos de acero es el de pintura termo endurecible y, en concreto, el de poliéster lacado al horno. Se trata de un recubrimiento de polvo obtenido a partir de resinas de poliéster puro, con una protección de 90/100 micras de espesor y un acabado final brillante y liso satinado.

Está concebido como un elemento compacto dotado para un óptimo comportamiento ante el vandalismo. El diseño del poste indicativo comprende:

- Banda Corporativa.
- Pictograma de Autobús.
- Expositor reservado para la información del concesionario.

La parte superior incorpora el pictograma de autobús en vinilo reflectante para facilitar su visualización nocturna.

CONSORCIO DE TRANSPORTE METROPOLITANO ÁREA DE MÁLAGA GERENCIA
APM movilidad

El poste indicativo de parada estará dotado de expositor de información básica que detallará las líneas y número de autobuses que corresponda a la parada, esquema de recorrido de las líneas, etc.

El expositor de información estará realizado con perfilería de aluminio y frente practicable de metacrilato de alto impacto. La puerta será batiente con junta de estanqueidad y bisagras integradas así como cerradura de seguridad. El fondo será de chapa electrozincada y lacada en blanco para recibir fácilmente distintos formatos de información.

El conjunto de la estructura tiene que estar debidamente preparada para ser montada sobre basamento o acerado existente mediante la fijación directa con tacos de expansión. No se admitirán los que el montaje de los apoyos se realice mediante varillas o pernos embutidos en la base de hormigón.

* Accesorios/opciones:

Sistema de iluminación.

El sistema de iluminación de los postes indicativos de paradas estará formado por luminarias alojadas en el expositor reservado para la información del concesionario, con conexión a la red pública de alumbrado o placas solares.

Código	Accesorios/opciones
P.101	Equipo de iluminación con conexión a la red pública
P.102	Equipo de iluminación con paneles solares
P.103	Sustitución del acero estructural por el aluminio

CONSORCIO DE TRANSPORTE METROPOLITANO
GERENCIA
ÁREA DE MÁLAGA

API movilidad

4.2. POSTE INDICATIVO DE PARADAS (Código P-200)

* Materiales, diseño y características técnicas:

El poste indicativo de paradas (Código P-200), tendrá las mismas características que las definidas para el poste Código P-100, excepto las condiciones de su diseño que deberán se iguales en ambas caras.

El diseño del poste indicativo en ambas caras, comprende:

- Banda Corporativa.
- Pictograma de Autobús.
- Expositor reservado para la información del concesionario.

La parte superior incorpora el pictograma de autobús en vinilo reflectante para facilitar su visualización nocturna.
El poste indicativo de parada estará dotado de dos expositores de información básica, uno en cada lado del fuste, que detallará las líneas y número de autobuses que corresponda a la parada, esquema de recorrido de las líneas, etc.
Los expositores de información estarán realizados con perfilería de aluminio y frente practicable de metacrilato de alto impacto. Las puertas será batiente con junta de estanqueidad y bisagras integradas así como cerradura de seguridad. El fondo será de chapa electrozincada y lacada en blanco para recibir fácilmente distintos formatos de información.

* Accesorios/opciones: Sistema de iluminación.

El sistema de iluminación de los postes indicativos de paradas estará formado por luminarias alojadas en el expositor reservado para la información del concesionario, con conexión a la red pública de alumbrado o placas solares.

Código	Accesorios/opciones
P.201	Equipo de iluminación con conexión a la red pública
P.202	Equipo de iluminación con paneles solares
P.203	Sustitución del acero estructural por el aluminio

CONSORCIO DE TRANSPORTE METROPOLITANO ÁREA DE MÁLAGA GERENCIA

APTmovilidad

5. OBRA CIVIL

La obra civil necesaria para apoyo y anclaje donde se instalen los postes para las paradas de autobuses se ejecutarán por los Ayuntamientos a que pertenece el término municipal donde se encuentren ubicadas las mismas, siempre que tengan el asesoramiento técnico de los instaladores, dimensiones, recomendación de materiales a emplear, ejecución, etc. Estos últimos tienen la obligación, si es necesario, de proporcionar plantillas de fundación, anclajes o algún otro elemento para su perfecta terminación así como, en casos excepcionales, comprometerse a realizar la obra civil de cimentación cuando así lo considere la Administración.

El suministrador estará obligado a proporcionar a las diferentes Delegaciones, la información necesaria para la ejecución de la instalación eléctrica, en el caso de que ésta sea necesaria.

6. REPRESENTACIÓN GRÁFICA

Este apartado recoge, a modo orientativo y de clarificación, cómo quedarían representados los postes indicativos de parada, haciendo una recopilación de todas las señales gráficas informativas incorporadas en el contexto general de los postes.

a) POSTE INDICATIVO DE PARADA

A continuación se representa las señalizaciones del poste indicativo de parada:

1. Pictograma de autobús en verde Pantone 356 (RAL 6029), realizado sobre un vinilo reflactante. Esta zona del poste irá pintada en verde Pantone 356 (RAL 6029).

2. Espacio informativo
3. Poste en color amarillo Pantone 617. (logo de la J.A. NO)

CONSORCIO DE TRANSPORTE METROPOLITANO
GERENCIA
ÁREA DE MÁLAGA

APM movilidad

6.1 POSTE INDICATIVO DE PARADAS (Código: P-100)

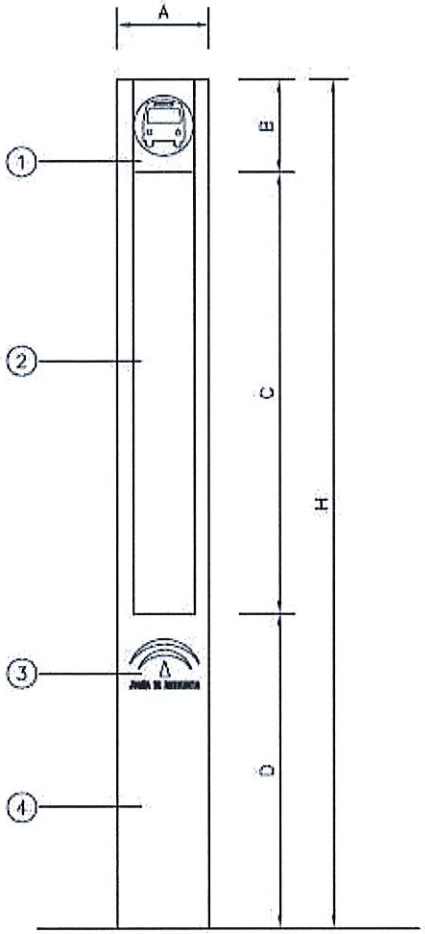

ALZADO FRONTAL

Dimensiones	
A	0,30 m
H	2,75 m
B	0,30 m
C	1,45
D	1,00 m

CONSORCIO DE TRANSPORTE METROPOLITANO
GERENCIA
ÁREA DE MÁLAGA

APTmovilidad

6.2 POSTE INDICATIVO DE PARADAS (Código: P-200)

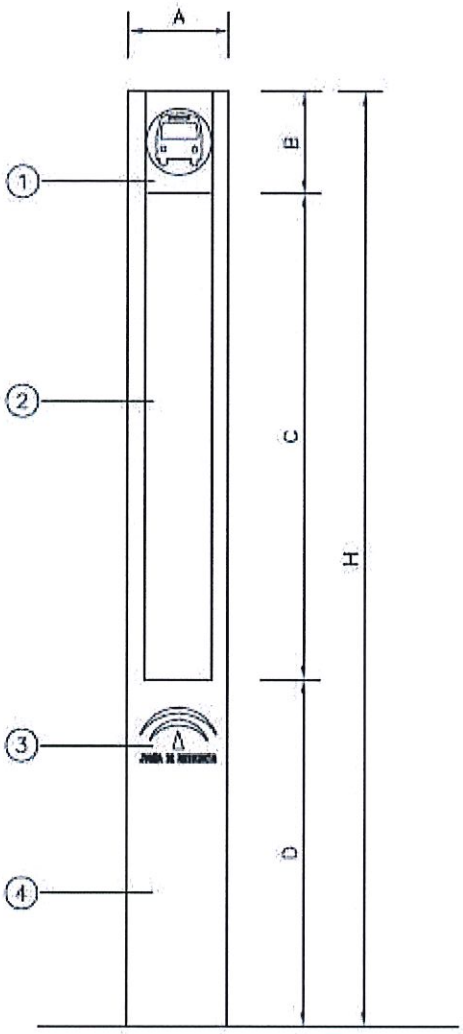

ALZADO FRONTAL Y TRASERO

Dimensiones	
A	0,30 m
H	2,75 m
B	0,30 m
C	1,45
D	1,00 m

CONSORCIO DE TRANSPORTE METROPOLITANO
GERENCIA
ÁREA DE MÁLAGA
APIV movilidad

7. CANTIDAD DE POSTES A SUMINISTRAR.

El número de postes identificativos de parada a suministrar e instalar, objeto de este contrato es de 70 uds. del modelo P-100 antes descrito.

LA DIRECTORA GERENTE

CONSORCIO DE TRANSPORTE METROPOLITANO
GERENCIA
ÁREA DE MÁLAGA

Fdo. Marina García Ponce

EL ADJUDICATARIO

API Movilidad

API Movilidad, S.A.

Fdo. Carlos Díaz Hidalgo

RESOLUCIÓN 2018/797 DE LA DIRECTORA-GERENTE DEL CONSORCIO DE TRANSPORTE METROPOLITANO DEL AREA DE MÁLAGA POR LA QUE SE ADJUDICA EL CONTRATO DEL EXPEDIENTE 2018/5

OBJETO: ADJUDICACIÓN CONTRATO DE SUMINISTRO E INSTALACIÓN DE POSTES INDICATIVOS (MOBILIARIO URBANO) PARA LAS PARADAS DE AUTOBUSES EN EL ÁMBITO DEL CONSORCIO DE TRANSPORTE METROPOLITANO DEL ÁREA DE MÁLAGA

IMPORTE DE LA ADJUDICACIÓN: 16.808,40€ (IVA excluido)

1- Con fecha 24 de julio de 2018 se dictó Resolución 2018/604 de aprobación de inicio de expediente de contratación 2018/5 de suministro e instalación de postes indicativos (mobiliario urbano) para las paradas de autobuses en el ámbito del Consorcio de Transporte Metropolitano del Área de Málaga, mediante procedimiento abierto simplificado abreviado.

2.- Publicado el anuncio en el perfil del contratante del Consorcio de Transporte ubicado electrónicamente en el perfil del contratante de la Junta de Andalucía se otorgó hasta el 10 de septiembre de 2018 para que los licitadores presentaran sus ofertas.

3.- Finalizado el plazo de presentación de ofertas, el Órgano de Contratación procede a la apertura del único sobre de la licitación entregado por las empresas participantes, y se procede a la baremación de las ofertas de acuerdo a las fórmulas establecidas en el PCAP, se procede a su análisis, dándose por válida la documentación presentado y proponiéndose como adjudicataria la mercantil API Movilidad, S.A.

Vistos los acuerdos del Órgano de Contratación y tras hacer entrega la empresa propuesta de la documentación requerida previa a la adjudicación, esta Gerencia, en virtud de las facultades atribuidas los Estatutos del Consorcio de Transportes del Área de Málaga, publicados por Resolución de la Dirección General de Administración Local de 23 de mayo de 2003 (BOJA nº 107, de 6 de junio), y modificados en BOJA de 30 de enero de 2008.

RESUELVE

Adjudicar el contrato de suministro e instalación de postes indicativos (mobiliario urbano) para las paradas de autobuses en el ámbito del Consorcio de Transporte Metropolitano del Área de Málaga, a la mercantil API Movilidad, S.A. con C.I.F. A-78015880, por un importe de 16.808,40€ (IVA no incluido) (Dieciséis mil ochocientos ocho euros con cuarenta céntimos)

De acuerdo a lo estipulado en el artículo 159.6.g) de la Ley 9/2017, de 8 de noviembre, de Contratos del Sector Público, la formalización del contrato podrá efectuarse mediante la firma de aceptación por el contratista adjudicatario de la resolución de adjudicación.

Notifíquese la presente Resolución a las partes interesadas, haciéndoles saber que contra la presente Resolución, que no agota la vía administrativa, podrá interponerse recurso de alzada al Consejo de Administración del Consorcio de Transporte Metropolitano del Área de Málaga en un plazo de un mes, a contar desde el día siguiente a la publicación en el perfil del contratante.

Málaga, a 26 de septiembre de 2018

La Directora-Gerente

Fdo.: Marina García Ponce

RESOLUCIÓN 2018/797 DE LA DIRECTORA-GERENTE DEL CONSORCIO DE TRANSPORTE METROPOLITANO DEL AREA DE MÁLAGA POR LA QUE SE ADJUDICA EL CONTRATO DEL EXPEDIENTE 2018/5

OBJETO: ADJUDICACIÓN CONTRATO DE SUMINISTRO E INSTALACIÓN DE POSTES INDICATIVOS (MOBILIARIO URBANO) PARA LAS PARADAS DE AUTOBUSES EN EL ÁMBITO DEL CONSORCIO DE TRANSPORTE METROPOLITANO DEL ÁREA DE MÁLAGA

IMPORTE DE LA ADJUDICACIÓN: 16.808,40€ (IVA excluido)

1- Con fecha 24 de julio de 2018 se dictó Resolución 2018/604 de aprobación de inicio de expediente de contratación 2018/5 de suministro e instalación de postes indicativos (mobiliario urbano) para las paradas de autobuses en el ámbito del Consorcio de Transporte Metropolitano del Área de Málaga, mediante procedimiento abierto simplificado abreviado.

2.- Publicado el anuncio en el perfil del contratante del Consorcio de Transporte ubicado electrónicamente en el perfil del contratante de la Junta de Andalucía se otorgó hasta el 10 de septiembre de 2018 para que los licitadores presentaran sus ofertas.

3.- Finalizado el plazo de presentación de ofertas, el Órgano de Contratación procede a la apertura del único sobre de la licitación entregado por las empresas participantes, y se procede a la baremación de las ofertas de acuerdo a las fórmulas establecidas en el PCAP, se procede a su análisis, dándose por válida la documentación presentado y proponiéndose como adjudicataria la mercantil API Movilidad, S.A.

Vistos los acuerdos del Órgano de Contratación y tras hacer entrega la empresa propuesta de la documentación requerida previa a la adjudicación, esta Gerencia, en virtud de las facultades atribuidas los Estatutos del Consorcio de Transportes del Área de Málaga, publicados por Resolución de la Dirección General de Administración Local de 23 de mayo de 2003 (BOJA nº 107, de 6 de junio), y modificados en BOJA de 30 de enero de 2008.

RESUELVE

Adjudicar el contrato de suministro e instalación de postes indicativos (mobiliario urbano) para las paradas de autobuses en el ámbito del Consorcio de Transporte Metropolitano del Área de Málaga, a la mercantil API Movilidad, S.A. con C.I.F. A-78015880, por un importe de 16.808,40€ (IVA no incluido) (Dieciséis mil ochocientos ocho euros con cuarenta céntimos)

De acuerdo a lo estipulado en el artículo 159.6.g) de la Ley 9/2017, de 8 de noviembre, de Contratos del Sector Público, la formalización del contrato podrá efectuarse mediante la firma de aceptación por el contratista adjudicatario de la resolución de adjudicación.

Notifíquese la presente Resolución a las partes interesadas, haciéndoles saber que contra la presente Resolución, que no agota la vía administrativa, podrá interponerse recurso de alzada al Consejo de Administración del Consorcio de Transporte Metropolitano del Área de Málaga en un plazo de un mes, a contar desde el día siguiente a la publicación en el perfil del contratante.

Málaga, a 26 de septiembre de 2018

La Directora-Gerente

Fdo.: Marina García Ponce