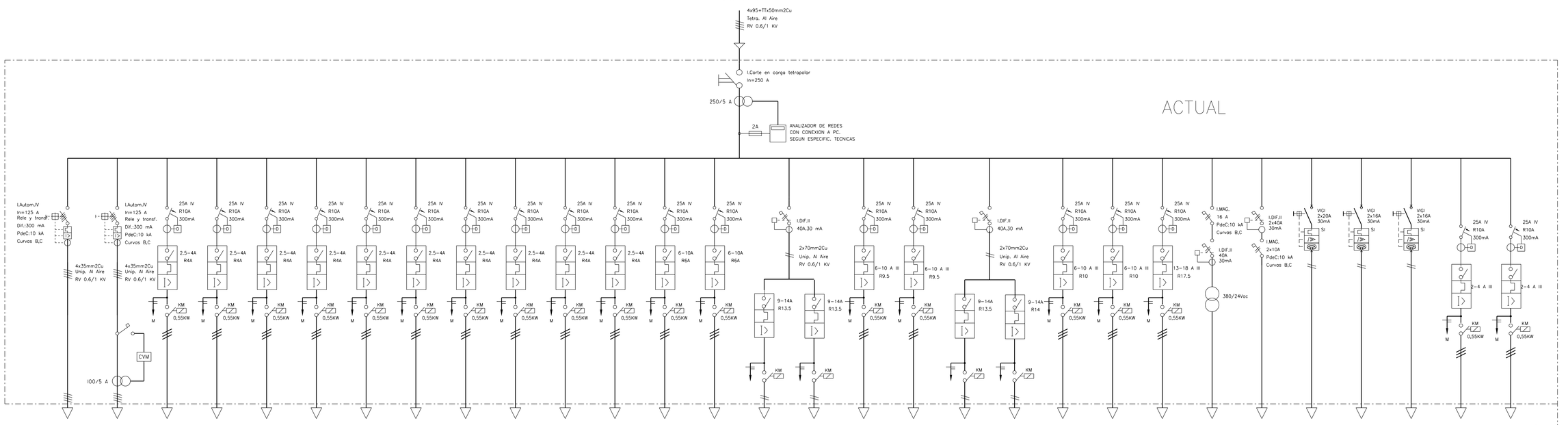

N°	09A01	09A02	09A03	09A04	09A05	09A06	09A07	09A08	09A09	09A10	09A11	09A12	09A13	09A14	09A15	09A16	09A17	09A18	09A19	09A20	09A21	09A22	09A23	09A24	–	09A26	09A27	09A28	09A--	09A--
DESCRIPCION	Bomba de calor 1 EF01	Bomba de calor 2 Tres Ciclos EF02	BOMBA 2.1 Primario EF01	BOMBA 2.2 Primario EF01	BOMBA 3 Primario EF02	BOMBA 4 Primario EF02	Circuito secundario Frio (bomba 1)	Circuito secundario Frio (bomba 2)	BOMBA 3 Secundario Frio	BOMBA 4 Secundario Frio	BOMBA 5 Secundario Calor	BOMBA 6 Secundario Calor	BOMBA 7 Secundario Calor	BOMBA 8 Secundario Calor	FAN-COIL: planta baja 1	FAN-COIL: planta baja 2	CL-Plató Impulsion	CL-Plató Retorno	FAN-COIL: planta alta 1	FAN-COIL: planta alta 2	CL-Redaccion Impulsion	CL-Redaccion Retorno	CL-Radio	VALVULERIA CTROL. en Cuadro	MANIOBRA CE-09A Cuadro	SPLIT CGBT	SPLIT TELEFONIA	SPLIT C.C. RADIO	Circuito primario Calor (CLIMAVENETA)	Circuito primario Calor (CLIMAVENETA)
CONDUCTOR	4x35+TTx16mm2Cu Unipolares B.Tubo RV 0,6/1 KV	4x35+TTx16mm2Cu Unipolares B.Tubo RV 0,6/1 KV	3x2.5+TTx2.5mm2Cu Unipolares B.Tubo RV 0,6/1 KV	3x2.5+TTx2.5mm2Cu Unipolares B.Tubo RV 0,6/1 KV	3x2.5+TTx2.5mm2Cu Unipolares B.Tubo RV 0,6/1 KV	3x2.5+TTx2.5mm2Cu Unipolares B.Tubo RV 0,6/1 KV	3x2.5+TTx2.5mm2Cu Unipolares B.Tubo RV 0,6/1 KV	3x2.5+TTx2.5mm2Cu Unipolares B.Tubo RV 0,6/1 KV	3x2.5+TTx2.5mm2Cu Unipolares B.Tubo RV 0,6/1 KV	3x2.5+TTx2.5mm2Cu Unipolares B.Tubo RV 0,6/1 KV	3x2.5+TTx2.5mm2Cu Unipolares B.Tubo RV 0,6/1 KV	3x2.5+TTx2.5mm2Cu Unipolares B.Tubo RV 0,6/1 KV	3x2.5+TTx2.5mm2Cu Unipolares B.Tubo RV 0,6/1 KV	3x2.5+TTx2.5mm2Cu Unipolares B.Tubo RV 0,6/1 KV	2x2.5+TTx2.5mm2Cu Unipolares Al Aire RV 0,6/1 KV	2x2.5+TTx2.5mm2Cu Unipolares Al Aire RV 0,6/1 KV	4x2.5+TTx2.5mm2Cu Unipolares Al Aire RV 0,6/1 KV	4x2.5+TTx2.5mm2Cu Unipolares Al Aire RV 0,6/1 KV	2x2.5+TTx2.5mm2Cu Unipolares Al Aire RV 0,6/1 KV	2x2.5+TTx2.5mm2Cu Unipolares Al Aire RV 0,6/1 KV	4x2.5+TTx2.5mm2Cu Unipolares Al Aire RV 0,6/1 KV	4x2.5+TTx2.5mm2Cu Unipolares Al Aire RV 0,6/1 KV	4x2.5+TTx2.5mm2Cu Unipolares Al Aire RV 0,6/1 KV		2x1,5 mm2Cu	2x4+TT	2x2,5+TT	2x2,5+TT	3x2,5+TTx2,5mm2Cu Unipolares B.Tubo RV 0,6/1 KV	3x2,5+TTx2,5mm2Cu Unipolares B.Tubo RV 0,6/1 KV
POTENCIA CALC.	38,100W	38,100W	750W	750W	750W	750W	2,200W	2,200W	2,200W	2,200W	1,500W	1,500W	550W	550W	675W	641W	3,000W	3,000W	885W	694W	3,000W	3,000W	7,000W						1100W	1100W
OBSERVACIONES	F9-1	F9-2	F9-3	F9-4	F9-5	F9-5/1	F9-6	F9-7	F9-8	F9-9	F9-10	F9-11	F9-12	F9-13	F9 -14	F9 -15	F9 -16	F9 -16/1	F9 -17	F9 -18	F9 - 19	F9 - 19/1	F9 - 20	F9 - 21					F9-23	F9-24

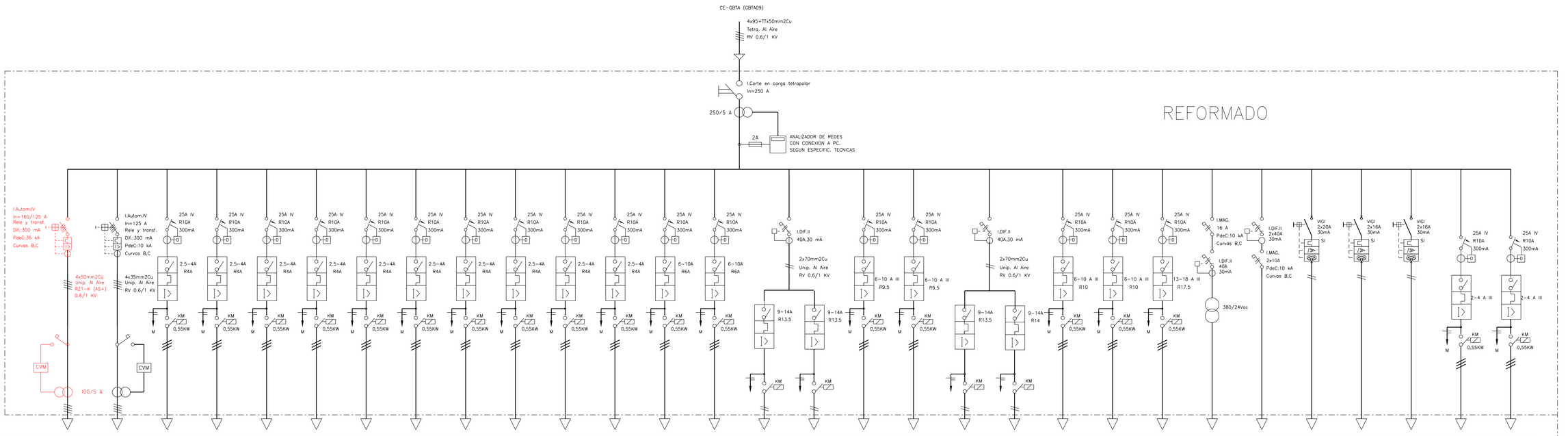

N°	09A01	09A02	09A03	09A04	09A05	09A06	09A07	09A08	09A09	09A10	09A11	09A12	09A13	09A14	09A15	09A16	09A17	09A18	09A19	09A20	09A21	09A22	09A23	09A24	–	09A26	09A27	09A28	09A--	09A--
DESCRIPCION	Bomba de calor 1 EF01	Bomba de calor 2 Tres Ciclos EF02	BOMBA 2.1 Primario EF01	BOMBA 2.2 Primario EF01	BOMBA 3 Primario EF02	BOMBA 4 Primario EF02	Circuito secundario Frio (bomba 1)	Circuito secundario Frio (bomba 2)	BOMBA 3 Secundario Frio	BOMBA 4 Secundario Frio	BOMBA 5 Secundario Calor	BOMBA 6 Secundario Calor	BOMBA 7 Secundario Calor	BOMBA 8 Secundario Calor	FAN-COIL: planta baja 1	FAN-COIL: planta baja 2	CL-Plató impulsion	CL-Plató Retorno	FAN-COIL: planta alta 1	FAN-COIL: planta alta 2	CL-Redaccion Impulsion	CL-Redaccion Retorno	CL-Radio	VALVULERIA CTROL. en Cuadro	MANIOBRA CE-09A Cuadro	SPLIT CGBT	SPLIT TELEFONIA	SPLIT C.C. RADIO	Circuito primario Calor (CLIMAVENETA)	Circuito primario Calor (CLIMAVENETA)
CONDUCTOR	4x50+TTx25mm2Cu Unipolares B.Tubo RZ1-K (AS+) 0,6/1KV	4x35+TTx16mm2Cu Unipolares B.Tubo RV 0,6/1 KV	3x2.5+TTx2.5mm2Cu Unipolares B.Tubo RV 0,6/1 KV	3x2.5+TTx2.5mm2Cu Unipolares B.Tubo RV 0,6/1 KV	3x2.5+TTx2.5mm2Cu Unipolares B.Tubo RV 0,6/1 KV	3x2.5+TTx2.5mm2Cu Unipolares B.Tubo RV 0,6/1 KV	3x2.5+TTx2.5mm2Cu Unipolares B.Tubo RV 0,6/1 KV	3x2.5+TTx2.5mm2Cu Unipolares B.Tubo RV 0,6/1 KV	3x2.5+TTx2.5mm2Cu Unipolares B.Tubo RV 0,6/1 KV	3x2.5+TTx2.5mm2Cu Unipolares B.Tubo RV 0,6/1 KV	3x2.5+TTx2.5mm2Cu Unipolares B.Tubo RV 0,6/1 KV	3x2.5+TTx2.5mm2Cu Unipolares B.Tubo RV 0,6/1 KV	3x2.5+TTx2.5mm2Cu Unipolares B.Tubo RV 0,6/1 KV	3x2.5+TTx2.5mm2Cu Unipolares B.Tubo RV 0,6/1 KV	2x2.5+TTx2.5mm2Cu Unipolares Al Aire RV 0,6/1 KV	2x2.5+TTx2.5mm2Cu Unipolares Al Aire RV 0,6/1 KV	4x2.5+TTx2.5mm2Cu Unipolares Al Aire RV 0,6/1 KV	4x2.5+TTx2.5mm2Cu Unipolares Al Aire RV 0,6/1 KV	2x2.5+TTx2.5mm2Cu Unipolares Al Aire RV 0,6/1 KV	2x2.5+TTx2.5mm2Cu Unipolares Al Aire RV 0,6/1 KV	4x2.5+TTx2.5mm2Cu Unipolares Al Aire RV 0,6/1 KV	4x2.5+TTx2.5mm2Cu Unipolares Al Aire RV 0,6/1 KV	4x2.5+TTx2.5mm2Cu Unipolares Al Aire RV 0,6/1 KV		2x1,5 mm2Cu	2x4+TT	2x2,5+TT	2x2,5+TT	3x2,5+TTx2,5mm2Cu Unipolares B.Tubo RV 0,6/1 KV	3x2,5+TTx2,5mm2Cu Unipolares B.Tubo RV 0,6/1 KV
POTENCIA CALC.	45,000W	38,100W	750W	750W	750W	750W	2,200W	2,200W	2,200W	2,200W	1,500W	1,500W	550W	550W	675W	641W	3,000W	3,000W	885W	694W	3,000W	3,000W	7,000W						1100W	1100W
OBSERVACIONES	F9-1	F9-2	F9-3	F9-4	F9-5	F9-5/1	F9-6	F9-7	F9-8	F9-9	F9-10	F9-11	F9-12	F9-13	F9 -14	F9 -15	F9 -16	F9 -16/1	F9 -17	F9 -18	F9 - 19	F9 - 19/1	F9 - 20	F9 - 21					F9-23	F9-24

CanalSur
RADIO Y TELEVISION

DIRECCION TECNICA

Rev	Fecha	Modificación	Realizado	Dibujado
✓ 8	–	–	–	–
✓ 7	–	–	–	–
✓ 6	–	–	–	–
✓ 5	–	–	–	–

REVISIONES

Rev	Fecha	Modificación	Realizado	Dibujado
✓ 4	–	–	–	–
✓ 3	–	–	–	–
✓ 2	–	–	–	–
✓ 1	–	–	–	–

REVISIONES

DIBUJADO J.Heras FECHA 11/03/2019
SUPERVIS. Fco.Sanchez FECHA –

R.T.V.A.

GENERADORES TERMICOS PARA CP,s DE RTVA
EN ALMERIA Y CADIZ

ALMERIA CUADRO CLIMATIZACION
CE-09A

PLANO Nº REFERENCIA 22565400

ESCALA s/e Inst. –
HOJAS – Lugar –
PLANO Nº 1.05
HOJA SIGUE