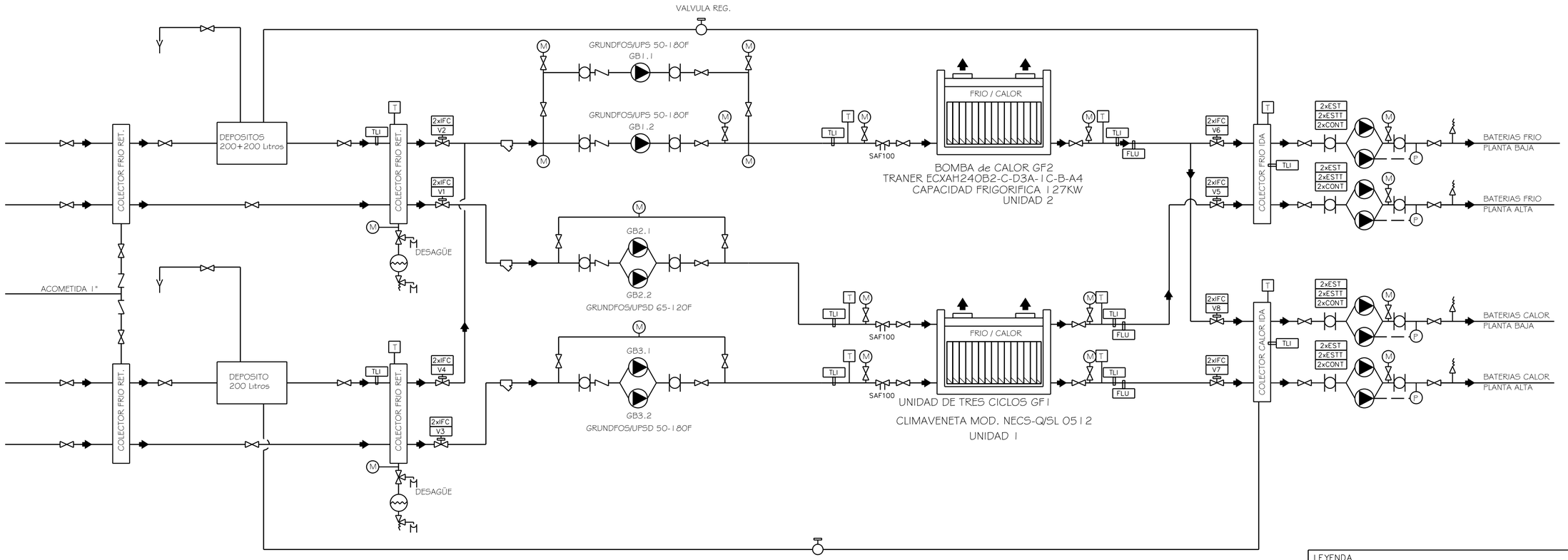

LEYENDA	
SIMBOLOGIA	
IFC	INTERRUPTOR FINAL DE CARRERA
TAC	SONDA DE TEMPERATURA CONDUCTOS DE AIRE
TAE	SONDA DE TEMPERATURA AMBIENTE EXTERIOR
TLI	SONDA DE TEMPERATURA INMERSION TUBERIAS DE AGUA
FLU	INTERRUPTOR DE FLUJO PARA LIQUIDOS
V2P	VALVULA DE DOS VIAS ACCION PROPORCIONAL
V2	VALVULA DE DOS VIAS ACCION TODO-NADA
PACA	SONDA DE PRESION ABSOLUTA CONDUCTOS DE AIRE
PSCD	PRESOSTATO DIFERENCIAL CONDUCTOS DE AIRE
ACP	ACTUADOR PROPORCIONAL COMPUERTAS DE AIRE
CONT	SALIDA DIGITAL CONTACTOR CUADRO ELECTRICO
EST	ESTADO DE FUNCIONAMIENTO
ESTT	ESTADO DE FUNCIONAMIENTO TERMICO
THE	ESTADO DE TEMPERATURA Y HUMEDAD EXTERIOR
THC	ESTADO DE TEMPERATURA Y HUMEDAD EN CONDUCTO

DETALLE: SOPORTE TUBERIA DISTRIBUCION VERTICAL

CODIGO: DB4 | ESCALA: s/e | EDICION: Mayo 1997

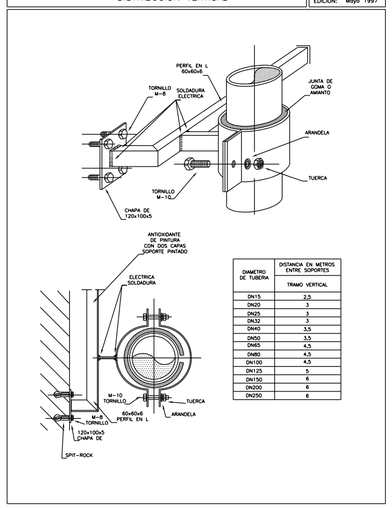

DIAMETRO DE TUBERIA	DISTANCIA EN METROS ENTRE SOPORTES
	TRAMO VERTICAL
DN15	2,5
DN20	3
DN25	3
DN32	3
DN40	3,5
DN50	3,5
DN65	4,5
DN80	4,5
DN100	4,5
DN125	5
DN150	6
DN200	6
DN250	6

DETALLE: SOPORTE TUBERIA DISTRIBUCION HORIZONTAL

CODIGO: DB3 | ESCALA: s/e | EDICION: Mayo 1997

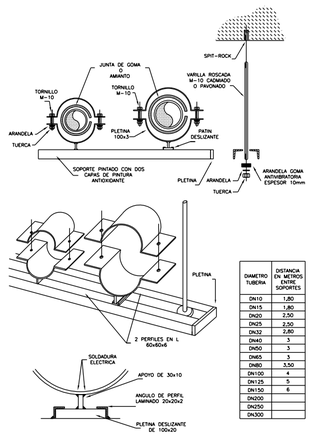

DIAMETRO TUBERIA	DISTANCIA EN METROS ENTRE SOPORTES
DN10	1,80
DN15	1,80
DN20	2,50
DN25	2,50
DN32	2,80
DN40	3
DN50	3
DN65	3
DN80	3,50
DN100	4
DN125	5
DN150	6
DN200	
DN250	
DN300	

CanalSur | Radio y Televisión de Andalucía

DIRECCION TECNICA

Rev	Fecha	Modificación	Realizado	Dibujado
✓ 4	–	–	–	–
✓ 3	–	–	–	–
✓ 2	–	–	–	–
✓ 1	–	–	–	–

REVISIONES

DIBUJADO J.Heras FECHA 11/03/2019

SUPERVIS. Fco. Sanchez FECHA –

R.T.V.A.

GENERADORES TERMICOS PARA CP,s DE RTVA
EN ALMERIA Y CADIZ

ALMERIA ESQUEMA DE PRINCIPIO DE LA PLANTA DE CLIMATIZACION

PLANO Nº REFERENCIA 22565700

ESCALA s/e | Inst. – | HOJAS – | Lugar –

PLANO Nº 1.04

HOJA 01 | SIGUE 02