ESQUEMA DE PRINCIPIO

CODIGO:	
ESCALA:	xxx
EDICION:	xxx

NOTA:
EL EQUIPO AUTONOMO PARA LA SALA DE COMUNICACIONES SE INTEGRARA EN EL SISTEMA DE GESTION MEDIANTE SOFTWARE CORRESPONDIENTE.

NOTA:
PARA LA MANIOBRA DE LAS VALVULAS DE DOS VIAS DE LA BOMBA DE CALOR BC02 DEBERAN TENERSE EN CUENTA LAS SIGUIENTES CONSIDERACIONES:
- EN EL CAMBIO DE CALOR A FRIO SE DEBERA SEGUIR LA SIGUIENTE SECUENCIA:
  1.º SE DETENDRA LA PRODUCCION DE CALOR DE LA BOMBA DE CALOR BC02
  2.º SE MANTENDRA EN FUNCIONAMIENTO LA BOMBA CIRCULADORA DE LA BC02 HASTA QUE LA TEMPERATURA DE IMPULSION SEA IGUAL A LA DE RETORNO
  3.º SE DETENDRA LA BOMBA CIRCULADORA DE LA BC02
  4.º SE CERRARA LA VALVULA DE DOS VIAS DEL CIRCUITO DE AGUA CALIENTE
  5.º SE ABRIRA LA VALVULA DE DOS VIAS DEL CIRCUITO DE AGUA FRIA
  6.º SE PONDRA EN FUNCIONAMIENTO LA BOMBA CIRCULADORA DE LA BC02.
  7.º CUANDO EL AGUA DE RETORNO DE LA BC02 ESTE POR DEBAJO DE 30ºC SE PONDRA EN FUNCIONAMIENTO LA BC02 FUNCIONANDO EN MODO FRIO

LA MANIOBRA ANTERIORMENTE DESCRITA SE CONTROLARA Y EJECUTARA MEDIANTE PROGRAMACION EN EL SISTEMA DE GESTION GENERAL DEL EDIFICIO

NOTA:
LAS VALVULAS DE 2 VIAS CON ACTUADOR PROPORCIONAL TENDRAN UN FUNCIONAMIENTO COMPLETAMENTE ABIERTA O COMPLETAMENTE CERRADA, INDICANDO EL ESTADO DE LA VALVULA ABIERTA EN EL RANGO 0-1% Ó CERRADA EN EL RANGO 99-100% DE SU RECORRIDO DE REGULACION POR MEDIO DE SEÑAL ANALÓGICA AL SISTEMA DE GESTION

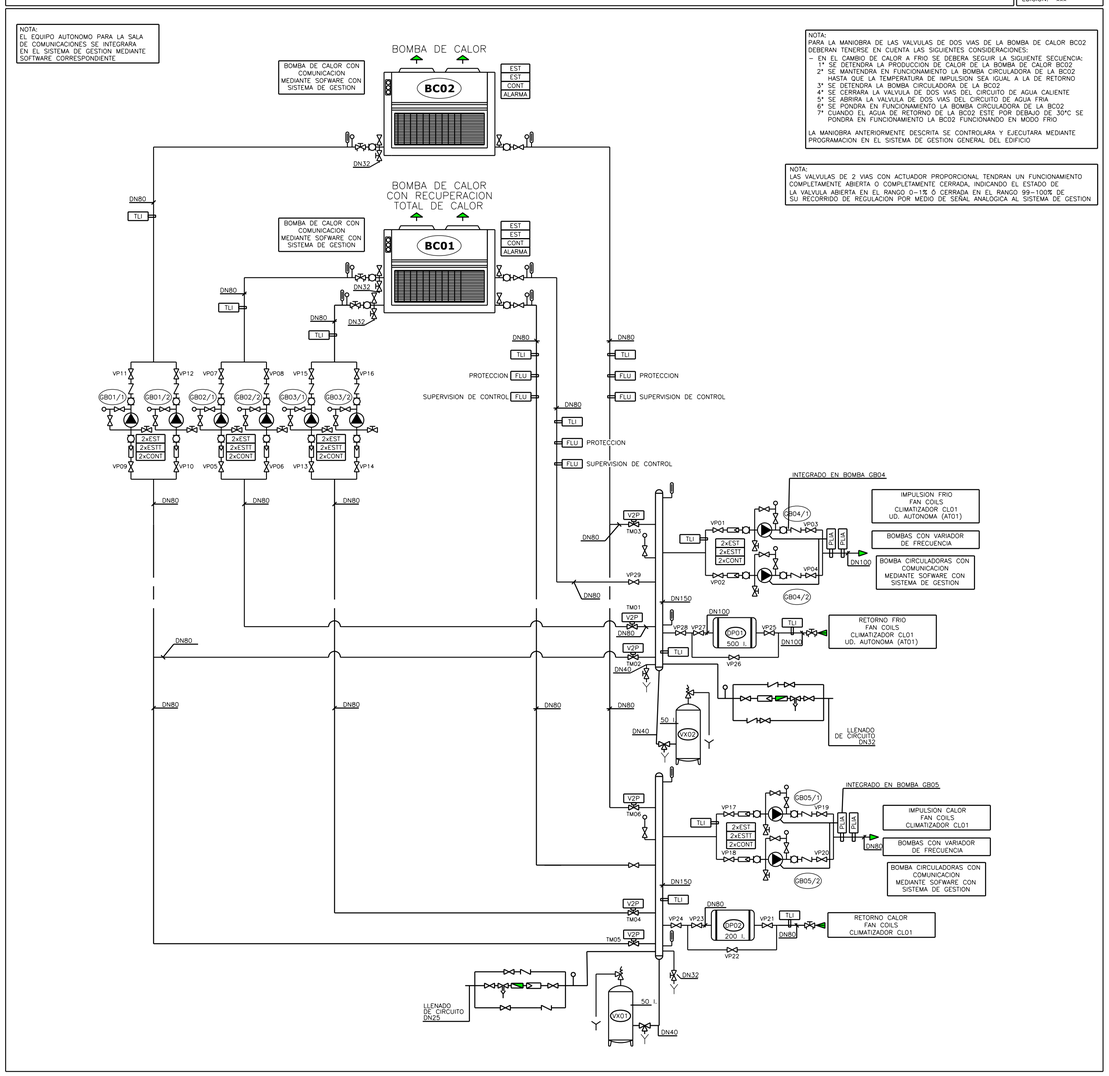

LEYENDA	
SIMBOLOGIA	
	CIRCUITO IMPULSION AGUA FRIA
	CIRCUITO RETORNO AGUA FRIA
	CIRCUITO IMPULSION AGUA CALIENTE
	CIRCUITO RETORNO AGUA CALIENTE
	CIRCUITO EXPANSION
	VALVULA DE PASO
	VALVULA DE RETENCION
	VALVULA DE REGULACION
	VALVULA DE DOS VIAS MOTORIZADA
	VALVULA DE TRES VIAS MOTORIZADA
	VALVULA DE VACIADO
	VALVULA DE TRES VIAS VACIADO VASO EXPANSION
	VALVULA DE SEGURIDAD
	VALVULA DE EQUILIBRADO
	DESCONECTADOR
	AMORTIGUADOR
	FILTRO DE AGUA
	MANOMETRO
	TERMOMETRO
	VAINA PARA MEDICION DE TEMPERATURA Y PIEZA EN T CON TAPON PARA LIMPIEZA DE BATERIAS
IFC	INTERRUPTOR FINAL DE CARRERA
TAC	SONDA DE TEMPERATURA CONDUCTOS DE AIRE
TAE	SONDA DE TEMPERATURA AMBIENTE EXTERIOR
TAI	SONDA DE TEMPERATURA AMBIENTE INTERIOR
TLI	SONDA DE TEMPERATURA INMERSION TUBERIAS DE AGUA
FLU	INTERRUPTOR DE FLUJO CON ACTUADOR MAGNETICO PARA LIQUIDOS
V2P	VALVULA DE DOS VIAS ACCION PROPORCIONAL
V2	VALVULA DE DOS VIAS ACCION TODO-NADA
PACA	SONDA DE PRESION ABSOLUTA CONDUCTOS DE AIRE
PSCD	PRESOSTATO DIFERENCIAL CONDUCTOS DE AIRE
ACP	ACTUADOR PROPORCIONAL COMPUERTAS DE AIRE
CONT	SALIDA DIGITAL CONTACTOR CUADRO ELECTRICO
EST	ESTADO DE FUNCIONAMIENTO
ESTT	ESTADO DE FUNCIONAMIENTO TERMICO
HRE	SONDA DE HUMEDAD RELATIVA EXTERIOR
HRC	SONDA DE HUMEDAD RELATIVA EN CONDUCTO
HRI	SONDA DE HUMEDAD RELATIVA INTERIOR
PLIA	SONDA DE PRESION ABSOLUTA TUBERIAS DE AGUA

DETALLE:

SOPORTE TUBERIA DISTRIBUCION HORIZONTAL

CODIGO:	DBA3
ESCALA:	s/e
EDICION:	Mayo 1997

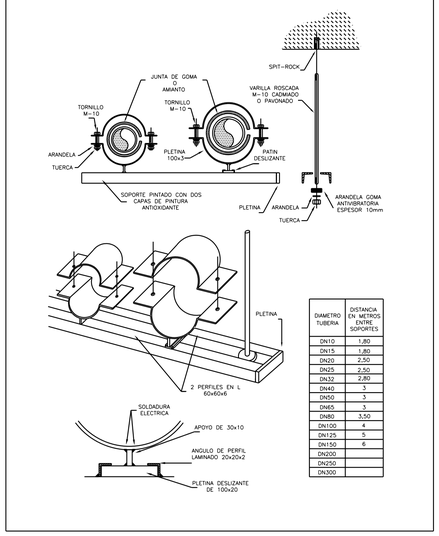

DIAMETRO TUBERIA	DISTANCIA EN METROS ENTRE SOPORTES
DN10	1,80
DN15	1,80
DN20	2,50
DN25	2,50
DN32	2,80
DN40	3
DN50	3
DN65	3
DN80	3,50
DN100	4
DN125	5
DN150	6
DN200	
DN250	
DN300	

DETALLE:

CONDUCTOS EN CHAPA DE ACERO GALVANIZADO

CODIGO:	BJA1
ESCALA:	s/e
EDICION:	Mayo 1997

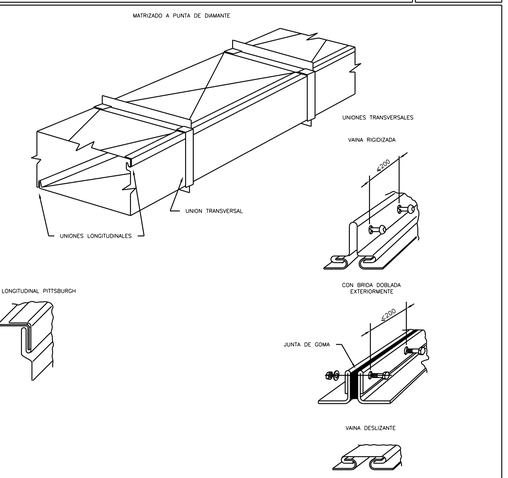

CLASE B.1,B.2 y B.3 (baja)			CLASE M.1,M.2 y M.3 (media)			CLASE A.1 (alta)		
DIMENSION CONDUCTO mm	ESPESOR NOMINAL DE CHAPA mm	DISTANCIA ENTRE UNIONES TRANSVERSALES (en metros)	DIMENSION CONDUCTO mm	ESPESOR NOMINAL DE CHAPA mm	DISTANCIA ENTRE UNIONES TRANSVERSALES (en metros)	DIMENSION CONDUCTO mm	ESPESOR NOMINAL DE CHAPA mm	DISTANCIA ENTRE UNIONES TRANSVERSALES (en metros)
≤750	0,6	1,2	≤750	0,8	1,2 m	≤450	0,8	1,2 m
751 a 1200	0,8	1,2	751 a 900	1	1,2 m	451 a 700	1	1,2 m
1201 a 1500	1	1,2	901 a 1200	1,2	1,2 m	701 a 900	1,2	1,2 m
1501 a 2000	1,2	1,2	1201 a 1500	1	0,75 m	901 a 1500	1,2	0,75 m
2001 a 2400	1,5	1,2	1501 a 1800	1,2	0,75 m	1501 a 1800	1,2	0,6 m
			≥1801	1,2	0,6 m	≥1801	1,5	0,6 m

EXIGENCIAS DE ESTANQUEIDAD

CLASE B.1 : Sellar los esquinas de las uniones transversales

CLASE B.2 : Sellar todas las uniones longitudinales ,, excepto dos;

CLASE B.3 ; Sellar todas las uniones transversales y las conexiones con las derivaciones;
Sellar todas las uniones longitudinales ,, excepto una;

CLASES M.1,M.2,M.3 y A.1:
Sellar todos los elementos de union transversal y longitudinal;las conexiones,las esquinas,los tornillos,etc..

CLASE DE CONDUCTOS	PRESION MAXIMA EN EJERCICIO Pa	VELOCIDAD MAXIMA (m/s)
B.1 (baja)	150 (1)	10
B.2 (baja)	250 (1)	12,5
B.3 (baja)	500 (1)	12,5
M.1 (media)	750 (1)	20
M.2 (media)	1000 (2)	(3)
M.3 (media)	1500 (2)	(3)
A.1 (alta)	2500 (2)	(3)

(1) Presion positiva o negativa
(2) Presion positiva
(3) Velocidad usualmente superior a 10 m/s.

DIMENSIONES Y SEPARACION ENTRE PAREJAS DE SOPORTES		
MAXIMA SUMA DE LADOS O SEMIPERIMETRO (a+b) (mm.)	SEPARACION (m)	VARILLAS (mm.)
1800	3	6
2400	2,4	6
3000	1,5	6
4200	1,5	8
4800	1,2	8

DETALLE:

SOPORTE TUBERIA DISTRIBUCION VERTICAL

CODIGO:	DBA4
ESCALA:	s/e
EDICION:	Mayo 1997

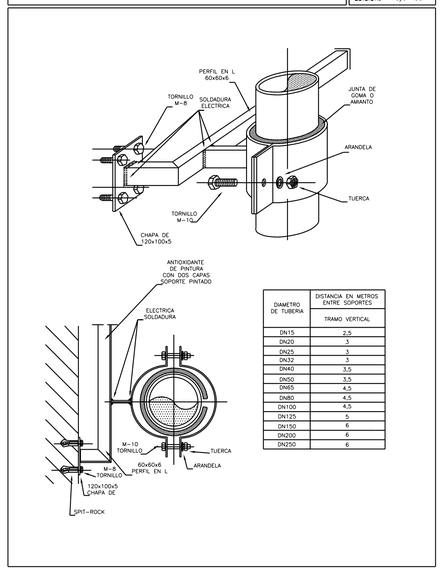

DIAMETRO DE TUBERIA	DISTANCIA EN METROS ENTRE SOPORTES
	TRAMO VERTICAL
DN15	2,5
DN20	3
DN25	3
DN32	3
DN40	3,5
DN50	3,5
DN65	4,5
DN80	4,5
DN100	4,5
DN125	5
DN150	6
DN200	6
DN250	6

CLIMAVENETA (BOMBA CALOR)	
- Marca:	CLIMAVENETA
- Modelo:	NECS-N/SL 0524
- Aritículo:	BA 9266B003
- Matrícula:	00990740
- Año de construcción:	2006
- Refrigerante:	R410A
- Tensión:	400V/3/50Hz+PE
- Potencia:	65Kw
- Intensidad:	115A

CLIMAVENETA (TRES CICLOS)	
- Marca:	CLIMAVENETA
- Modelo:	EHRAQ / SL 0704
- Aritículo:	B64286B014
- Matrícula:	00990750
- Año de construcción:	2006
- Refrigerante:	R134A
- Tensión:	400V/3/50Hz+PE
- Potencia:	87Kw
- Intensidad:	151A

DETALLE:

DIFUSOR ROTACIONAL

CODIGO:	BLA
ESCALA:	s/e
EDICION:	Mayo 1997

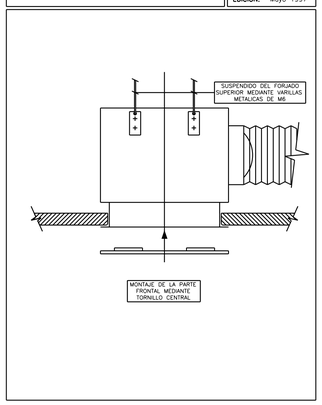

DETALLE:

SIFON DE DESAGÜE CLIMATIZADORES

CODIGO:	BA1
ESCALA:	S/E
EDICION:	7-10-97

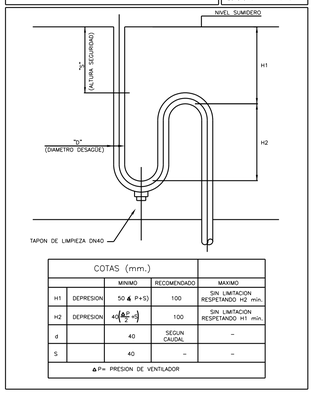

COTAS (mm.)				
		MINIMO	RECOMENDADO	MAXIMO
H1	DEPRESION	50 ♣ P+5)	100	SIN LIMITACION RESPETANDO H2 min.
H2	DEPRESION	40 (♣P/2 +5)	100	SIN LIMITACION RESPETANDO H1 min.
d		40	SEGUN CAUDAL	-
S		40	-	-

♣P= PRESION DE VENTILADOR

ESQUEMA CLIMATIZADOR FREE-COOLING PLATO

CODIGO:	
ESCALA:	xxx
EDICION:	xxx

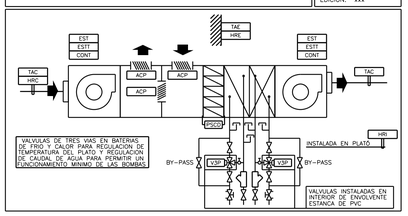

ESQUEMA FAN-COILS (TIPO CASSETTE INCLUIDO)

CODIGO:	
ESCALA:	xxx
EDICION:	xxx

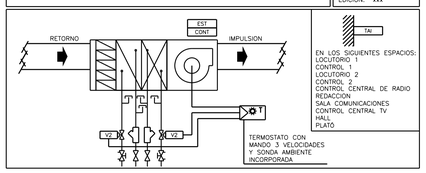

Rev	Fecha	Modificación	Realizado	Dibujado
✓ 3	-	-	-	-
✓ 2	15 Mar 2018	Número de las máquinas	A.Molino	J.Heras
✓ 1	10 Ene 2011	Etiquetas de las valvulas	Manolo (Astorga)	J.Heras

REVISIONES

PROYECTO:
GENERADORES TERMICOS PARA CP,s DE RTVA EN ALMERIA Y CADIZ

CONCEPTO:
CADIZ, ESQUEMA DE PRINCIPIO CLIMATIZACION

CanalSur — Radio y Televisión de Andalucía
DIRECCION TECNICA

NUMERO REFERENCIA:	NUM. HOJA:	ESCALA:	Sustituido por:	Realizado:	Dibujado:	Comprobado:
22565710	2.03	s/e	Sustituye a:	J.E JIMENEZ Fecha: ::	J.HERAS Fecha: 14/03/2019	J.E JIMENEZ Fecha: ::