PLACA DE VÍA
ESCALA 1:10

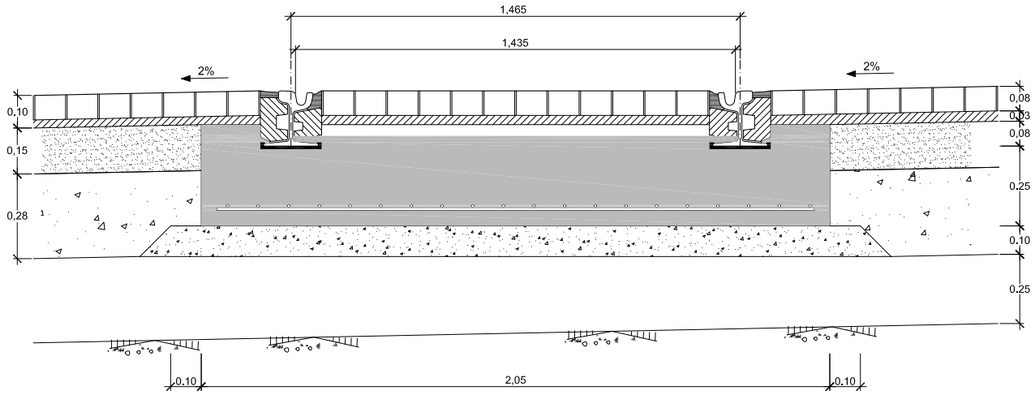

PLACA DE VÍA CON RIOSTRAS
ESCALA 1:10

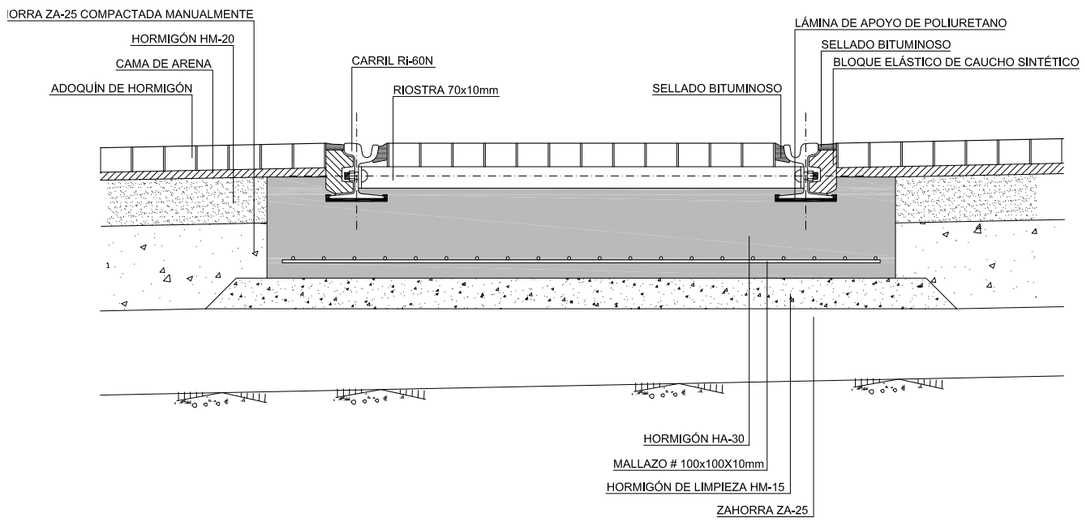

CARACTERÍSTICAS DEL HORMIGÓN

Tipo de hormigón: HA-30/F/25/IIa
Armaduras: B-500-T
Recubrimiento: 5cm

DETALLE DE CARRIL
Ri-60N
ESCALA 1:1 (cotas en mm)

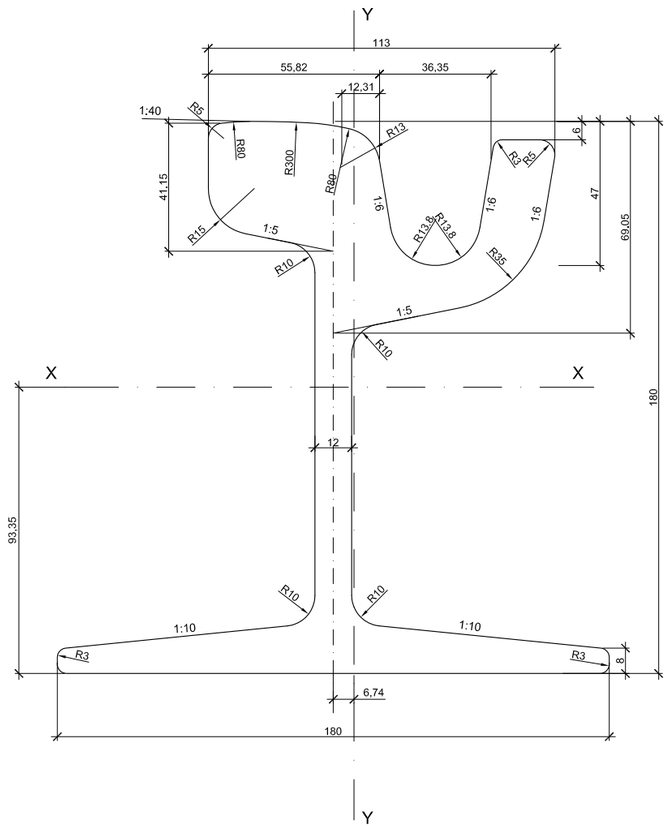

CARACTERÍSTICAS GEOMETRICAS

SECCIÓN: S = 76.11 cm²
MASA: m = 59.75 kg/m
MOMENTO DE INERCIA: Ixx = 3298.1cm^4
Iyy = 920.1cm^4

Agencia de Obra Pública de la Junta de Andalucía CONSEJERÍA DE FOMENTO Y VIVIENDA	AUTOR DEL PLANO: D. HORACIO PEDRAZA MARTÍNEZ	REVISADO POR: D. JUAN HERRERA MOSCARDÓ	TÍTULO DEL PROYECTO PROYECTO DE CONSTRUCCIÓN. PROLONGACIÓN DE LA LÍNEA 2 DEL METRO DE MÁLAGA. TRAMO: GUADALMEDINA - HOSPITAL CIVIL	SUSTITUYE A SUSTITUIDO POR	FECHA Febrero - 2016 EXPEDIENTE T-MM6202/APR0	ESCALA 1:1 0 0.01 0.02 0.03m 1:10 0 0.1 0.2 0.3m FORMATO ORIGINAL UNE A-1	PLANO SUPERESTRUCTURA DE VÍA EN SUPERFICIE NOMBRE DEL FICHERO DIGITAL:	NÚMERO DE PLANO 13.1 HOJA 1 DE 5

SEPARACIÓN ENTRE RIOSTRAS
ESCALA 1:10

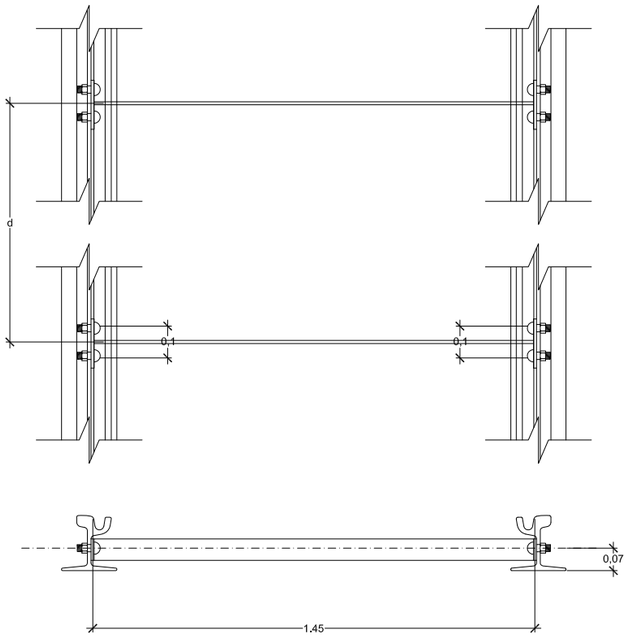

TRAZADO	SEPARACIÓN
Recta	d=3.60m
Curva R=300m	d=3.60m
Curva R=40m	d=1.20m

DETALLE TIPO DE RIOSTRA
ESCALA 1:2

SECCIÓN A-Á

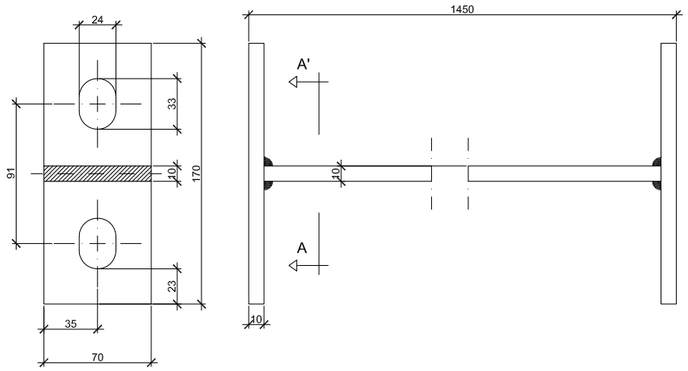

FIJACIÓN ELÁSTICA DEL CARRÍL
ESCALA 1:2

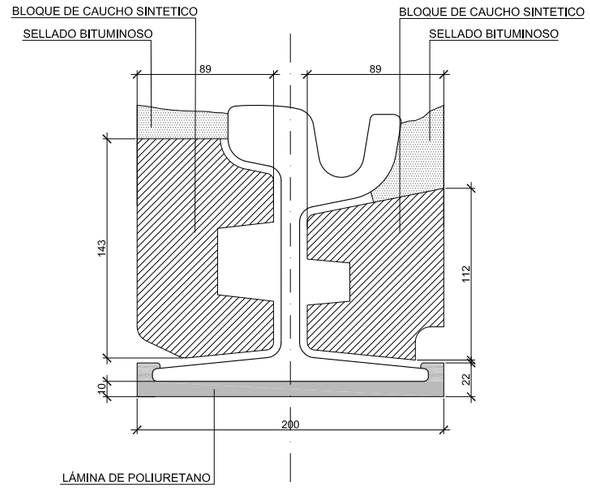

DETALLE TIPO DE TORNILLO
ESCALA 1:2

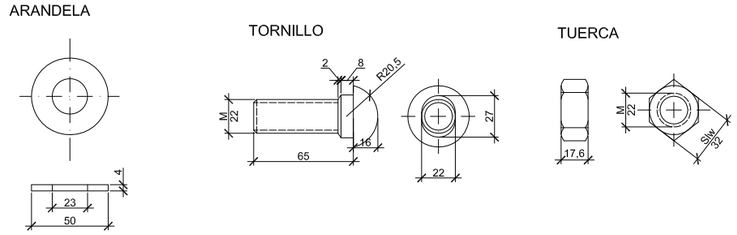

DETALLE DE ATORNILLADO DE RIOSTRAS
ESCALA 1:5

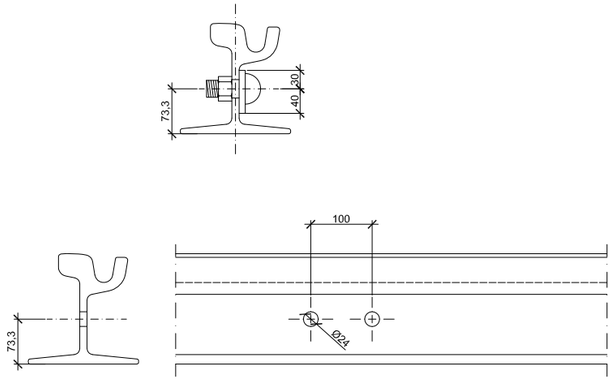

AISLAMIENTO DE RIOSTRAS
ESCALA 1:1

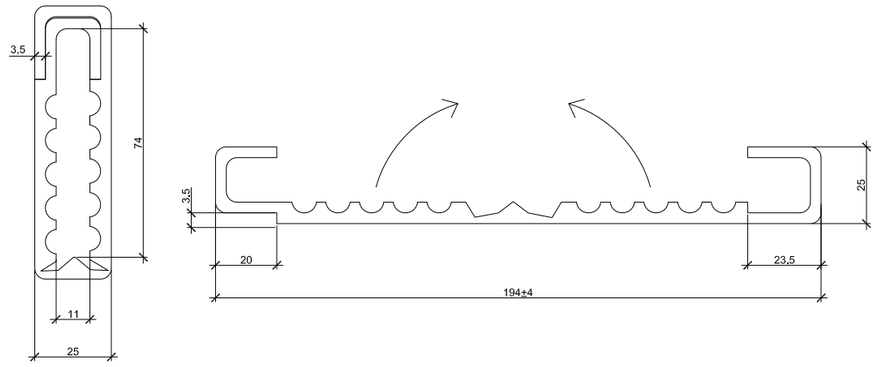

Agencia de Obra Pública de la Junta de Andalucía CONSEJERÍA DE FOMENTO Y VIVIENDA	AUTOR DEL PLANO: D. HORACIO PEDRAZA MARTÍNEZ	REVISADO POR: D. JUAN HERRERA MOSCARDÓ	TÍTULO DEL PROYECTO PROYECTO DE CONSTRUCCIÓN. PROLONGACIÓN DE LA LÍNEA 2 DEL METRO DE MÁLAGA. TRAMO: GUADALMEDINA - HOSPITAL CIVIL	SUSTITUYE A SUSTITUIDO POR	FECHA Febrero - 2016 EXPEDIENTE T-MM6202/APR0	ESCALA INDICADAS FORMATO ORIGINAL UNE A-1	PLANO SUPERESTRUCTURA DE VÍA EN SUPERFICIE NOMBRE DEL FICHERO DIGITAL:	NÚMERO DE PLANO 13.1 HOJA 2 DE 5

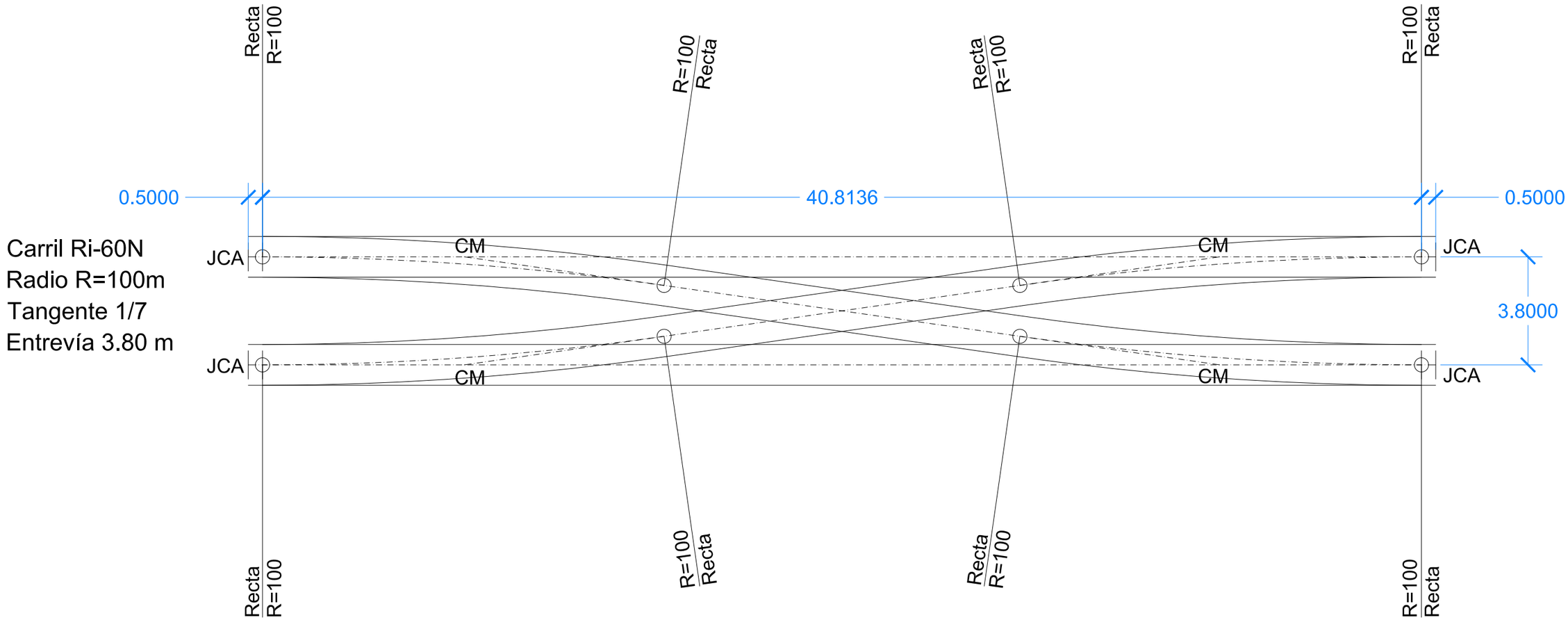

Agencia de Obra Pública de la Junta de Andalucía CONSEJERÍA DE FOMENTO Y VIVIENDA	AUTOR DEL PLANO: D. HORACIO PEDRAZA MARTÍNEZ	REVISADO POR: D. JUAN HERRERA MOSCARDÓ	TÍTULO DEL PROYECTO PROYECTO DE CONSTRUCCIÓN. PROLONGACIÓN DE LA LÍNEA 2 DEL METRO DE MÁLAGA. TRAMO: GUADALMEDINA - HOSPITAL CIVIL	SUSTITUYE A SUSTITUIDO POR	FECHA Febrero - 2016 EXPEDIENTE T-MM6202/APR0	ESCALA 1:150 FORMATO ORIGINAL UNE A-1	PLANO SUPERESTRUCTURA DE VÍA EN SUPERFICIE NOMBRE DEL FICHERO DIGITAL:	NÚMERO DE PLANO 13.1 HOJA 3 DE 5

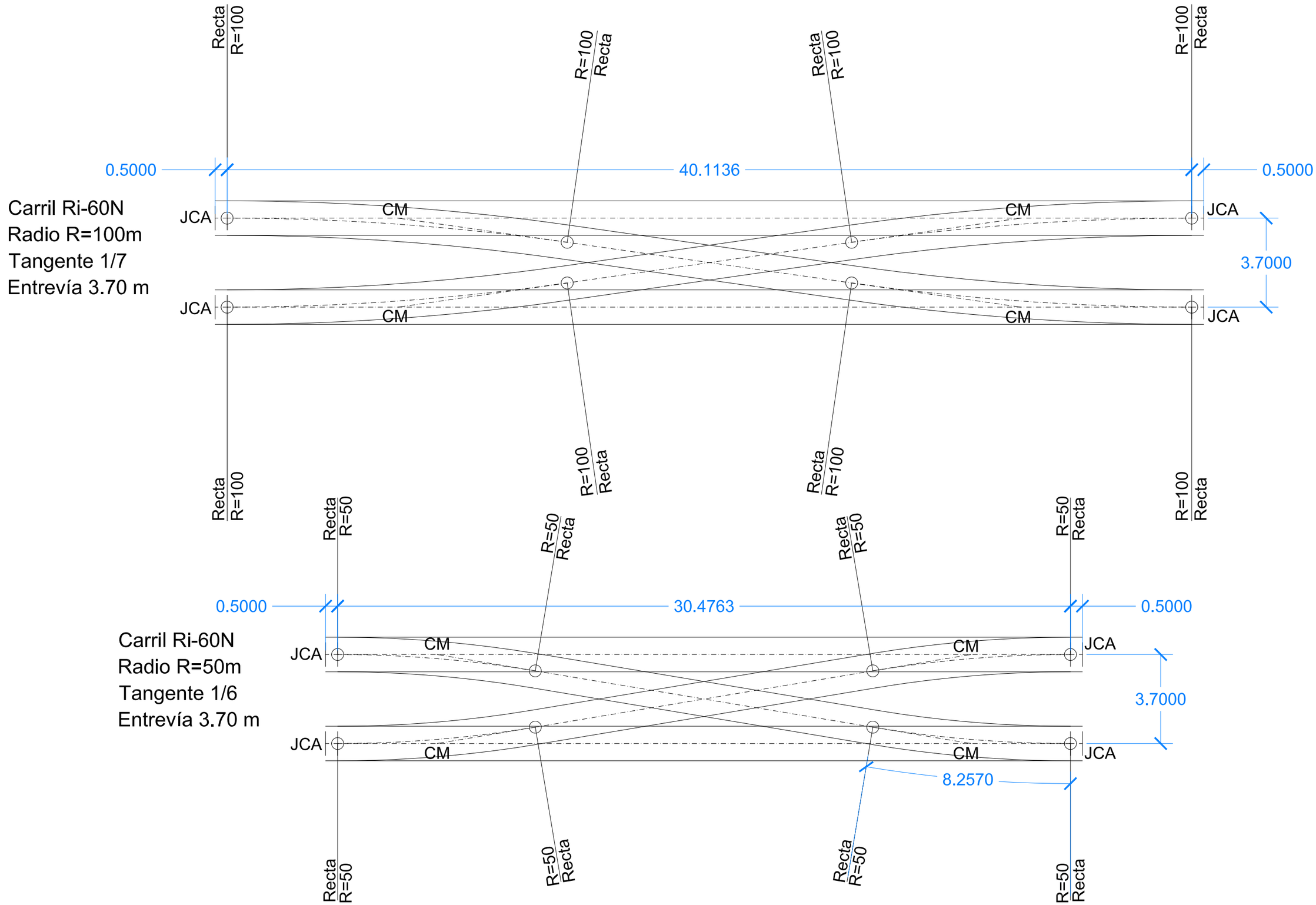

Agencia de Obra Pública de la Junta de Andalucía CONSEJERÍA DE FOMENTO Y VIVIENDA	AUTOR DEL PLANO: D. HORACIO PEDRAZA MARTÍNEZ	REVISADO POR: D. JUAN HERRERA MOSCARDÓ	TÍTULO DEL PROYECTO PROYECTO DE CONSTRUCCIÓN. PROLONGACIÓN DE LA LÍNEA 2 DEL METRO DE MÁLAGA. TRAMO: GUADALMEDINA - HOSPITAL CIVIL	SUSTITUYE A SUSTITUIDO POR	FECHA Febrero - 2016 EXPEDIENTE T-MM6202/APR0	ESCALA 1:150 FORMATO ORIGINAL UNE A-1	PLANO SUPERESTRUCTURA DE VÍA EN SUPERFICIE NOMBRE DEL FICHERO DIGITAL:	NÚMERO DE PLANO 13.1 HOJA 4 DE 5

POSTE TIPO P1
ESCALA 1:25

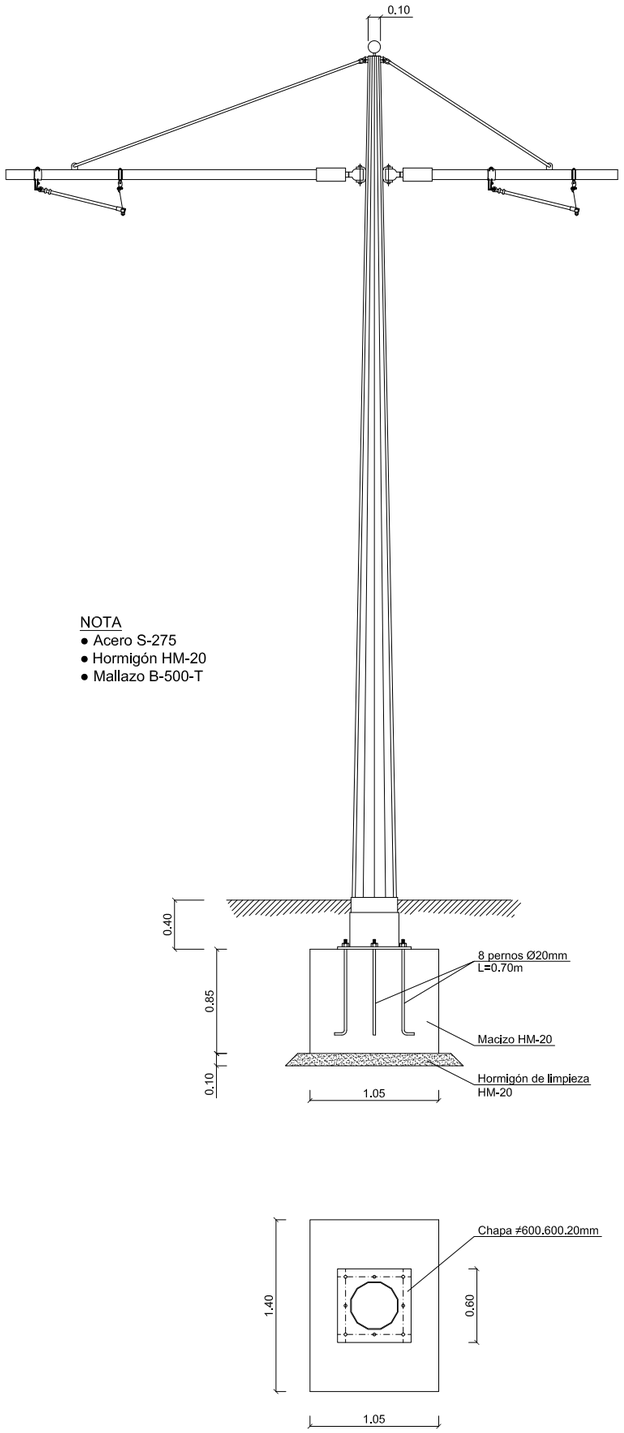

POSTE TIPO P2
ESCALA 1:25

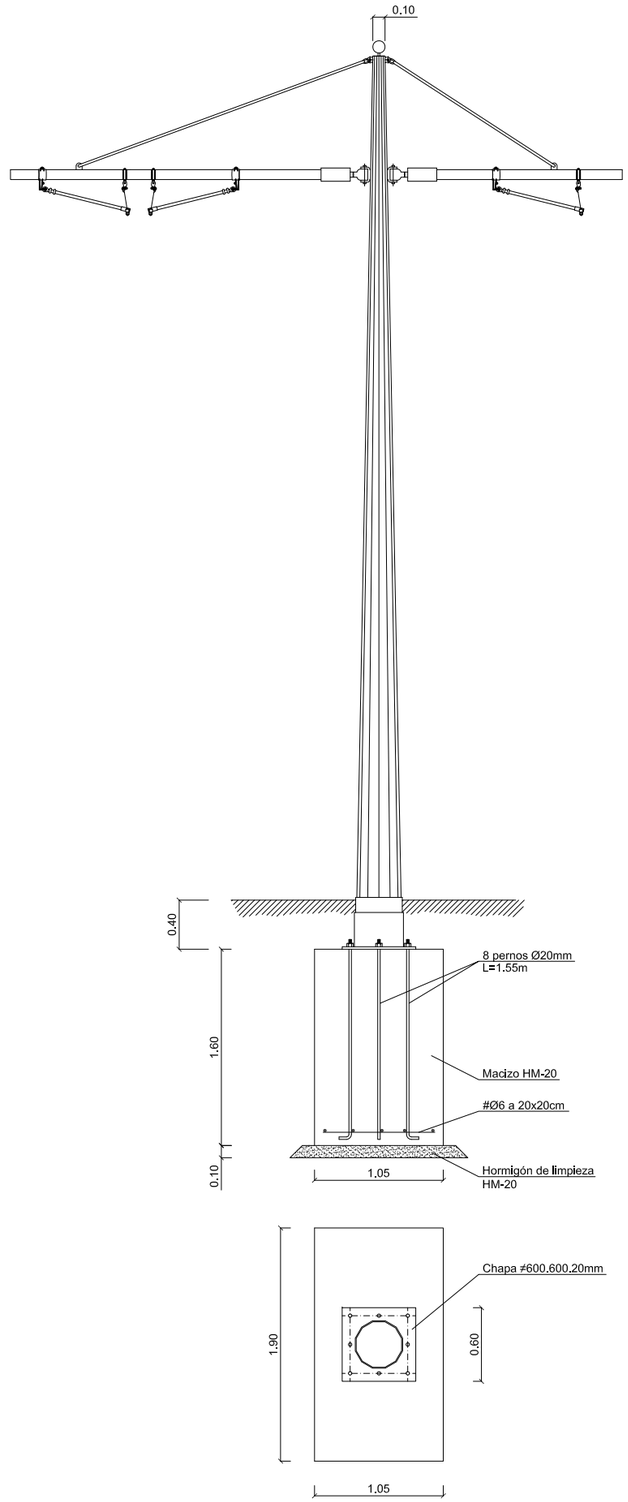

POSTE TIPO P3
ESCALA 1:25

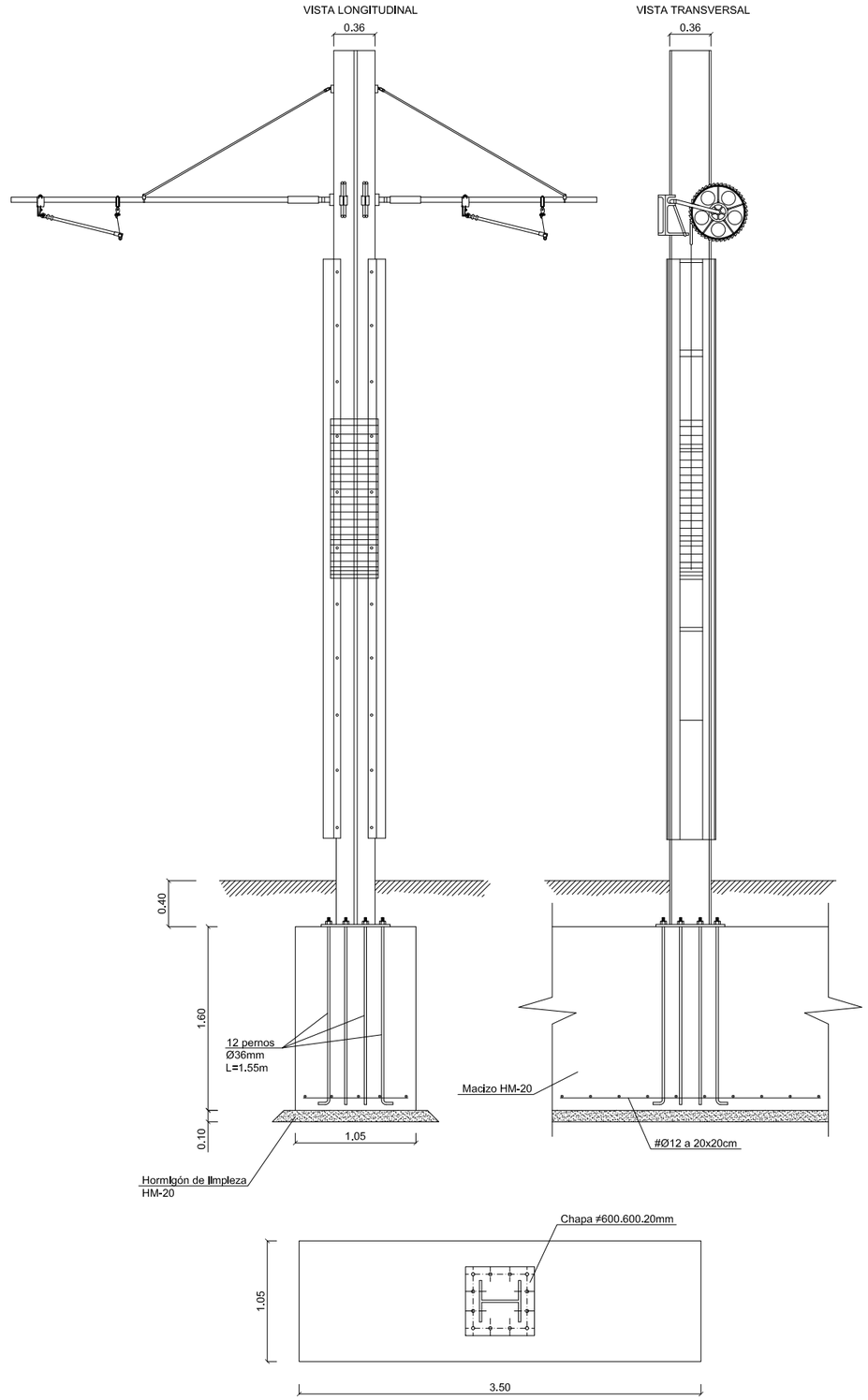

NOTA
- Acero S-275
- Hormigón HM-20
- Mallazo B-500-T

Agencia de Obra Pública de la Junta de Andalucía CONSEJERÍA DE FOMENTO Y VIVIENDA	AUTOR DEL PLANO: D. HORACIO PEDRAZA MARTÍNEZ	REVISADO POR: D. JUAN HERRERA MOSCARDÓ	TÍTULO DEL PROYECTO PROYECTO DE CONSTRUCCIÓN. PROLONGACIÓN DE LA LÍNEA 2 DEL METRO DE MÁLAGA. TRAMO: GUADALMEDINA - HOSPITAL CIVIL	SUSTITUYE A SUSTITUIDO POR	FECHA Febrero - 2016 EXPEDIENTE T-MM6202/APR0	ESCALA 1:25 FORMATO ORIGINAL UNE A-1	PLANO SUPERESTRUCTURA DE VÍA EN SUPERFICIE CIMENTACIÓN DE POSTES DE CATENARIA NOMBRE DEL FICHERO DIGITAL:	NÚMERO DE PLANO 13.1 HOJA 5 DE 5

SECCION CARRIL UIC-54

Escala: 1/1

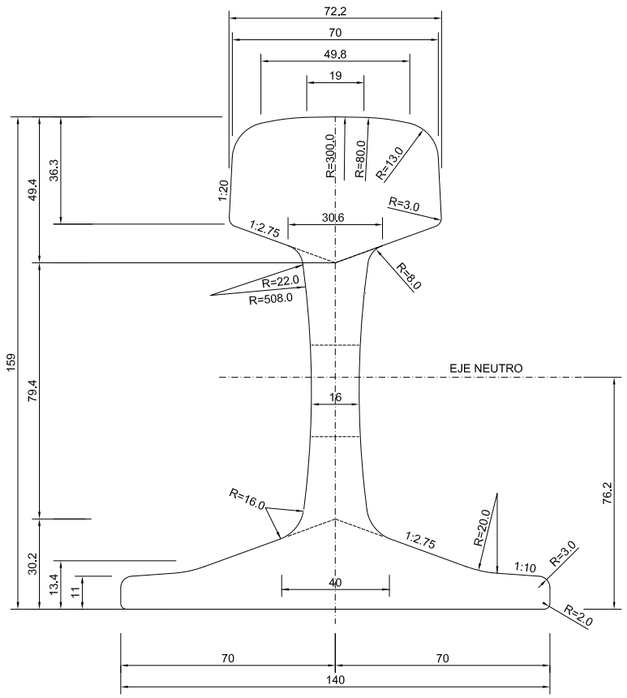

BLOQUES EDILON EBS

Escala: Sin escala

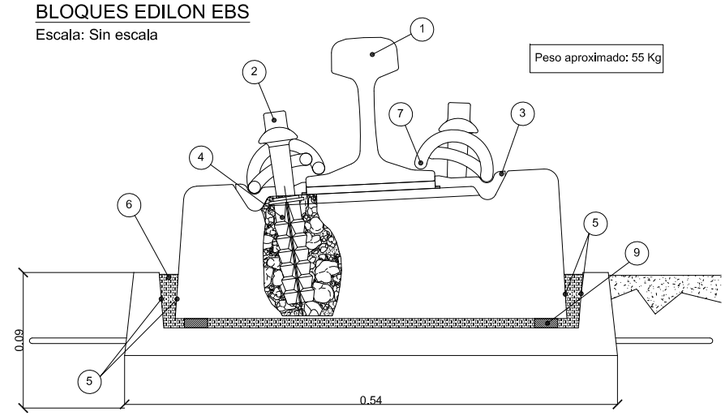

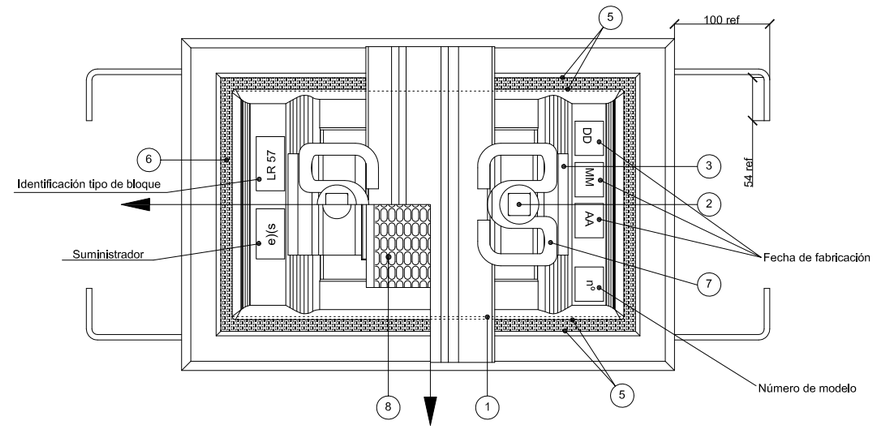

SEPARACION ENTRE BLOQUES EBS/SS/LR/UIC-54.METRO DE MALAGA

Curva	Radio < 150 m	60 cm
Curva	150 m ≤ Radio < 300 m	80 cm
Recta o curva de Radio ≥ 300 m		100 cm

CARACTERÍSTICAS GEOMETRICAS

DATOS TECNICOS		
SECCION	S	69.77 cm2
PESO	P	54.77 Kg/m
MOMENTO DE INERCIA	Ix	2337.9 cm4
MOMENTO DE INERCIA	Iy	419.2 cm4
MODULO RESISTENTE	Wx	278.7 cm3
MODULO RESISTENTE	Wy	59.5 cm3

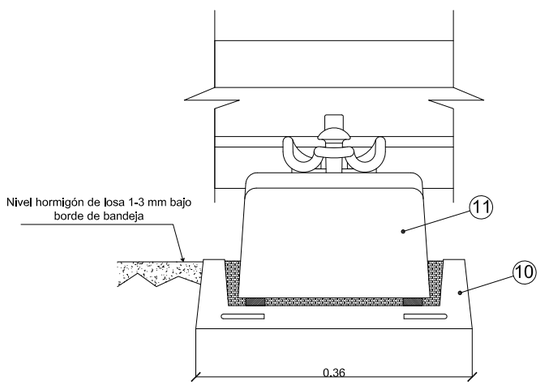

Marca	Cantidad	Descripción	Fabricado
11	1	Taco de hormigón armado H50	POSTELECTRICA FABRICACION,S.A.
10	1	Bandeja de hormigón armado H35	POSTELECTRICA FABRICACION,S.A.
9	4	Taquitos de poliuretano ds= 11 mm	edilon)(sedra b.v.
8	1	Rail foot PAD tipo EVA	Soluciones Mondragón
7	2	CLIP SKL-1	Redalsa
6	–	CORKELAST TO	edilon)(sedra b.v.
5	–	Primer 21	edilon)(sedra b.v.
4	2	VAINA PLASTIRAIL 22x115	Sujeciones de Vía, S.L.
3	2	PLACA ACODADA A2-2,5 mm	Soluciones Mondragón
2	2	TORNILLO PLASTIRAIL 22x115	Sujeciones de Vía, S.L.
1	–	CARRIL UIC-54	–

SUJECIÓN VOSSLOH MODIFICADA

Sin escala

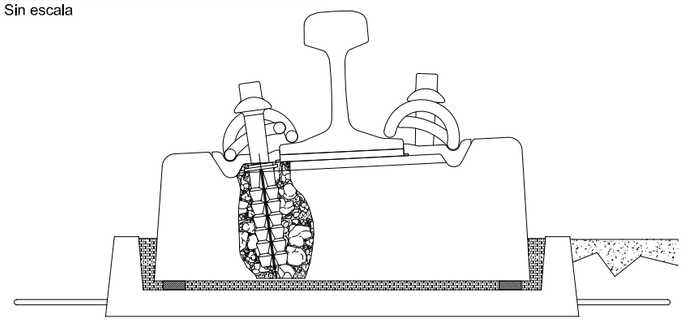

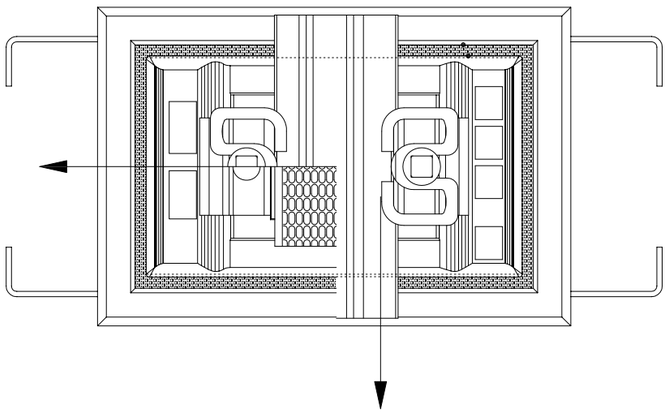

CLIP ELASTICO SKL-1

ESCALA 1:1 (cotas en mm.)

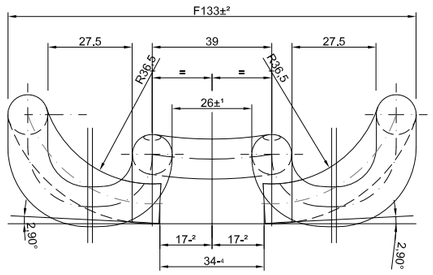

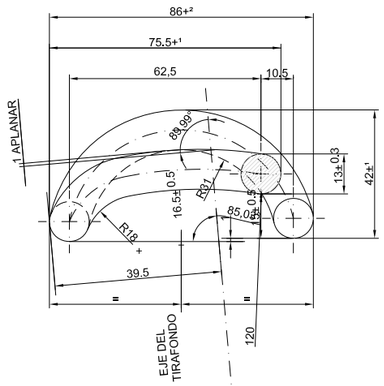

ESPIGA ROSCADA

ESCALA 1:1 (cotas en mm.)

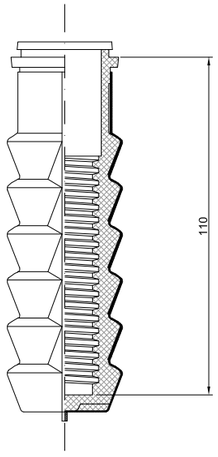

TIRAFONDO 2-115-5

ESCALA 1:1 (cotas en mm.)

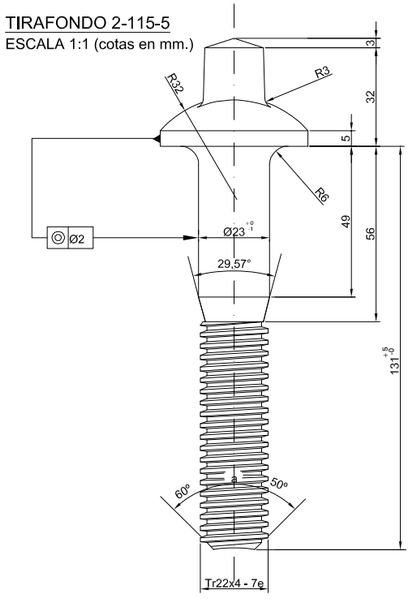

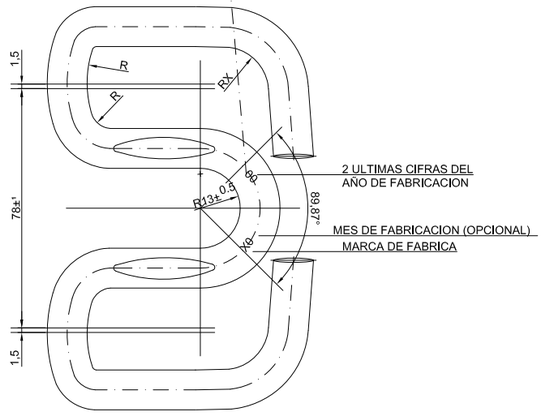

SUJECIÓN PAD

ESCALA 1:2

Sección por A-B

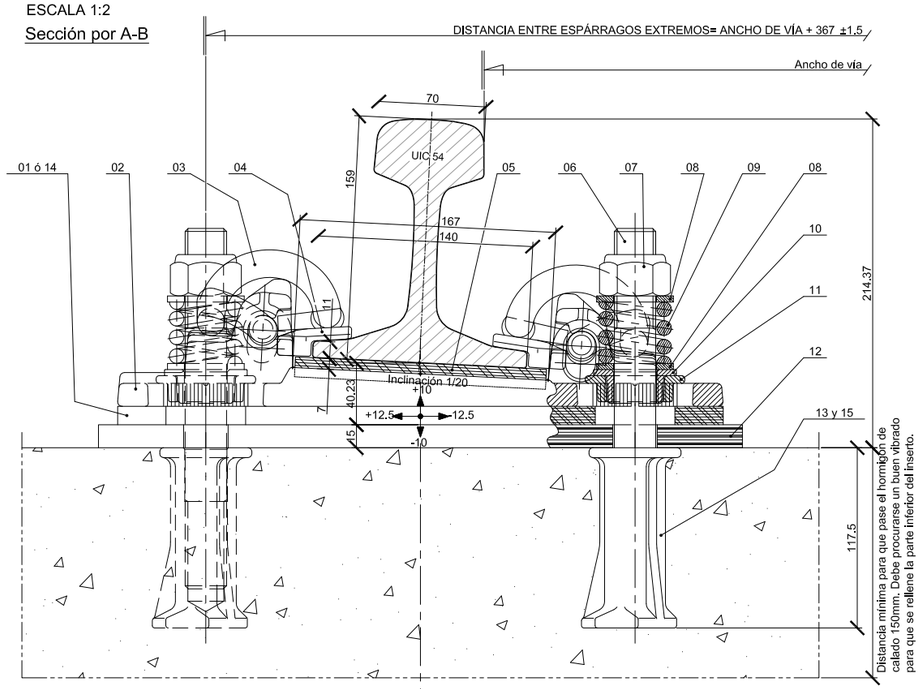

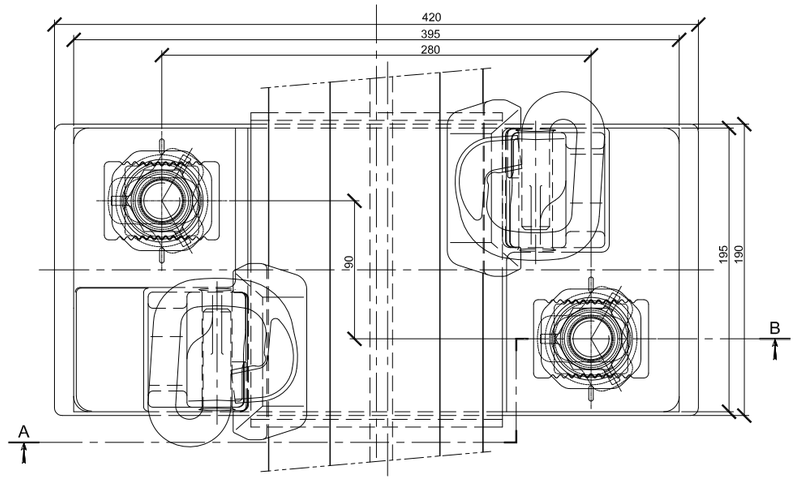

CANT.	CANT.	POS.	DESIGNACION	MATERIAL	Nº DIBUJO O NORMA	PESO UNITARIO
- -	- -	15	Producto bloqueador.			
1	-	14	Suela elástica 395x185x12.		A164-00 / 2	
2	2	13	Inserto de anclaje M27.		F154-00	
1	1	12	Placa aislante 420x190x15.		A173-01	
2	2	11	Casquillo de ajuste.		P133-11	
2	2	10	Casquillo aislante.		A138-10	
2	2	09	Resorte helicoidal.		F148-05	
4	4	08	Arandela plana Ø27.		DIN125-A	
2	2	07	Tuerca de seguridad M27.		DIN985	
2	2	06	Espárrago roscado M27x235.		F135-12	
1	1	05	Suela bajo patin.		A106-19	
2	2	04	Tope aislante DSA 72.		A172-00	
2	2	03	Clip DSA 20 Ø18.		F108-02	
1	1	02	Placa de asiento inclinado DSA 35		P133-02	
-	1	01	Suela elástica 395x185x12.		A164-00 / 1	

SISTEMA DE PORTICOS PARA MONTAJE DE VÍA

SIN ESCALA

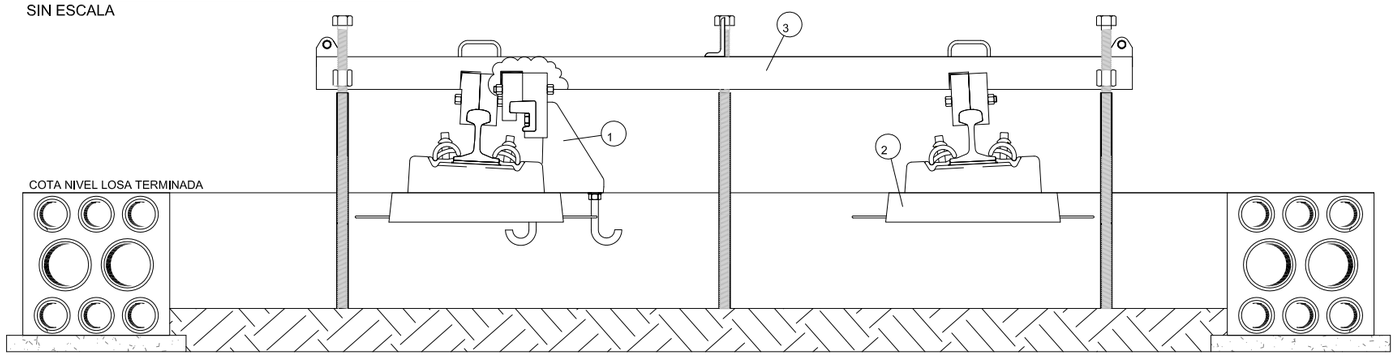

SECCION 1-1

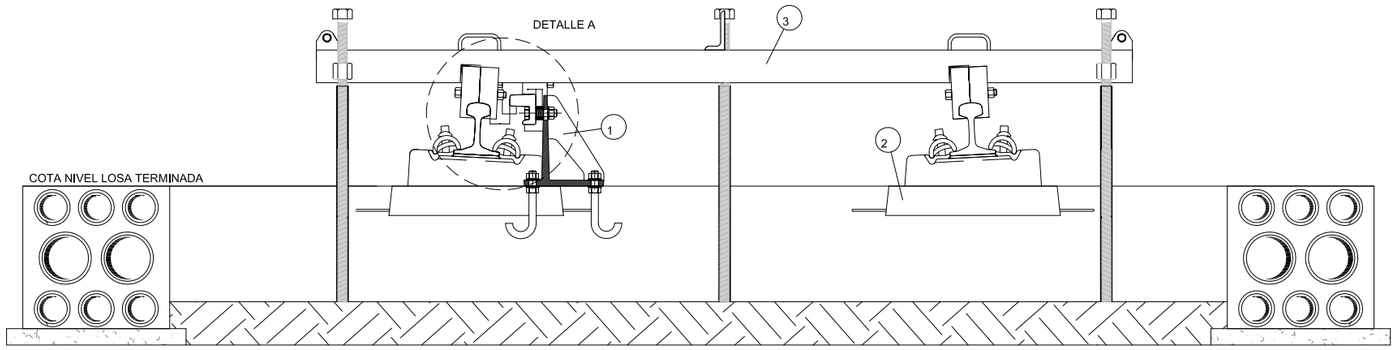

SECCION 2-2

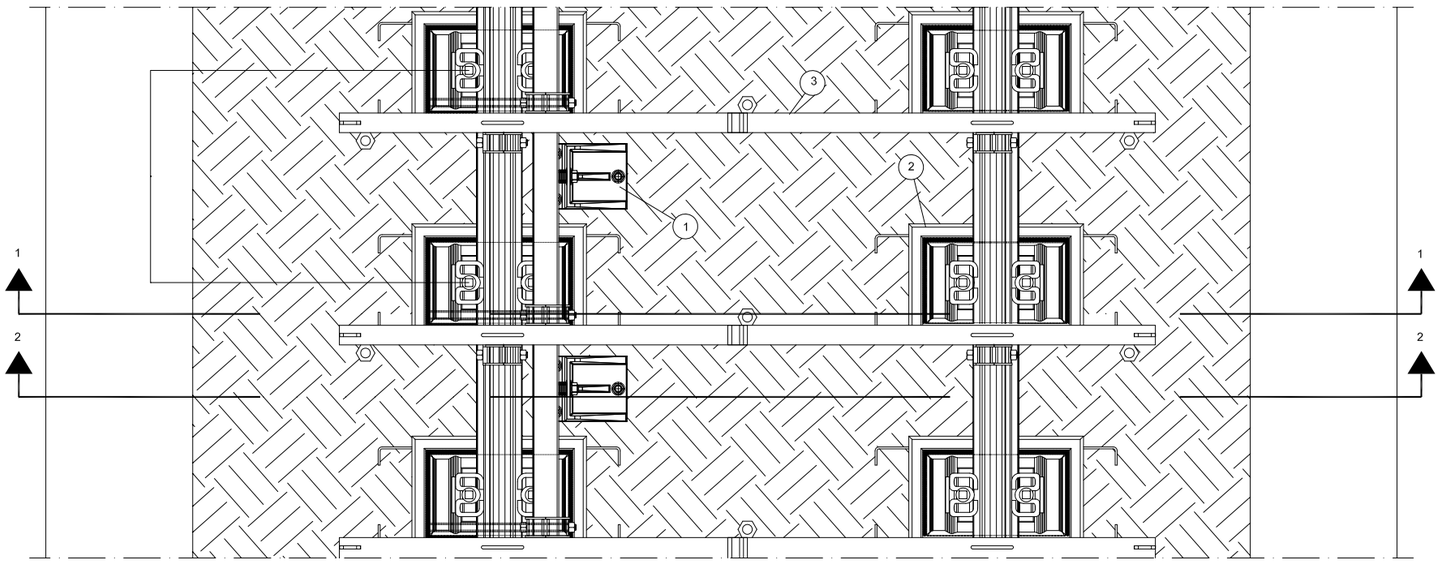

PLANTA

EBS/SS/LR/UIC-54

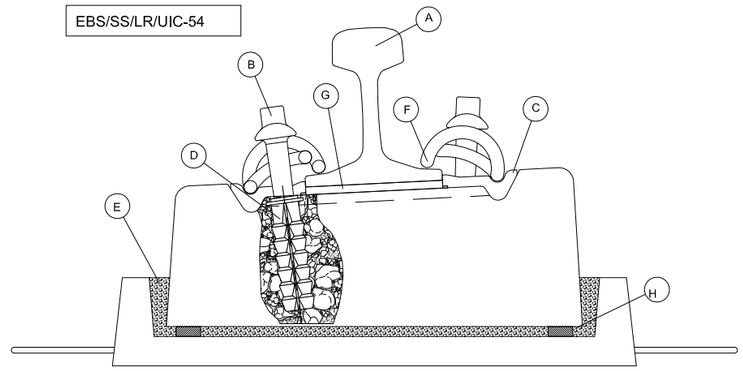

SECCION CONSTRUCTIVA

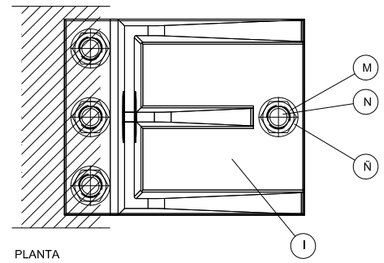

PLANTA

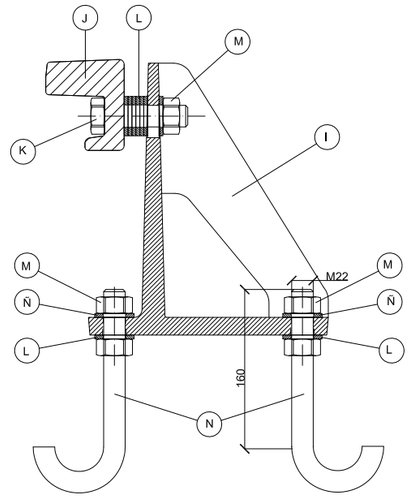

SECCION CONSTRUCTIVA

PLACA CONTRACARRIL

A	CARRIL UIC-54
B	TORNILLO PLASTIRAIL 22X115
C	PLACA ACODADA A2-2.5
D	VAINA PLASTIRAIL 22X115
E	CORKELAST TO
F	CLIP SKL-1
G	Rail foot PAD tipo EVA
H	TAQUITOS DE POLIURETANO
I	PLACA FUNDICIÓN
J	CARRIL DE CONTRA U-69
K	TORNILLO HEXAGONAL M-22
L	ARANDELA PLANA Ø23
M	TUERCA HEXAGONAL M-22
N	PERNOS DE ANCLAJE Ø22
Ñ	ARANDELA GROWER Ø23

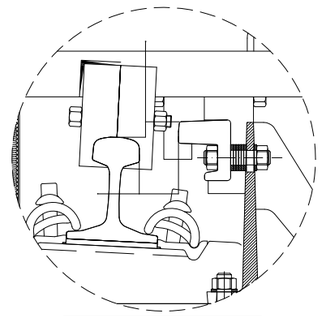

DETALLE A

1	PLACA FIJACION CONTRACARRIL U-69 para BLOQUE CON CARRIL UIC-54
2	BLOQUE edilon)(sedra SS,LR,UIC-54
3	PÓRTICO NIVELACION CARRILES

TOPERA OLEOHIDRAÚLICA

ESCALA 1:20

PLANTA

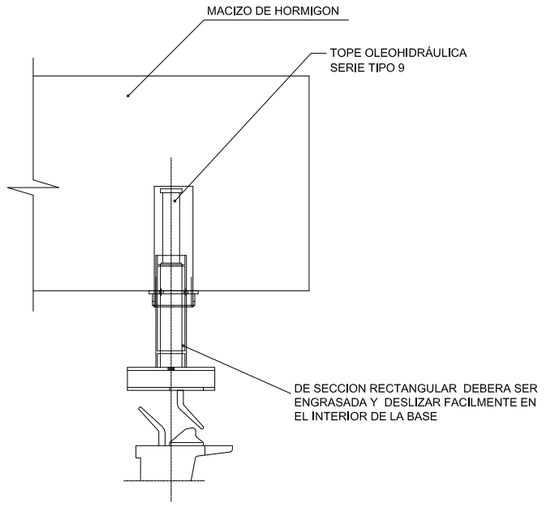

VISTA X-X
BASTIDOR+CILINDRO
ESCALA 1:10

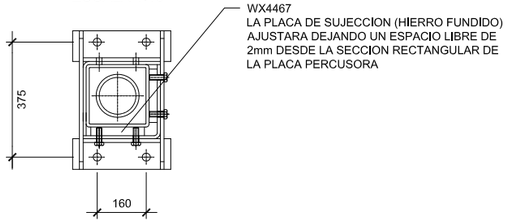

VISTA LATERAL

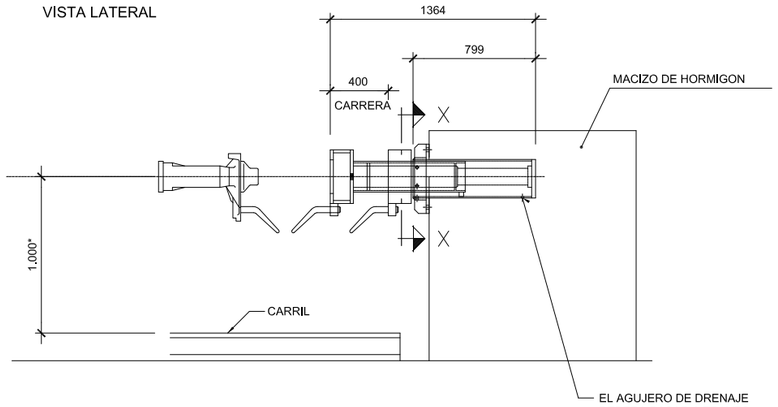

NOTA.- *SE DISPONDRAN DOS TOPES EN CADA VIA. LA ALTURA SOBRE EL CARRIL Y LA SITUACION REAL DE LOS TOPES, SE VERIFICARA DE ACUERDO CON EL MATERIAL MOVIL(TRENES).

VISTA FRONTAL

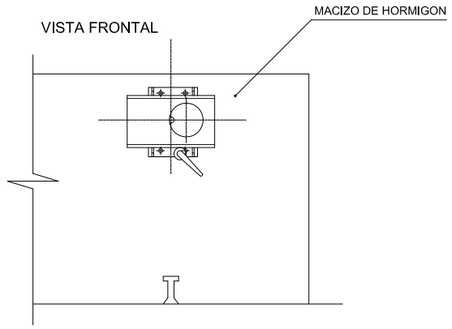

TOPERA METÁLICA

ESCALA 1:20

PLANTA

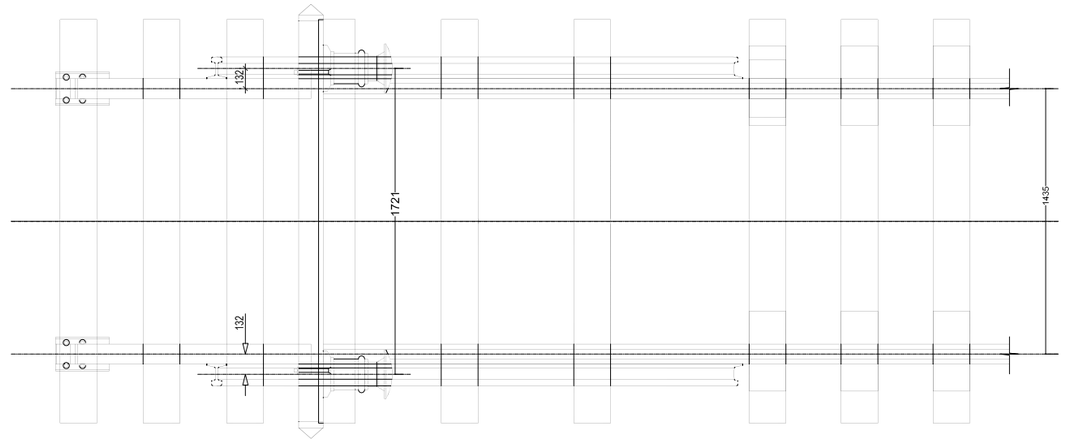

ALZADO

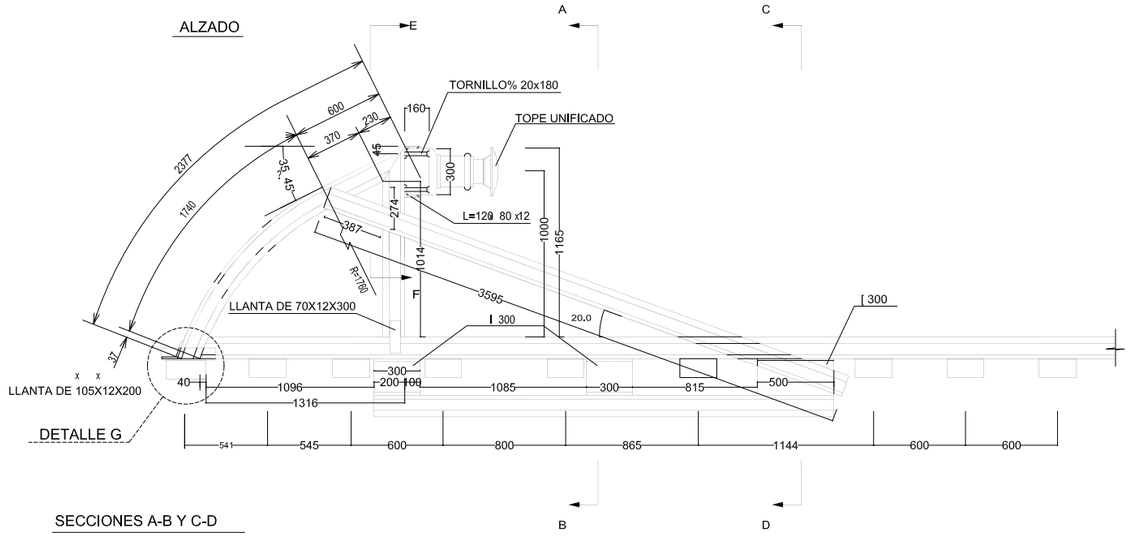

SECCIONES A-B Y C-D

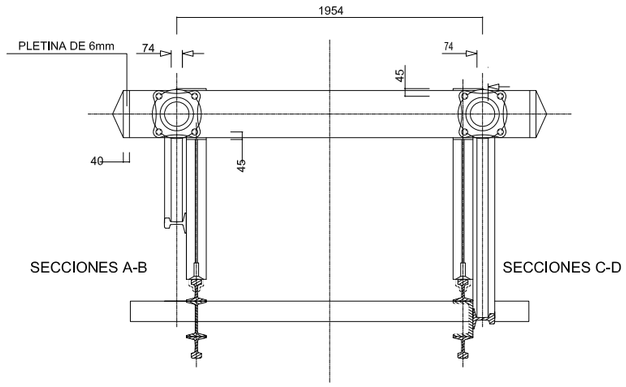

Agencia de Obra Pública de la Junta de Andalucía CONSEJERÍA DE FOMENTO Y VIVIENDA	AUTOR DEL PLANO: D. HORACIO PEDRAZA MARTÍNEZ	REVISADO POR: D. JUAN HERRERA MOSCARDÓ	TÍTULO DEL PROYECTO PROYECTO DE CONSTRUCCIÓN. PROLONGACIÓN DE LA LÍNEA 2 DEL METRO DE MÁLAGA. TRAMO: GUADALMEDINA - HOSPITAL CIVIL	SUSTITUYE A SUSTITUIDO POR	FECHA Febrero - 2016 EXPEDIENTE T-MM6202/APR0	ESCALA INDICADAS FORMATO ORIGINAL UNE A-1	PLANO SUPERESTRUCTURA DE VÍA EN TUNEL Y RAMPA SECCIONES TIPO. DETALLES NOMBRE DEL FICHERO DIGITAL: 13.2_Superestructura_Detalles_1-4.dwg	NÚMERO DE PLANO 13.2 HOJA 4 DE 6

Detalle Bloque Edilon EBS en tramo de línea
Escala 1:10

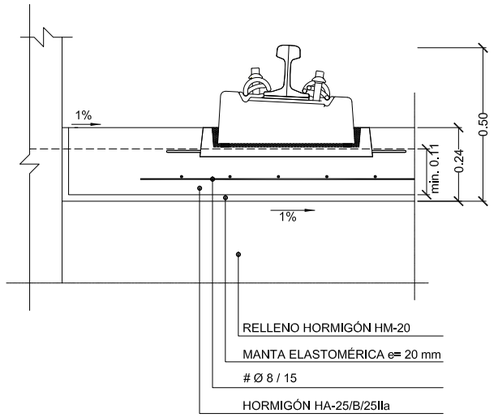

Detalle Sujeción PAD en aparato de vía
Escala 1:10

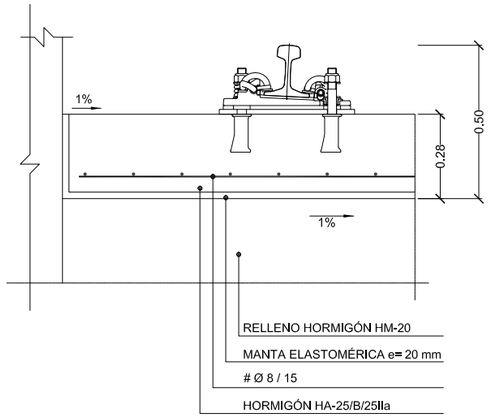

SEPARACIÓN ENTRE BLOQUES EBS/SS/LR/UIC-54
METRO DE MÁLAGA

CURVA	RADIO < 150 M	65 CM
CURVA	150 M < RADIO < 300 M	80 CM
RECTA O CURVA DE RADIO > 300 M		100 CM

Carril UIC-54
Radio R=50m
Tangente 1/6
Entrevía 3.80 m

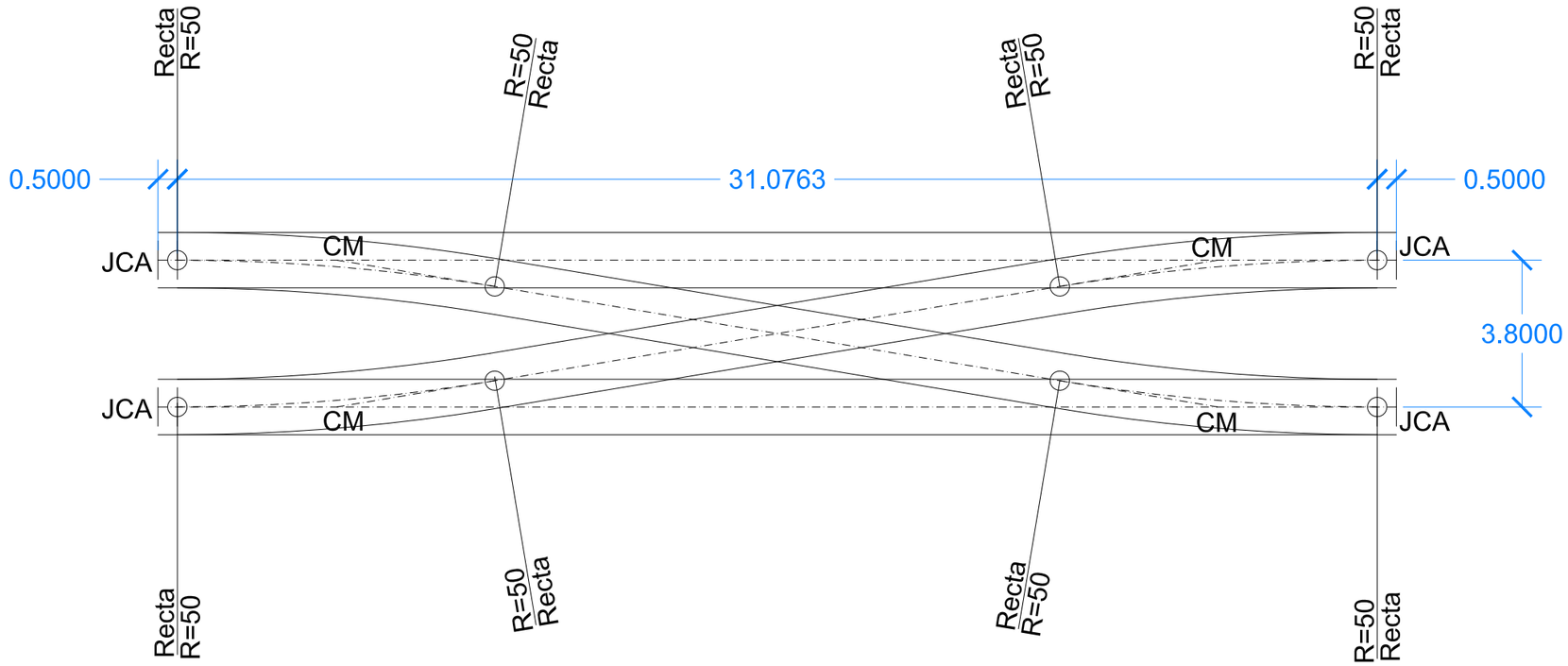

Carril UIC-54
Radio R=50m
Tangente 1/6

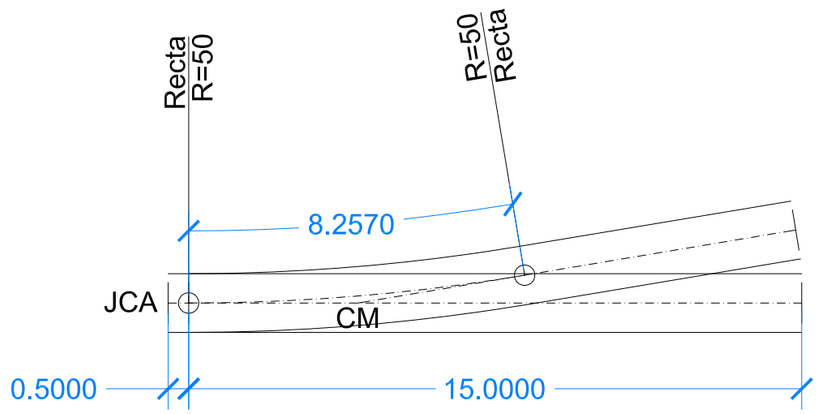

Agencia de Obra Pública de la Junta de Andalucía CONSEJERÍA DE FOMENTO Y VIVIENDA	AUTOR DEL PLANO: D. HORACIO PEDRAZA MARTÍNEZ	REVISADO POR: D. JUAN HERRERA MOSCARDÓ	TÍTULO DEL PROYECTO PROYECTO DE CONSTRUCCIÓN. PROLONGACIÓN DE LA LÍNEA 2 DEL METRO DE MÁLAGA. TRAMO: GUADALMEDINA - HOSPITAL CIVIL	SUSTITUYE A SUSTITUIDO POR	FECHA Febrero - 2016 EXPEDIENTE T-MM6202/APR0	ESCALA 1:150 FORMATO ORIGINAL UNE A-1	PLANO SUPERESTRUCTURA DE VÍA EN TUNEL Y RAMPA DETALLES NOMBRE DEL FICHERO DIGITAL:	NÚMERO DE PLANO 13.2 HOJA 6 DE 6

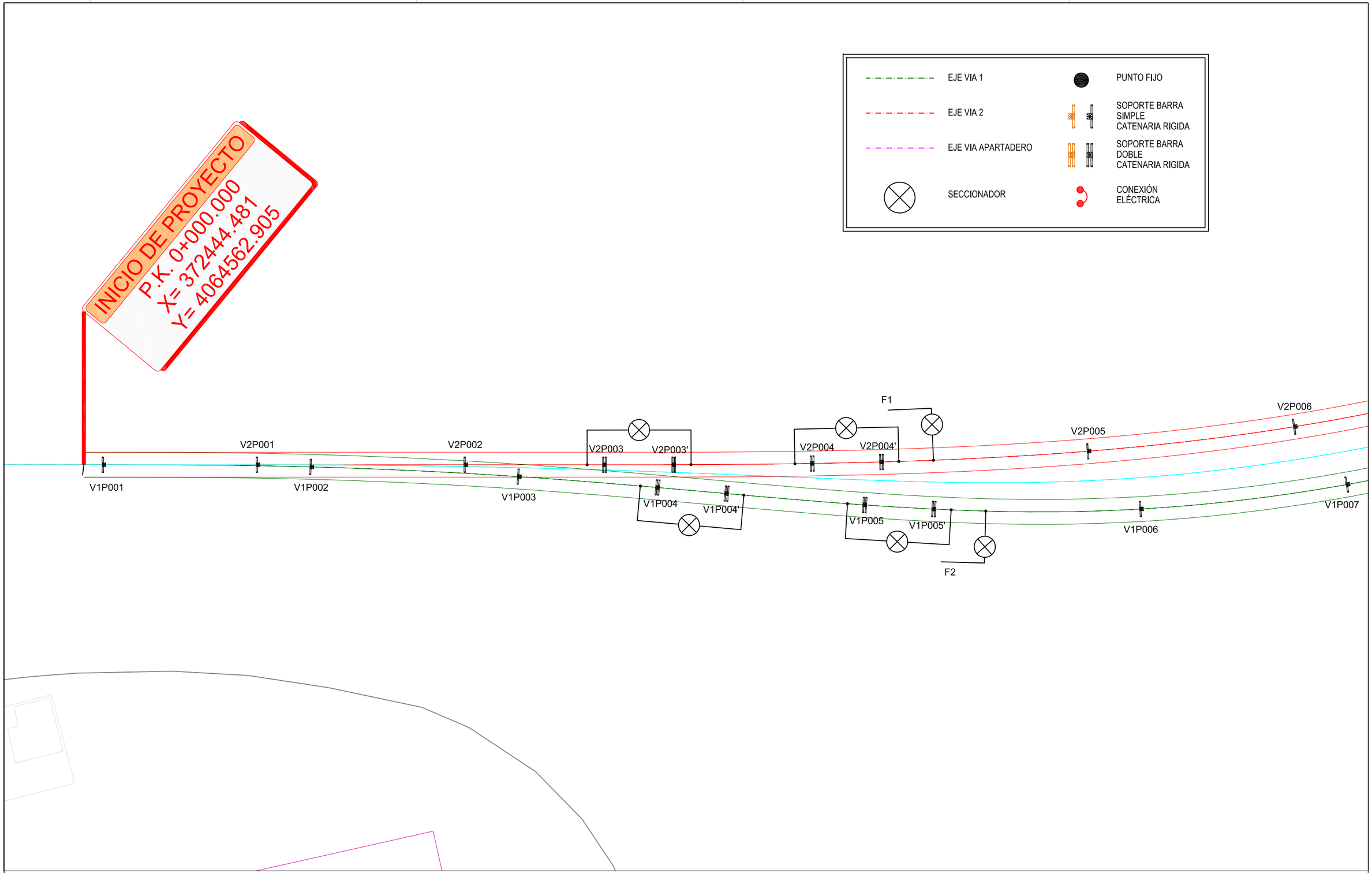

Agencia de Obra Pública de la Junta de Andalucía
CONSEJERÍA DE FOMENTO Y VIVIENDA

AUTOR DEL PLANO:	REVISADO POR:	TÍTULO DEL PROYECTO	SUSTITUYE A	FECHA	ESCALA	PLANO	NÚMERO DE PLANO
D. HORACIO PEDRAZA MARTÍNEZ	D. JUAN HERRERA MOSCARDÓ	PROYECTO DE CONSTRUCCIÓN. PROLONGACIÓN DE LA LÍNEA 2 DEL METRO DE MÁLAGA. TRAMO: GUADALMEDINA - HOSPITAL CIVIL	SUSTITUIDO POR	Noviembre - 2015	1/200	DISPOSICIÓN GENERAL DE SOPORTES CATENARIA RÍGIDA	2.14.1.1
				EXPEDIENTE T-MM6202/APR0	FORMATO ORIGINAL UNE A-3	NOMBRE DEL FICHERO DIGITAL:	HOJA 1 DE 8

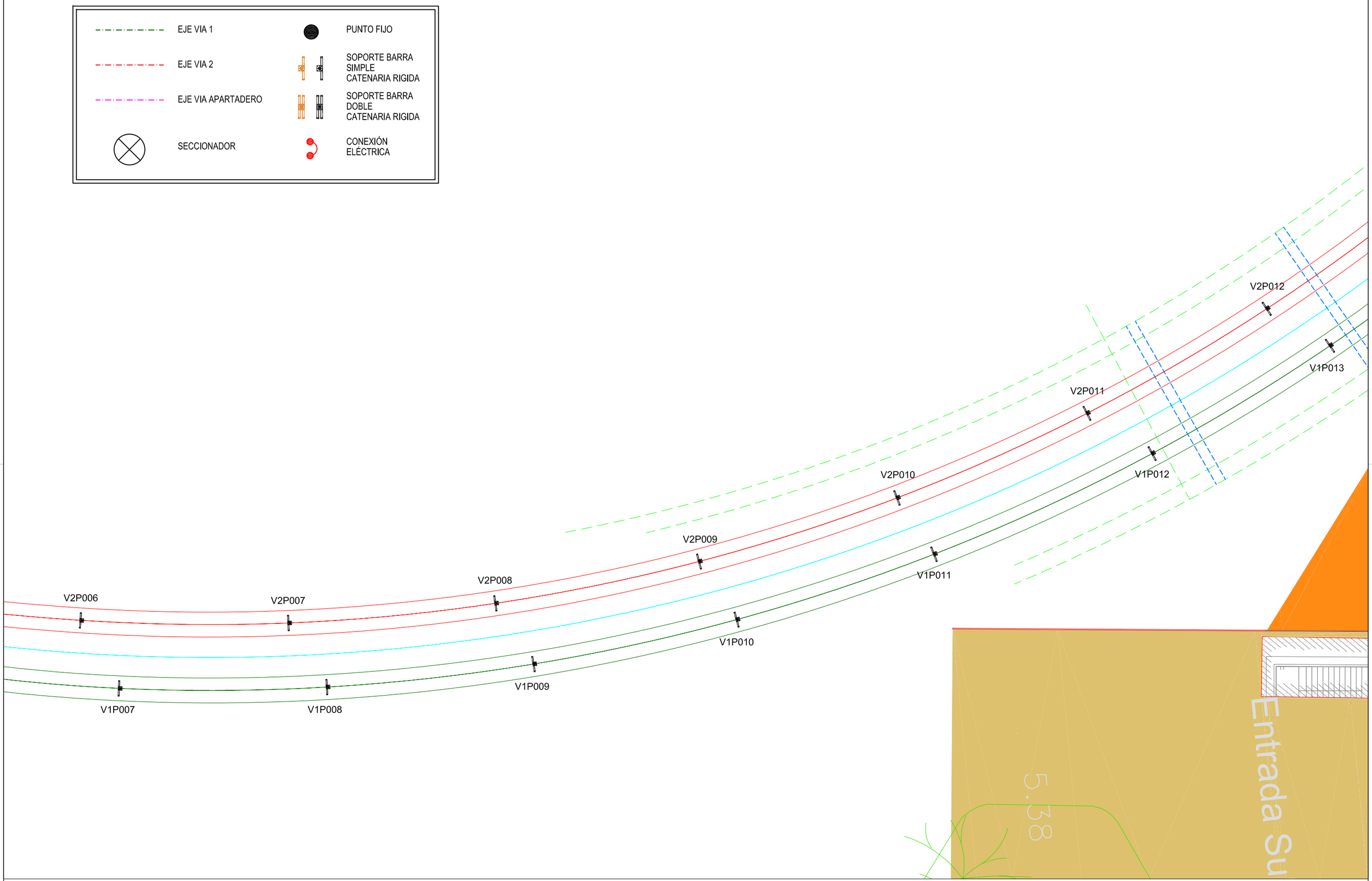

Agencia de Obra Pública de la Junta de Andalucía CONSEJERÍA DE FOMENTO Y VIVIENDA	AUTOR DEL PLANO: D. HORACIO PEDRAZA MARTÍNEZ	REVISADO POR: D. JUAN HERRERA MOSCARDÓ	TÍTULO DEL PROYECTO PROYECTO DE CONSTRUCCIÓN. PROLONGACIÓN DE LA LÍNEA 2 DEL METRO DE MÁLAGA. TRAMO: GUADALMEDINA - HOSPITAL CIVIL	SUSTITUYE A SUSTITUIDO POR	FECHA Noviembre - 2015 EXPEDIENTE T-MM6202/APR0	ESCALA 1/200 FORMATO ORIGINAL UNE A-3	PLANO DISPOSICIÓN GENERAL DE SOPORTES CATENARIA RÍGIDA NOMBRE DEL FICHERO DIGITAL:	NÚMERO DE PLANO 2.14.1.1 HOJA 2 DE 8

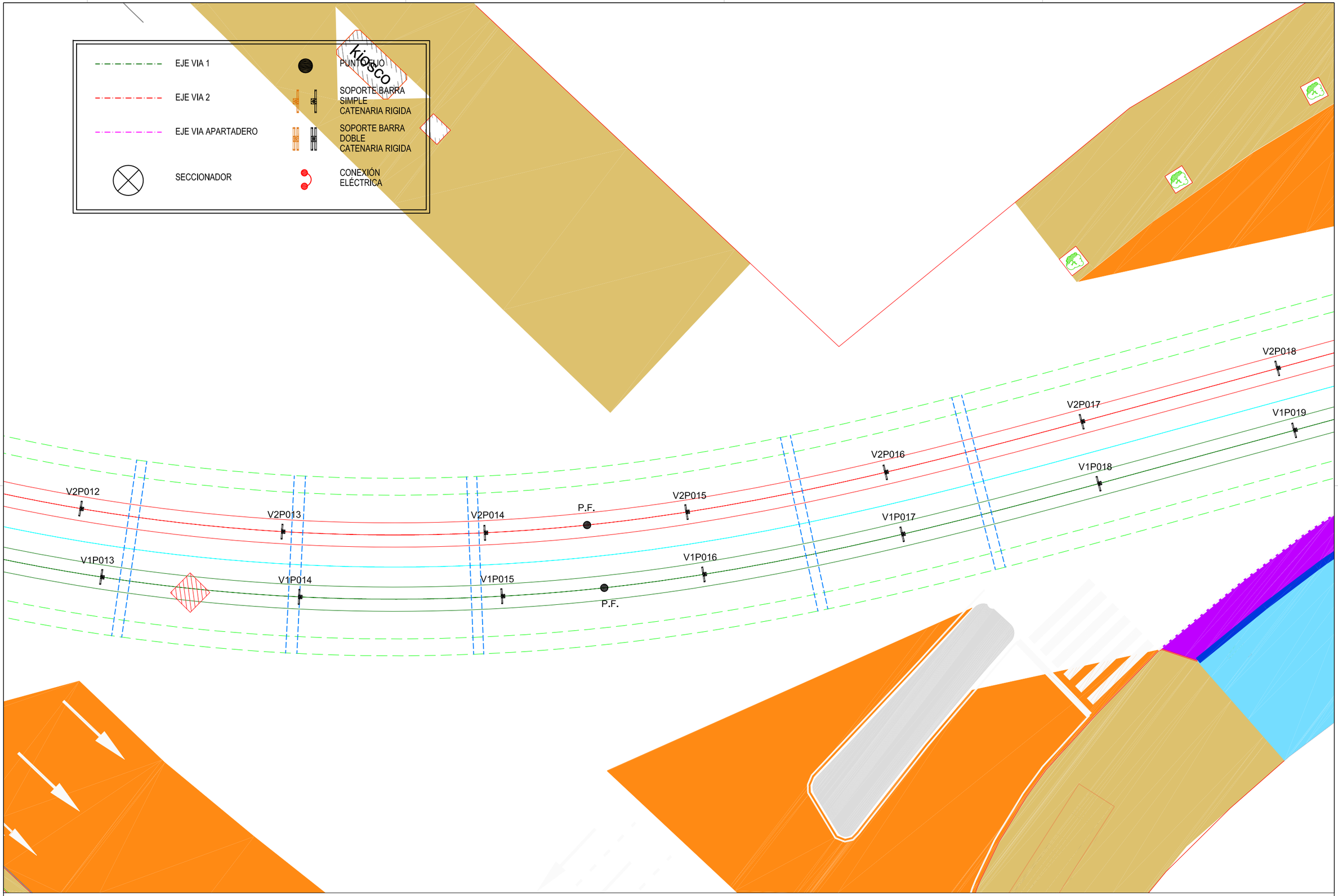

Agencia de Obra Pública de la Junta de Andalucía CONSEJERÍA DE FOMENTO Y VIVIENDA	AUTOR DEL PLANO: D. HORACIO PEDRAZA MARTÍNEZ	REVISADO POR: D. JUAN HERRERA MOSCARDÓ	TÍTULO DEL PROYECTO PROYECTO DE CONSTRUCCIÓN. PROLONGACIÓN DE LA LÍNEA 2 DEL METRO DE MÁLAGA. TRAMO: GUADALMEDINA - HOSPITAL CIVIL	SUSTITUYE A SUSTITUIDO POR	FECHA Noviembre - 2015 EXPEDIENTE T-MM6202/APR0	ESCALA 1/200 FORMATO ORIGINAL UNE A-3	PLANO DISPOSICIÓN GENERAL DE SOPORTES CATENARIA RÍGIDA NOMBRE DEL FICHERO DIGITAL:	NÚMERO DE PLANO 2.14.1.1 HOJA 3 DE 8

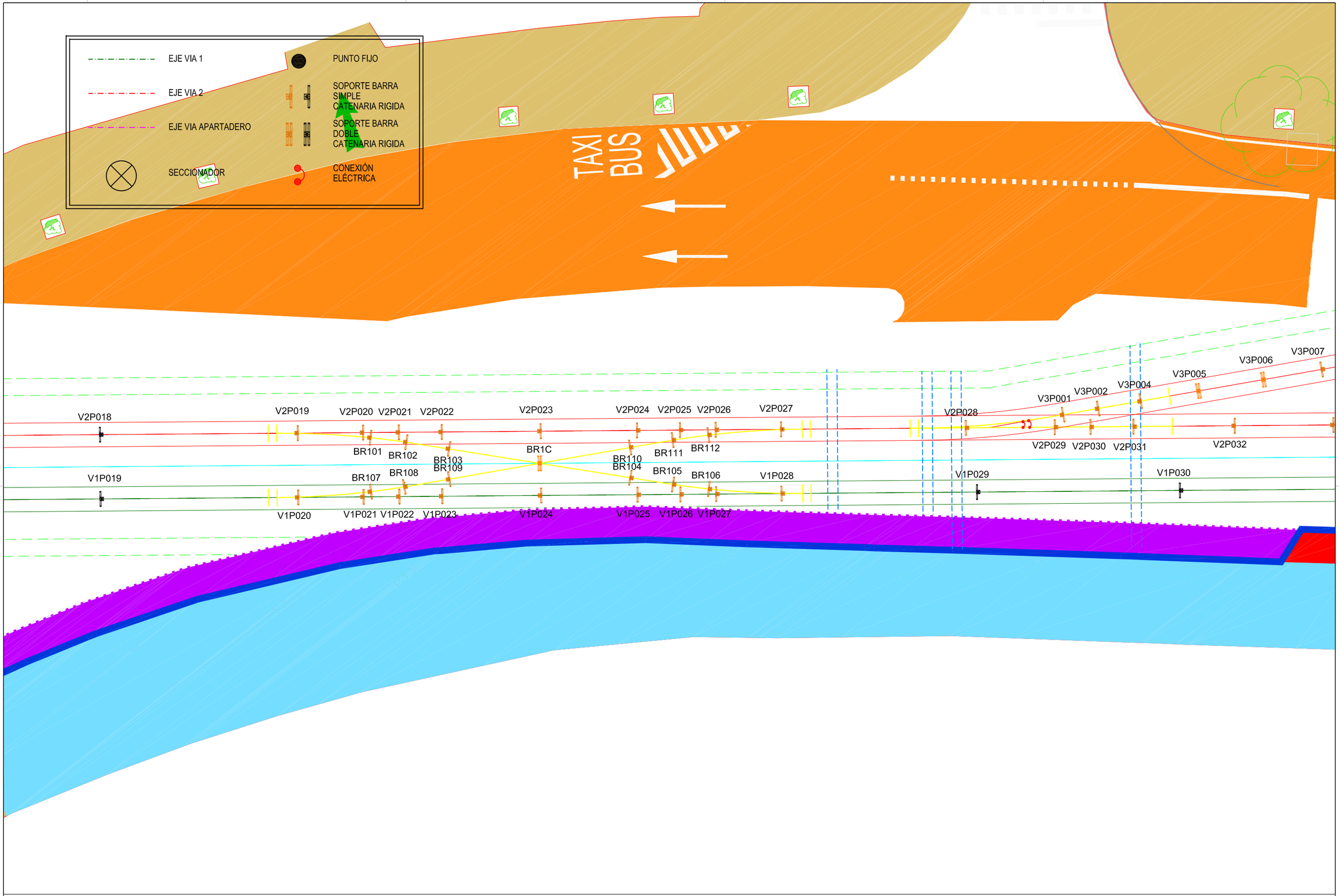

Agencia de Obra Pública de la Junta de Andalucía
CONSEJERÍA DE FOMENTO Y VIVIENDA

AUTOR DEL PLANO: D. HORACIO PEDRAZA MARTÍNEZ

REVISADO POR: D. JUAN HERRERA MOSCARDÓ

TÍTULO DEL PROYECTO
PROYECTO DE CONSTRUCCIÓN. PROLONGACIÓN DE LA LÍNEA 2 DEL METRO DE MÁLAGA.
TRAMO: GUADALMEDINA - HOSPITAL CIVIL

SUSTITUYE A

SUSTITUIDO POR

FECHA: Noviembre - 2015

EXPEDIENTE: T-MM6202/APR0

ESCALA: 1/200

FORMATO ORIGINAL UNE A-3

PLANO: DISPOSICIÓN GENERAL DE SOPORTES CATENARIA RÍGIDA

NOMBRE DEL FICHERO DIGITAL:

NÚMERO DE PLANO: 2.14.1.1

HOJA: 4 DE 8

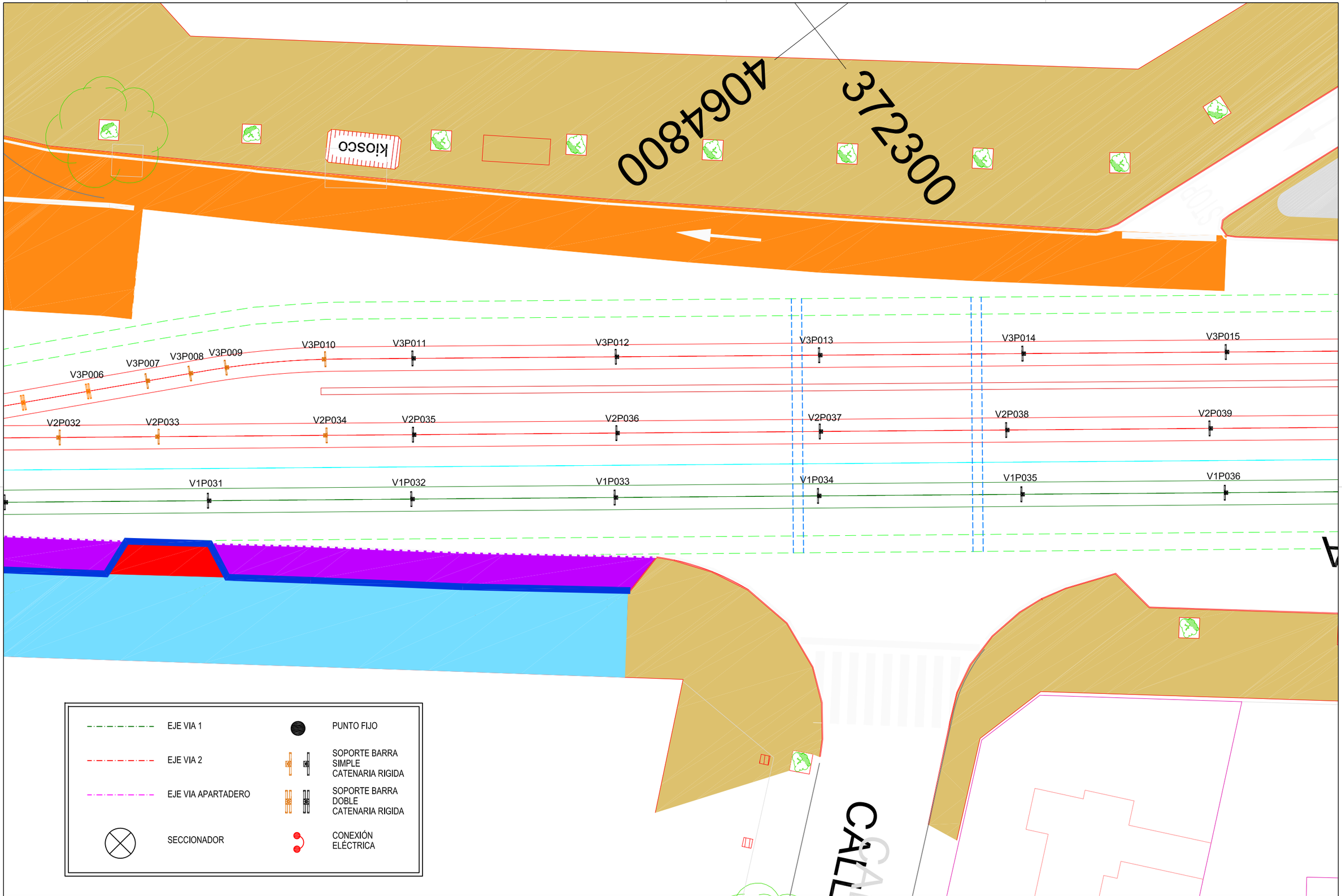

Agencia de Obra Pública de la Junta de Andalucía CONSEJERÍA DE FOMENTO Y VIVIENDA	AUTOR DEL PLANO: D. HORACIO PEDRAZA MARTÍNEZ	REVISADO POR: D. JUAN HERRERA MOSCARDÓ	TÍTULO DEL PROYECTO PROYECTO DE CONSTRUCCIÓN. PROLONGACIÓN DE LA LÍNEA 2 DEL METRO DE MÁLAGA. TRAMO: GUADALMEDINA - HOSPITAL CIVIL	SUSTITUYE A SUSTITUIDO POR	FECHA Noviembre - 2015 EXPEDIENTE T-MM6202/APR0	ESCALA 1/200 FORMATO ORIGINAL UNE A-3	PLANO DISPOSICIÓN GENERAL DE SOPORTES CATENARIA RÍGIDA NOMBRE DEL FICHERO DIGITAL:	NÚMERO DE PLANO 2.14.1.1 HOJA 5 DE 8

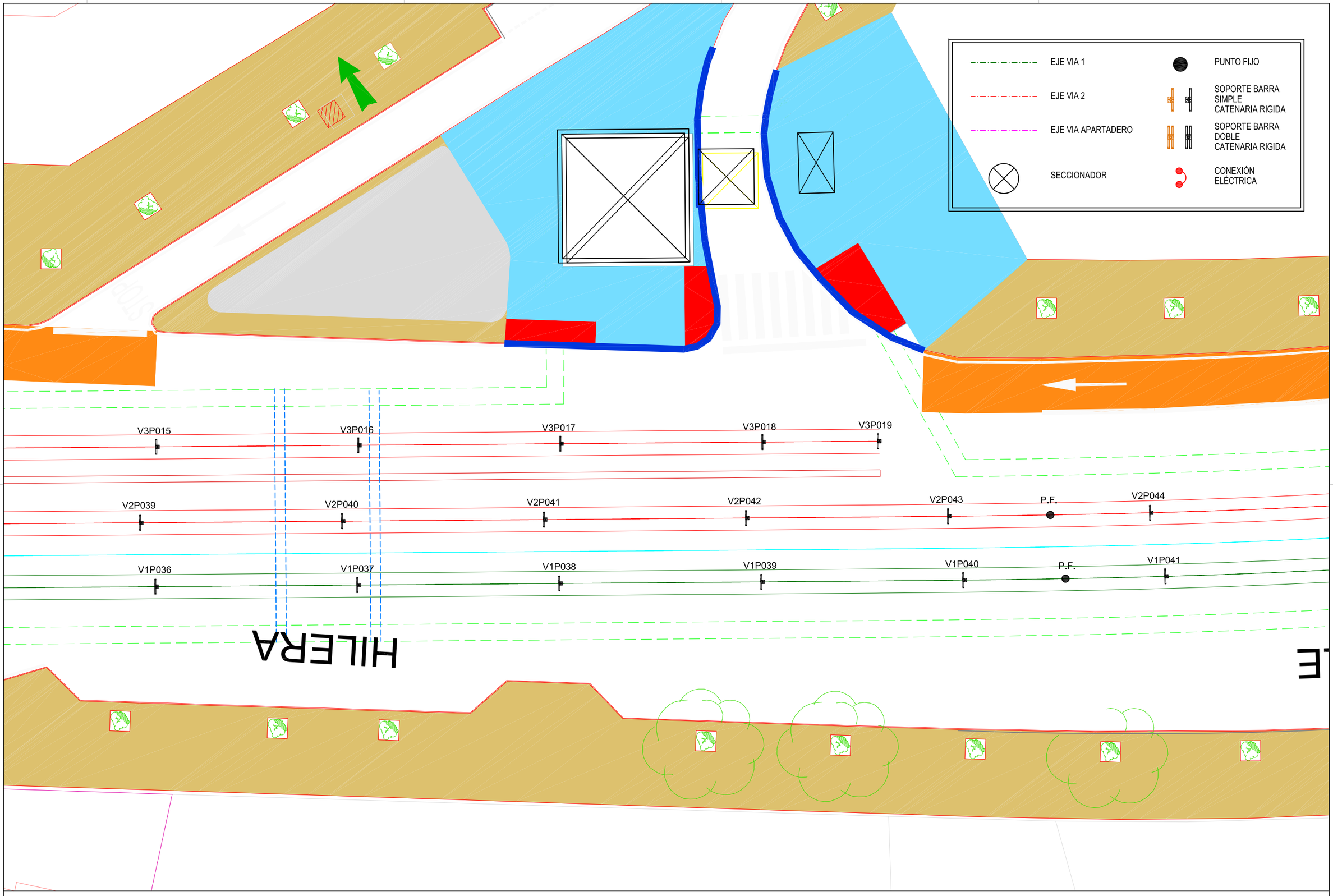

Agencia de Obra Pública de la Junta de Andalucía CONSEJERÍA DE FOMENTO Y VIVIENDA	AUTOR DEL PLANO: D. HORACIO PEDRAZA MARTÍNEZ	REVISADO POR: D. JUAN HERRERA MOSCARDÓ	TÍTULO DEL PROYECTO PROYECTO DE CONSTRUCCIÓN. PROLONGACIÓN DE LA LÍNEA 2 DEL METRO DE MÁLAGA. TRAMO: GUADALMEDINA - HOSPITAL CIVIL	SUSTITUYE A SUSTITUIDO POR	FECHA Noviembre - 2015 EXPEDIENTE T-MM6202/APR0	ESCALA 1/200 FORMATO ORIGINAL UNE A-3	PLANO DISPOSICIÓN GENERAL DE SOPORTES CATENARIA RÍGIDA NOMBRE DEL FICHERO DIGITAL:	NÚMERO DE PLANO 2.14.1.1 HOJA 6 DE 8

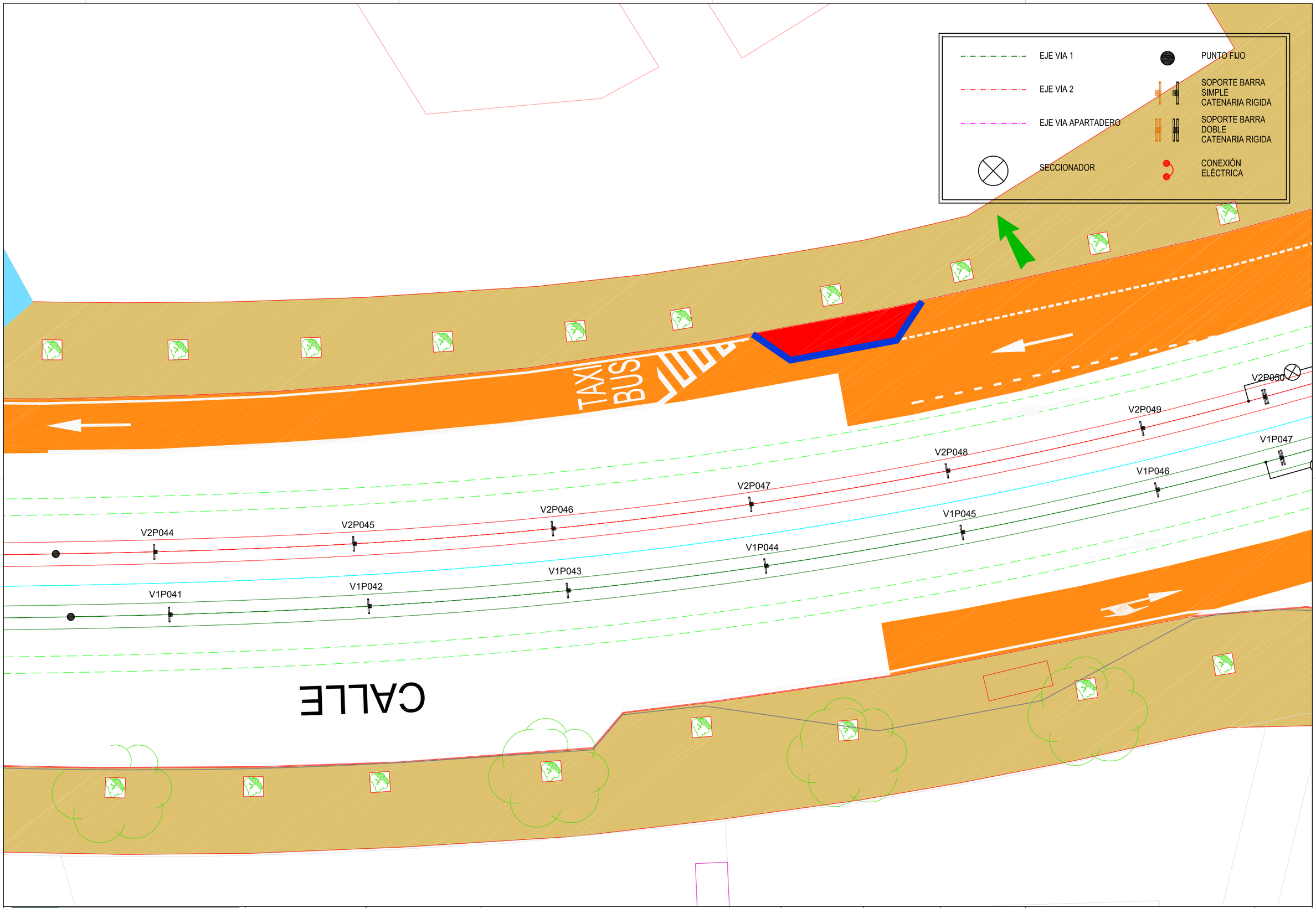

Agencia de Obra Pública de la Junta de Andalucía
CONSEJERÍA DE FOMENTO Y VIVIENDA

AUTOR DEL PLANO: D. HORACIO PEDRAZA MARTÍNEZ

REVISADO POR: D. JUAN HERRERA MOSCARDÓ

TÍTULO DEL PROYECTO: PROYECTO DE CONSTRUCCIÓN. PROLONGACIÓN DE LA LÍNEA 2 DEL METRO DE MÁLAGA. TRAMO: GUADALMEDINA - HOSPITAL CIVIL

SUSTITUYE A

SUSTITUIDO POR

FECHA: Noviembre - 2015

EXPEDIENTE: T-MM6202/APR0

ESCALA: 1/200

FORMATO ORIGINAL UNE A-3

PLANO: DISPOSICIÓN GENERAL DE SOPORTES CATENARIA RÍGIDA

NOMBRE DEL FICHERO DIGITAL:

NÚMERO DE PLANO: 2.14.1.1

HOJA: 7 DE 8

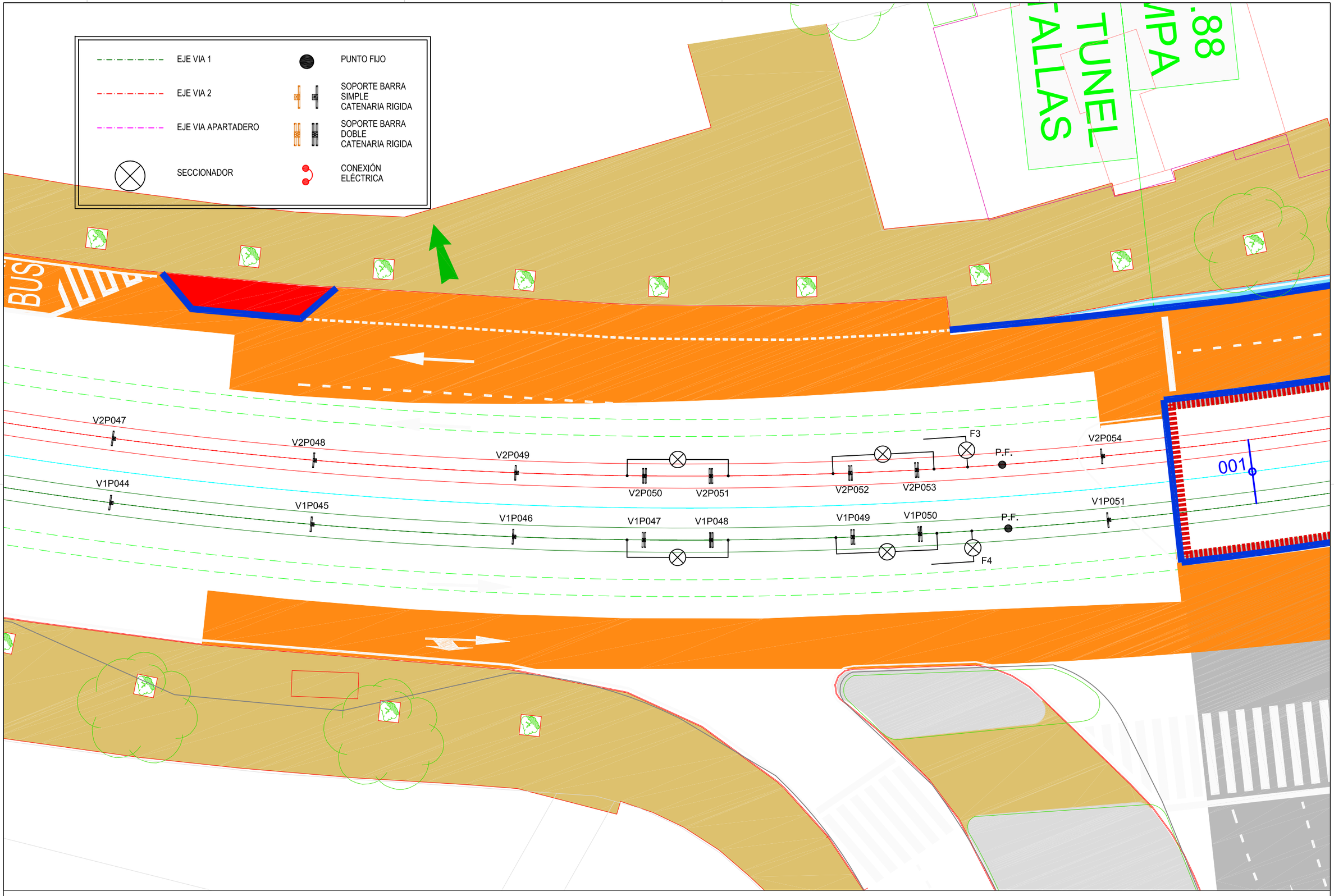

Agencia de Obra Pública de la Junta de Andalucía
CONSEJERÍA DE FOMENTO Y VIVIENDA

AUTOR DEL PLANO: D. HORACIO PEDRAZA MARTÍNEZ

REVISADO POR: D. JUAN HERRERA MOSCARDÓ

TÍTULO DEL PROYECTO: PROYECTO DE CONSTRUCCIÓN. PROLONGACIÓN DE LA LÍNEA 2 DEL METRO DE MÁLAGA. TRAMO: GUADALMEDINA - HOSPITAL CIVIL

SUSTITUYE A

SUSTITUIDO POR

FECHA: Noviembre - 2015

EXPEDIENTE: T-MM6202/APR0

ESCALA: 1/200

FORMATO ORIGINAL UNE A-3

PLANO: DISPOSICIÓN GENERAL DE SOPORTES CATENARIA RÍGIDA

NOMBRE DEL FICHERO DIGITAL:

NÚMERO DE PLANO: 2.14.1.1

HOJA: 8 DE 8

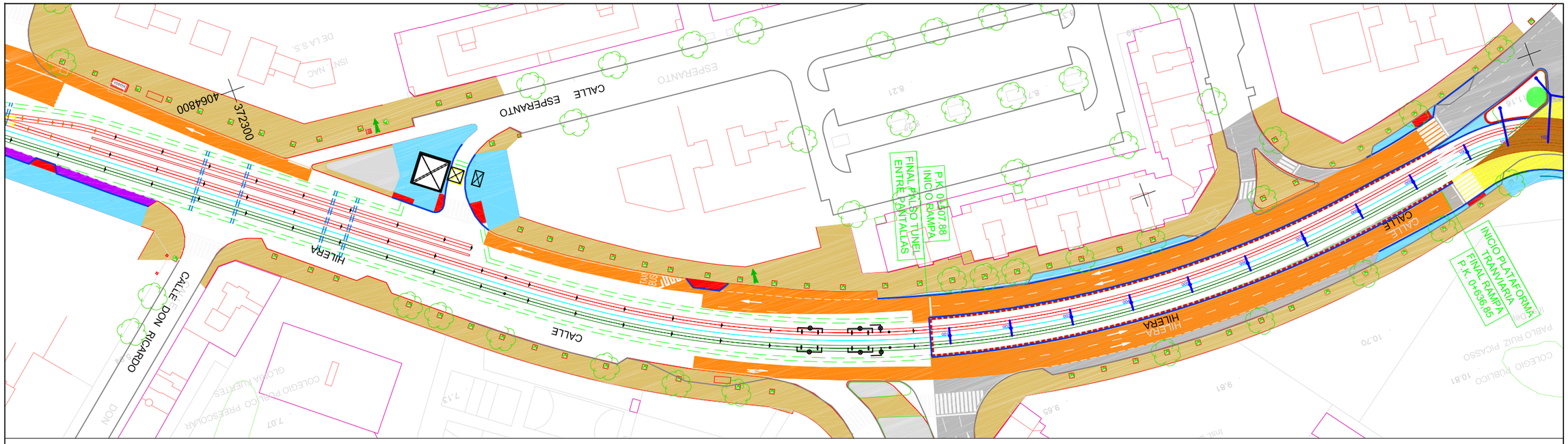

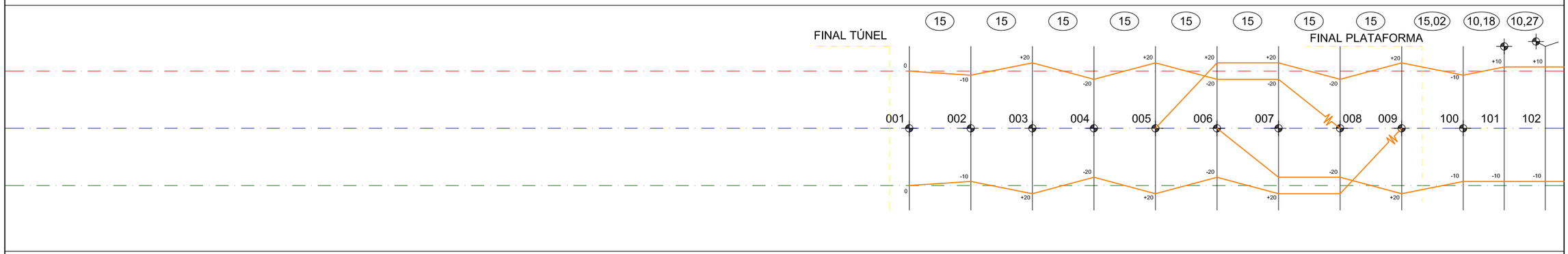

VIA 2

Nº de Poste / Anclaje	001	002	003	004	005	006	007	008	009	100	101	102
P.K. (Km.+m.)	0+004.727	0+019.620	0+034.512	0+049.405	0+064.298	0+079.191	0+94.080	0+109.000	0+123.950	0+139.082	0+149.748	0+160.580
Distancia Eje Poste - Eje Vía 2 (m.)	1.901	1.901	1.901	1.900	1.900	1.900	1.900	1.903	1.912	1.940	5.454	Araña
Tipo de Poste	P1	P1	P1	P1	P3	P3	P2	P3	P3	P2	P2	P2
Observaciones								Tensor	Tensor			

VIA 1

Nº de Poste / Anclaje	001	002	003	004	005	006	007	008	009	100	101	102
P.K. (Km.+m.)	0+004.803	0+019.913	0+035.023	0+050.134	0+065.245	0+080.356	0+95.471	0+110.550	0+125.593	0+140.502	0+150.243	0+160.013
Distancia Eje Poste - Eje Vía 1 (m.)	1.900	1.900	1.900	1.900	1.900	1.900	1.900	1.903	1.911	1.935	9.354	Araña
Tipo de Poste	P1	P1	P1	P1	P3	P3	P2	P3	P3	P2	P2	P2
Observaciones								Tensor	Tensor			

- POSTE
- EJE VIA 2
- EJE PLATAFORMA
- EJE VIA 1
- HILO DE CONTACTO
- TRANSVERSAL
- TENSOR
- PF PUNTO FIJO
- ANCLAJE PUNTO FIJO

Agencia de Obra Pública de la Junta de Andalucía
CONSEJERÍA DE FOMENTO Y VIVIENDA

AUTOR DEL PLANO: D. HORACIO PEDRAZA MARTÍNEZ

REVISADO POR: D. JUAN HERRERA MOSQUERA

TÍTULO DEL PROYECTO: PROYECTO DE CONSTRUCCIÓN. PROLONGACIÓN DE LA LÍNEA 2 DEL METRO DE MÁLAGA. TRAMO: GUADALMEDINA - HOSPITAL CIVIL

SUSTITUYE A

SUSTITUIDO POR

FECHA: Noviembre - 2015

EXPEDIENTE: T-MM6202/APR0

ESCALA: 1/1000

FORMATO ORIGINAL UNE A-3

PLANO: DISPOSICIÓN GENERAL DE SOPORTES CATENARIA TRANVIARIA

NOMBRE DEL FICHERO DIGITAL:

NÚMERO DE PLANO: 2.14.1.2

HOJA 1 DE 5

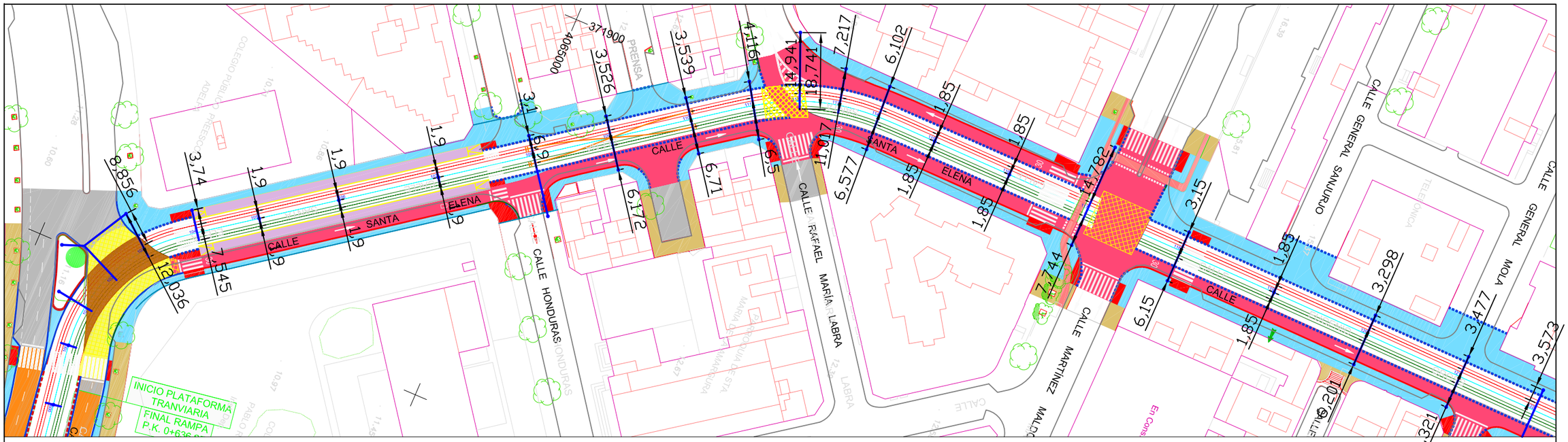

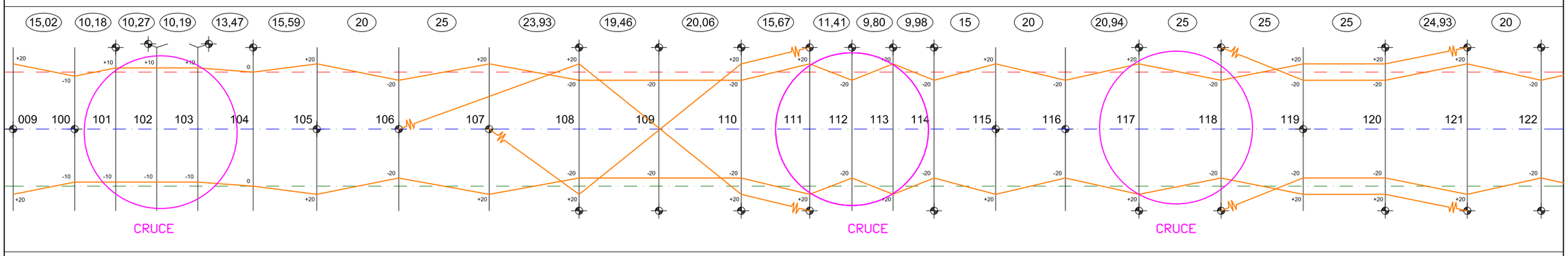

VIA 2

Nº de Poste / Anclaje	100	101	102	103	104	105	106	107	108	109	110	111	112	113	114	115	116	117	118	119	120	121	122
P.K. (Km.+m.)	0+139.082	0+149.748	0+160.580	0+171.345	0+185.348	0+200.069	0+220.069	0+245.069	0+268.982	0+288.452	0+308.506	0+324.296	0+336.051	0+346.179	0+356.513	0+371.629	0+391.629	0+412.569	0+437.569	0+462.574	0+487.570	0+512.500	0+532.506
Distancia Eje Poste - Eje Vía 2 (m.)	1.940	5.454	Araña	8.856	3.740	1.900	1.900	1.900	3.100	3.526	3.539	4.116	14.941	7.217	6.102	1.850	1.850	14.782	3.150	1.850	3.298	3.477	3.573
Tipo de Poste	P2	P2	P2	P2	P2	P1	P3	P3	P2	P2	P2	P3	P2	P2	P1	P1	P1	P1	PHANTOM	P2	P2	PHANTOM	P1
Observaciones							Tensor	Tensor				Tensor											

Nº de Poste / Anclaje	100	101	102	103	104	105	106	107	108	109	110	111	112	113	114	115	116	117	118	119	120	121	122
P.K. (Km.+m.)	0+140.502	0+150.243	0+160.013	0+169.699	0+182.719	0+198.307	0+218.307	0+243.307	0+267.244	0+286.688	0+306.748	0+322.299	0+333.397	0+342.892	0+352.542	0+367.425	0+387.425	0+408.365	0+433.365	0+458.360	0+483.366	0+508.294	0+528.285
Distancia Eje Poste - Eje Vía 1 (m.)	1.935	9.354	Araña	12.036	7.545	1.900	1.900	1.900	6.900	6.172	6.710	6.500	18.741	11.017	6.577	1.850	1.850	7.744	6.150	1.850	6.201	6.321	6.227
Tipo de Poste	P2	P2	P2	P2	P2	P1	P3	P3	P2	P2	P2	P3	P2	P2	P1	P1	P1	P1	PHANTOM	P2	P2	PHANTOM	P1
Observaciones							Tensor	Tensor				Tensor											

- POSTE
- EJE VIA 2
- EJE PLATAFORMA
- EJE VIA 1
- HILO CONT.
- TRANSVERSAL
- TENSOR
- PF PUNTO FIJO
- ANCLAJE P.F.

Agencia de Obra Pública de la Junta de Andalucía
CONSEJERÍA DE FOMENTO Y VIVIENDA

AUTOR DEL PLANO: D. HORACIO PEDRAZA MARTINEZ

REVISADO POR: D. JUAN HERRERA MOSCARDÓ

TÍTULO DEL PROYECTO: PROYECTO DE CONSTRUCCIÓN. PROLONGACIÓN DE LA LÍNEA 2 DEL METRO DE MÁLAGA. TRAMO: GUADALMEDINA - HOSPITAL CIVIL

SUSTITUYE A

SUSTITUIDO POR

FECHA: Noviembre - 2015

EXPEDIENTE: T-MM6202/APR0

ESCALA: 1/1000

FORMATO ORIGINAL UNE A-3

PLANO: DISPOSICIÓN GENERAL DE SOPORTES CATENARIA TRANVIARIA

NOMBRE DEL FICHERO DIGITAL:

NÚMERO DE PLANO: 2.14.1.2

HOJA: 2 DE 5

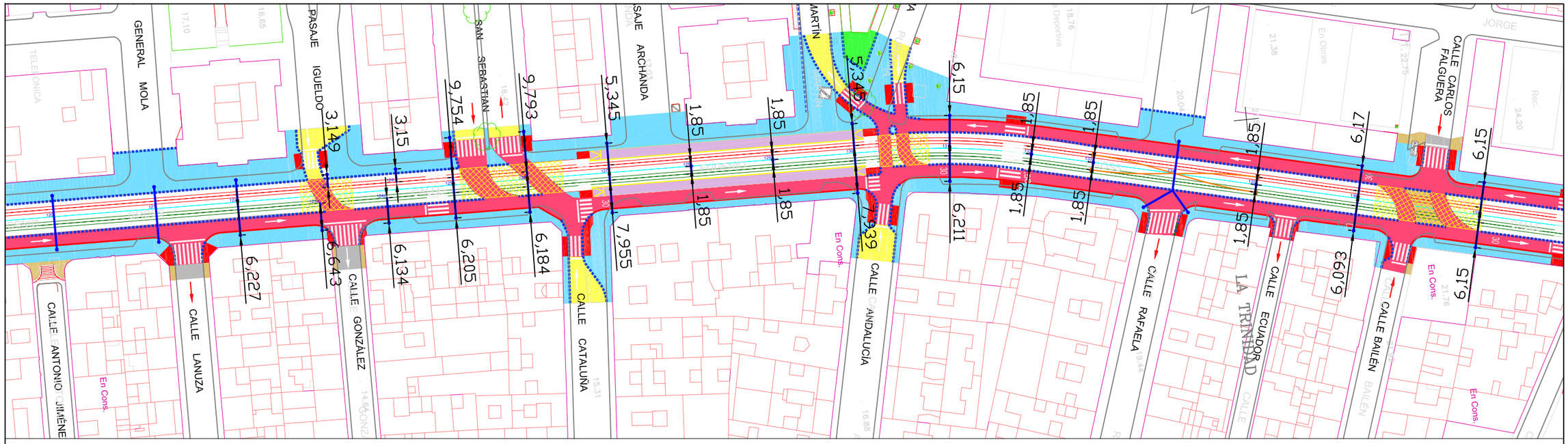

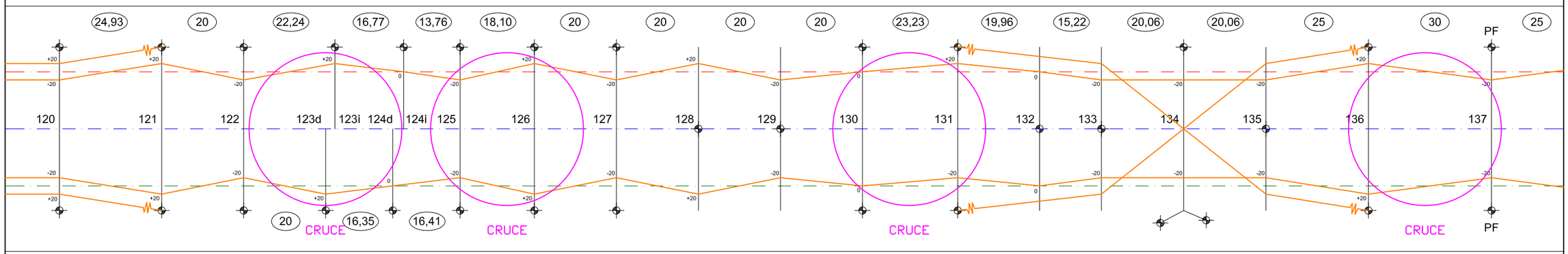

VIA 2

Nº de Poste / Anclaje	120	121	122	123i	124i	125	126	127	128	129	130	131	132	133	134	135	136	137
P.K. (Km.+m.)	0+487.570	0+512.500	0+532.506	0+554.744	0+571.510	0+585.274	0+603.364	0+623.377	0+643.377	0+663.377	0+683.377	0+706.763	0+726.970	0+742.206	0+762.258	0+782.320	0+807.315	0+837.315
Distancia Eje Poste - Eje Vía 2 (m.)	3.298	3.477	3.573	3.149	3.150	9.754	9.793	5.345	1.850	1.850	5.345	6.150	1.850	1.850	6.055	1.850	6.170	6.150
Tipo de Poste	P2	PHANTOM	P1	P1	P1	P1	P1	P1	P1	P1	P1	P3	P2	P2	P2	P2	P3	P1
Observaciones												Tensor					Tensor	

VIA 1

Nº de Poste / Anclaje	120	121	122	123d	124d	125	126	127	128	129	130	131	132	133	134	135	136	137
P.K. (Km.+m.)	0+483.366	0+508.294	0+528.285	0+548.279	0+564.634	0+584.043	0+602.133	0+622.146	0+642.146	0+662.146	0+682.146	0+705.248	0+724.981	0+740.180	0+760.245	0+780.294	0+805.302	0+835.302
Distancia Eje Poste - Eje Vía 1 (m.)	6.201	6.321	6.227	6.643	6.134	6.205	6.184	7.955	1.850	1.850	7.939	6.211	1.850	1.850	Araña	1.850	6.093	6.150
Tipo de Poste	P2	PHANTOM	P1	P1	P1	P1	P1	P1	P1	P1	P1	P3	P2	P2	P2 / P2	P2	P3	P1
Observaciones												Tensor					Tensor	

POSTE
EJE VIA 2
EJE PLATAFORMA
EJE VIA 1
HILO CONT.
TRANSVERSAL
TENSOR
PF PUNTO FIJO
ANCLAJE P.F.

Agencia de Obra Pública de la Junta de Andalucía
CONSEJERÍA DE FOMENTO Y VIVIENDA

AUTOR DEL PLANO: D. HORACIO PEDRAZA MARTÍNEZ

REVISADO POR: D. JUAN HERRERA MOSCARDÓ

TÍTULO DEL PROYECTO: PROYECTO DE CONSTRUCCIÓN. PROLONGACIÓN DE LA LÍNEA 2 DEL METRO DE MÁLAGA. TRAMO: GUADALMEDINA - HOSPITAL CIVIL

SUSTITUYE A

SUSTITUIDO POR

FECHA: Noviembre - 2015

EXPEDIENTE: T-MM6202/APR0

ESCALA: 1/1000

FORMATO ORIGINAL UNE A-3

PLANO: DISPOSICIÓN GENERAL DE SOPORTES CATENARIA TRANVIARIA

NOMBRE DEL FICHERO DIGITAL:

NÚMERO DE PLANO: 2.14.1.2

HOJA: 3 DE 5

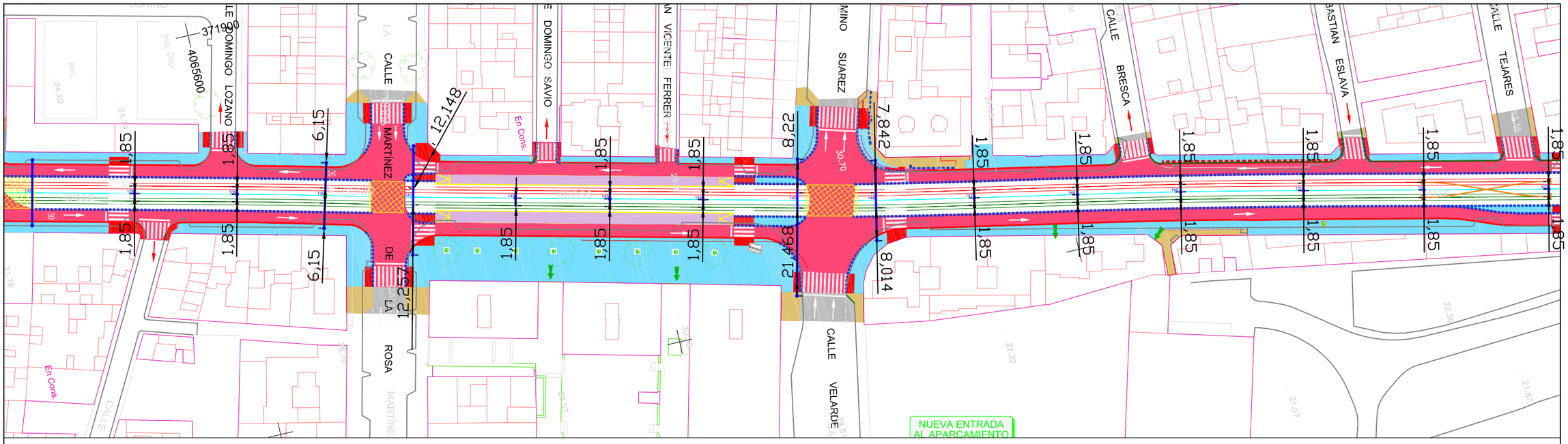

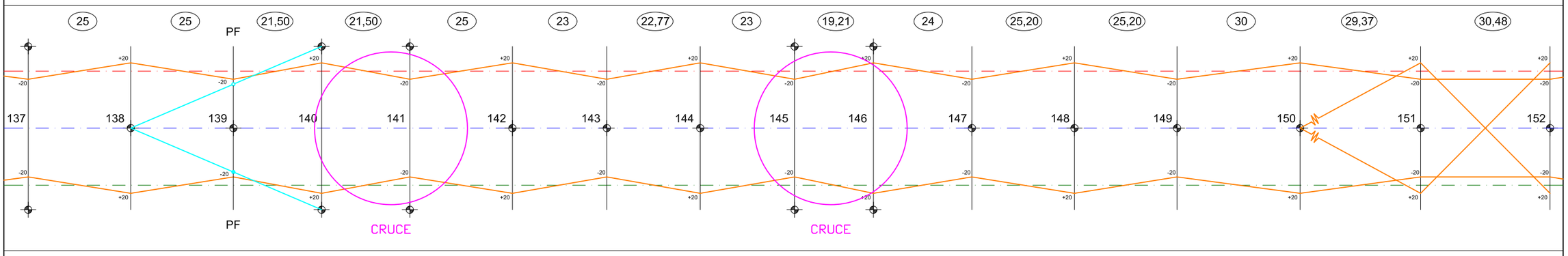

VIA 2

Nº de Poste / Anclaje	137	138	139	140	141	142	143	144	145	146	147	148	149	150	151	152
P.K. (Km.+m.)	0+837.315	0+862.319	0+887.233	0+908.785	0+930.328	0+955.330	0+978.330	1+001.101	1+024.092	1+043.256	1+067.235	1+092.436	1+117.661	1+147.682	1+177.054	1+207.530
Distancia Eje Poste - Eje Vía 2 (m.)	6.150	1.850	1.850	6.150	10.672	1.850	1.850	1.850	8.220	7.842	1.850	1.850	1.850	1.850	1.850	1.850
Tipo de Poste	P1	P2	P1	P2	P1	P1	P1	P1	P1	P1	P1	P1	P1	P3	P2	P2
Observaciones		Ancl. P.F.	PF	Ancl. P.F.										Tensor		

VIA 1

Nº de Poste / Anclaje	137	138	139	140	141	142	143	144	145	146	147	148	149	150	151	152
P.K. (Km.+m.)	0+835.302	0+860.293	0+885.290	0+906.745	0+928.294	0+953.292	0+976.292	0+999.063	1+022.070	1+041.324	1+065.345	1+090.546	1+115.724	1+145.703	1+175.075	1+205.551
Distancia Eje Poste - Eje Vía 1 (m.)	6.150	1.850	1.850	6.150	12.257	1.850	1.850	1.850	21.468	8.014	1.850	1.850	1.850	1.850	1.850	1.850
Tipo de Poste	P1	P2	P1	P2	P1	P1	P1	P1	P1	P1	P1	P1	P1	P3	P2	P2
Observaciones		Ancl. P.F.	PF	Ancl. P.F.										Tensor		

- POSTE
- EJE VIA 2
- EJE PLATAFORMA
- EJE VIA 1
- HILO CONT.
- TRANSVERSAL
- TENSOR
- PF PUNTO FIJO
- ANCLAJE P.F.

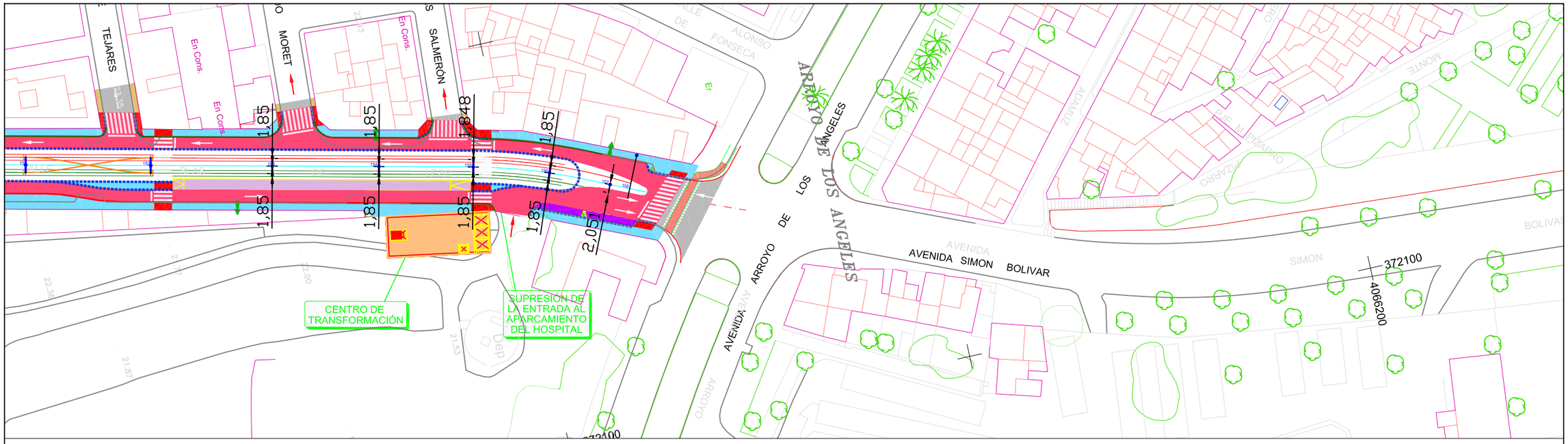

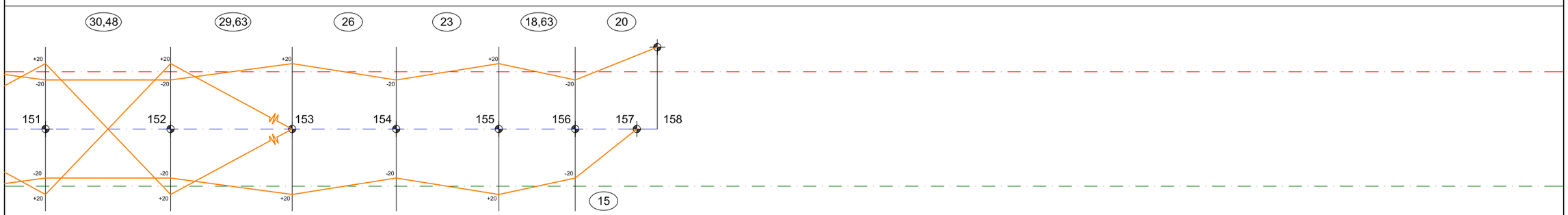

VIA 2

Nº de Poste / Anclaje	151	152	153	154	155	156	158
P.K. (Km.+m.)	1+177.054	1+207.530	1+237.158	1+263.158	1+286.172	1+305.066	1+325.101
Distancia Eje Poste - Eje Vía 2 (m.)	1.850	1.850	1.850	1.850	1.848	1.850	10.710
Tipo de Poste	P2	P2	P3	P1	P1	P1	PHANTOM
Observaciones			Tensor				

VIA 1

Nº de Poste / Anclaje	151	152	153	154	155	156	157
P.K. (Km.+m.)	1+175.075	1+205.551	1+235.179	1+261.179	1+284.166	1+302.562	1+317.481
Distancia Eje Poste - Eje Vía 1 (m.)	1.850	1.850	1.850	1.850	1.850	1.850	2.051
Tipo de Poste	P2	P2	P3	P1	P1	P1	PHANTOM
Observaciones			Tensor				

- POSTE
- EJE VIA 2
- EJE PLATAFORMA
- EJE VIA 1
- HILO DE CONTACTO
- TRANSVERSAL
- TENSOR
- PF PUNTO FIJO
- ANCLAJE PUNTO FIJO

Agencia de Obra Pública de la Junta de Andalucía
CONSEJERÍA DE FOMENTO Y VIVIENDA

AUTOR DEL PLANO: D. HORACIO PEDRAZA MARTÍNEZ

REVISADO POR: D. JUAN HERRERA MOSQUERA

TÍTULO DEL PROYECTO: PROYECTO DE CONSTRUCCIÓN. PROLONGACIÓN DE LA LÍNEA 2 DEL METRO DE MÁLAGA. TRAMO: GUADALMEDINA - HOSPITAL CIVIL

SUSTITUYE A

SUSTITUIDO POR

FECHA: Noviembre - 2015

EXPEDIENTE: T-MM6202/APR0

ESCALA: 1/1000

FORMATO ORIGINAL UNE A-3

PLANO: DISPOSICIÓN GENERAL DE SOPORTES CATENARIA TRANVIARIA

NOMBRE DEL FICHERO DIGITAL:

NÚMERO DE PLANO: 2.14.1.2

HOJA 5 DE 5

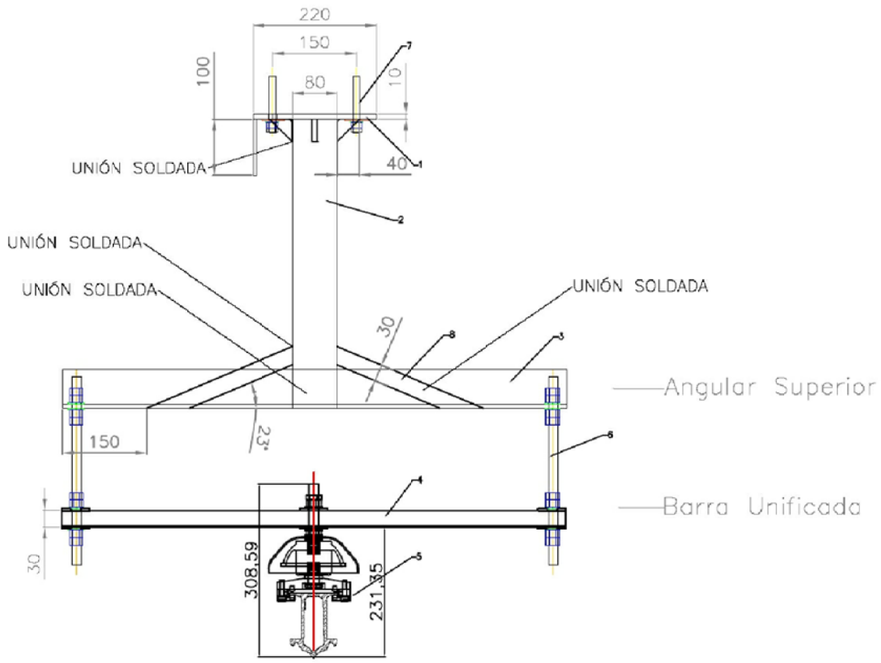

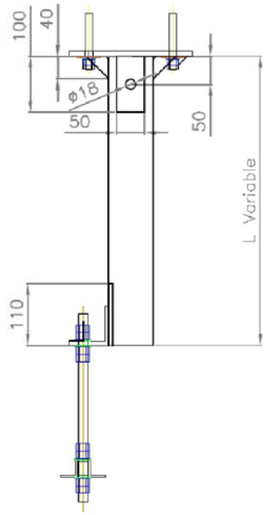

Detalle Placa de Anclaje

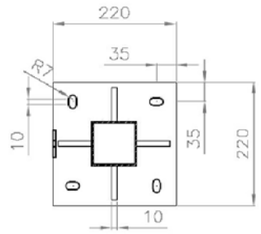

Detalle Barra Unificada

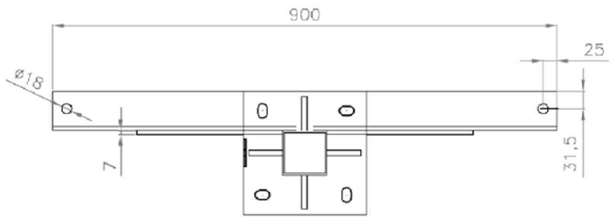

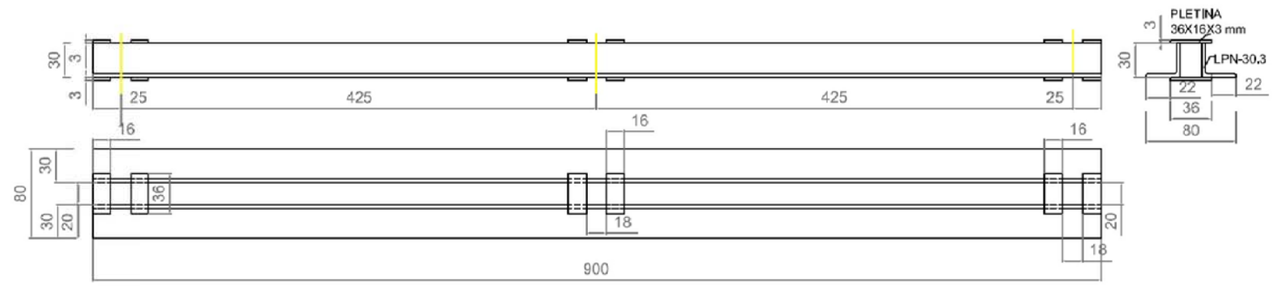

Nº	Cant	Designación	Material	Observaciones
1		Placa de Anclaje	Ac. A42B Galv.	
2		Tubo Cuadrado 80x80x4	Ac. A42B Galv.	Altura variable
3		Angular	Ac. A42B Galv.	70x70x7
4		Barra Unificada	Ac. A42B Galv.	
5		Aislador+Grapa Suspensión		
6		Ejes Roscados	Ac. A5T Galv.	M16x300
7		Ejes Roscados, Arandela Tuerca y contratuerca	Ac. A5T Galv.	M12x110/28
8		Placa Soldada	Ac. A5T Galv.	Ancho = 30mm Espesor = 7mm

Agencia de Obra Pública de la Junta de Andalucía
CONSEJERÍA DE FOMENTO Y VIVIENDA

AUTOR DEL PLANO: D. HORACIO PEDRAZA MARTÍNEZ

REVISADO POR: D. JUAN HERRERA MOSCARDÓ

TÍTULO DEL PROYECTO: PROYECTO DE CONSTRUCCIÓN. PROLONGACIÓN DE LA LÍNEA 2 DEL METRO DE MÁLAGA. TRAMO: GUADALMEDINA - HOSPITAL CIVIL

SUSTITUYE A

SUSTITUIDO POR

FECHA: Noviembre - 2015

EXPEDIENTE: T-MM6202/APR0

ESCALA: S/E

FORMATO ORIGINAL UNE A-3

PLANO: CATENARIA RÍGIDA
HERRAJE A EN RECTA

NOMBRE DEL FICHERO DIGITAL:

NÚMERO DE PLANO: 2.14.1.3

HOJA: 1 DE 7

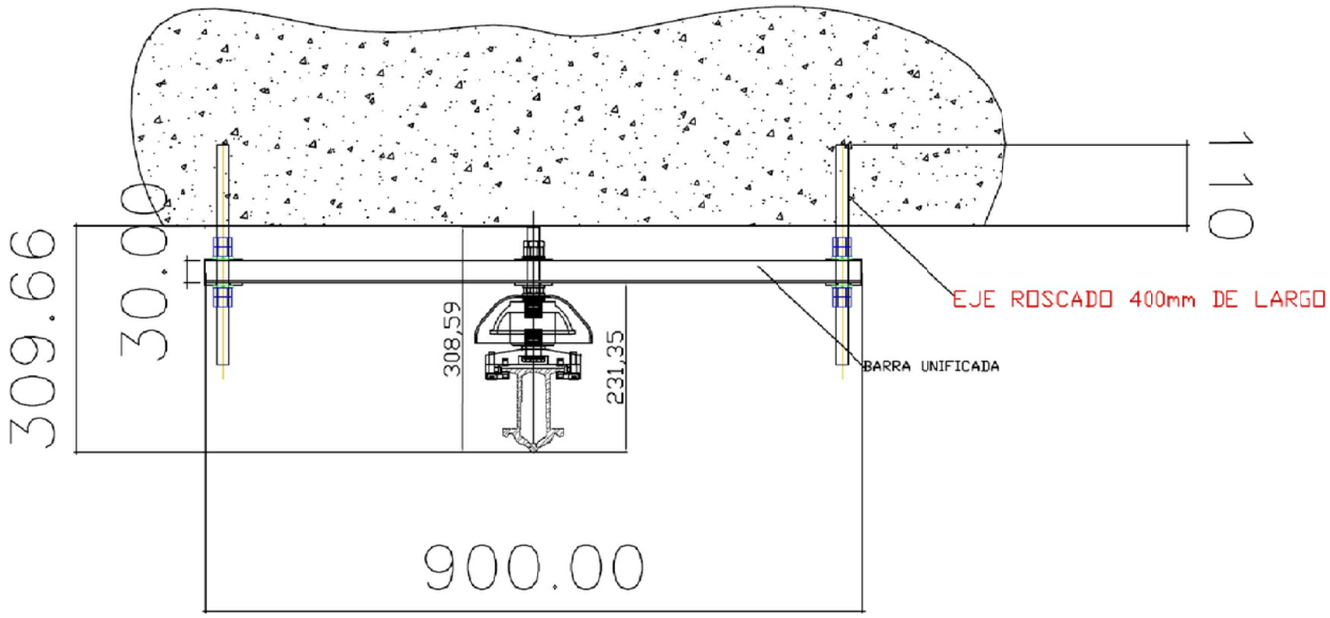

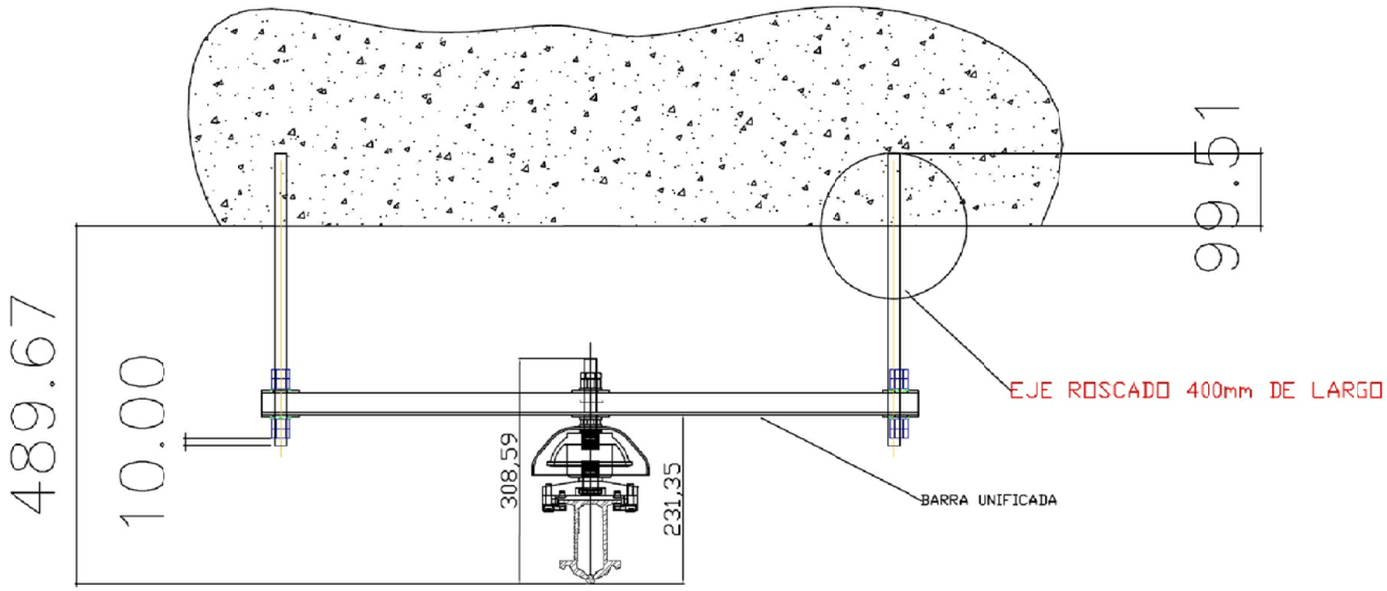

Agencia de Obra Pública de la Junta de Andalucía CONSEJERÍA DE FOMENTO Y VIVIENDA	AUTOR DEL PLANO: D. HORACIO PEDRAZA MARTÍNEZ	REVISADO POR: D. JUAN HERRERA MOSCARDÓ	TÍTULO DEL PROYECTO PROYECTO DE CONSTRUCCIÓN. PROLONGACIÓN DE LA LÍNEA 2 DEL METRO DE MÁLAGA. TRAMO: GUADALMEDINA - HOSPITAL CIVIL	SUSTITUYE A SUSTITUIDO POR	FECHA Noviembre - 2015 EXPEDIENTE T-MM6202/APR0	ESCALA S/E FORMATO ORIGINAL UNE A-3	PLANO CATENARIA RÍGIDA HERRAJE LONGITUD MÍNIMA NOMBRE DEL FICHERO DIGITAL:	NÚMERO DE PLANO 2.14.1.3 HOJA 2 DE 7

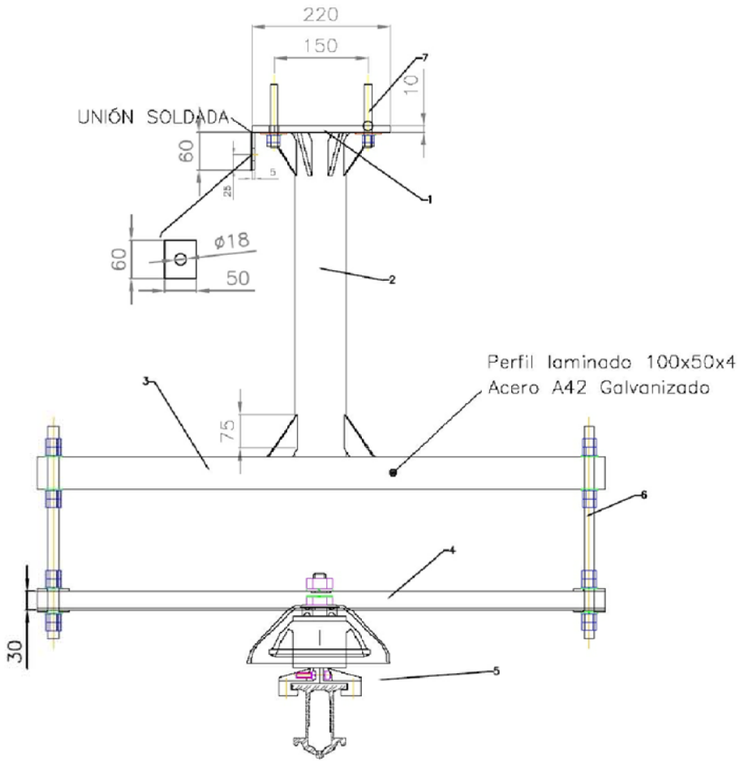

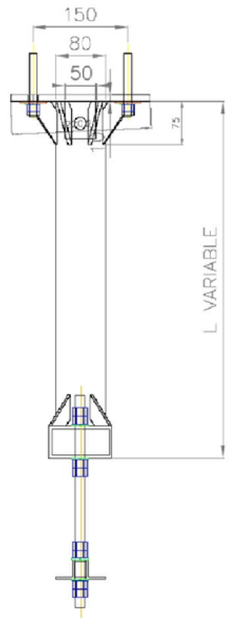

Detalle Placa de Anclaje

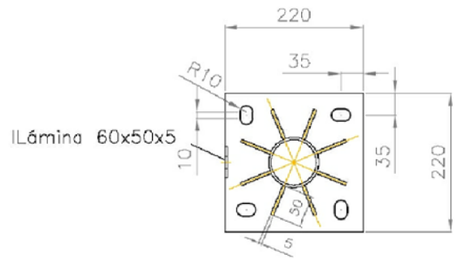

Detalle Barra Unificada

Detalle Perfil Laminado Superior

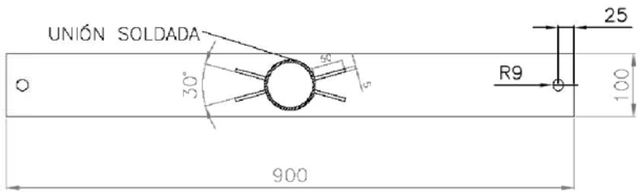

N°	Cant	Designación	Material	Observaciones
1		Placa de Anclaje	Ac. A42B Galv.	
2		Tubo Redondo 80x4	Ac. A42B Galv.	Altura variable
3		Perfil Laminado 100x50x4	Ac. A42B Galv.	70x70x7
4		Barra Unificada	Ac. A42B Galv.	
5		Aislador+Grapa Suspensión		
6		Ejes Roscados	Ac. A8T Galv.	M16x300
7		Ejes Roscados, Arandela Tuerca y contratuerca	Ac. A8T Galv.	M12x110/28

Agencia de Obra Pública de la Junta de Andalucía
CONSEJERÍA DE FOMENTO Y VIVIENDA

AUTOR DEL PLANO: D. HORACIO PEDRAZA MARTÍNEZ

REVISADO POR: D. JUAN HERRERA MOSCARDÓ

TÍTULO DEL PROYECTO: PROYECTO DE CONSTRUCCIÓN. PROLONGACIÓN DE LA LÍNEA 2 DEL METRO DE MÁLAGA. TRAMO: GUADALMEDINA - HOSPITAL CIVIL

SUSTITUYE A

SUSTITUIDO POR

FECHA: Noviembre - 2015

EXPEDIENTE: T-MM6202/APR0

ESCALA: S/E

FORMATO ORIGINAL UNE A-3

PLANO: CATENARIA RÍGIDA
HERRAJE EN ESTACIÓN

NOMBRE DEL FICHERO DIGITAL:

NÚMERO DE PLANO: 2.14.1.3

HOJA: 3 DE 7

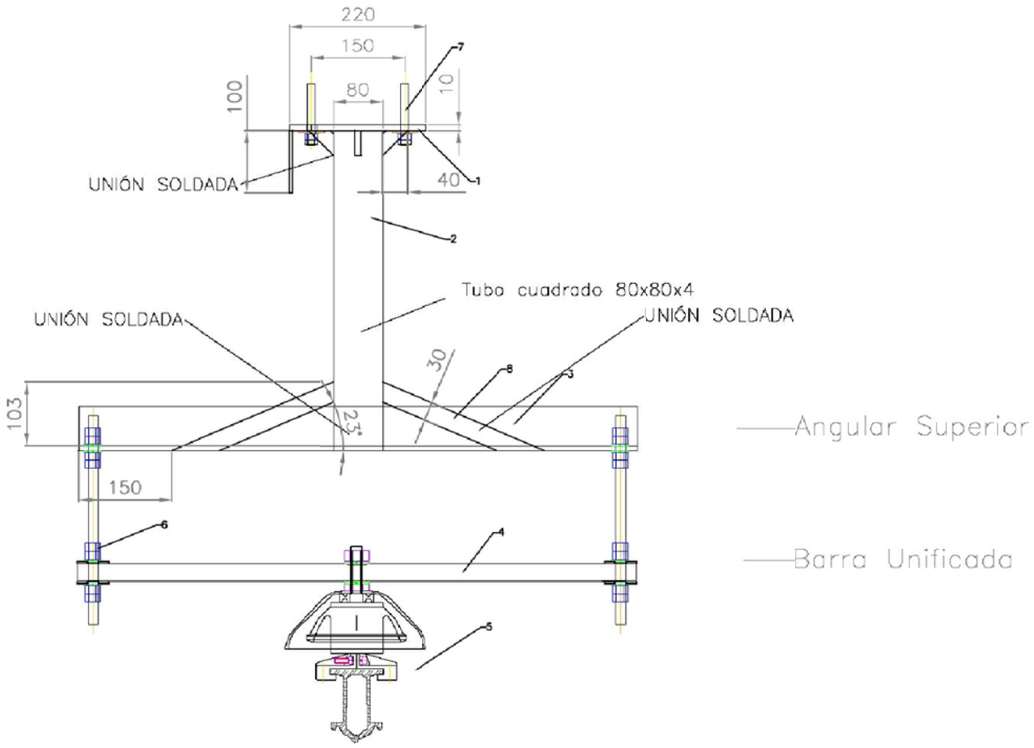

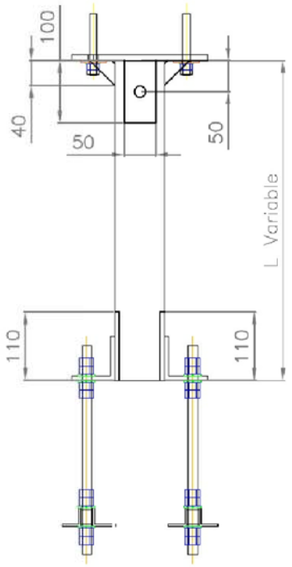

Detalle Placa de Anclaje

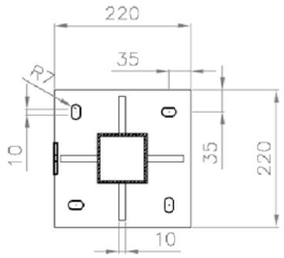

Detalle Barra Unificada

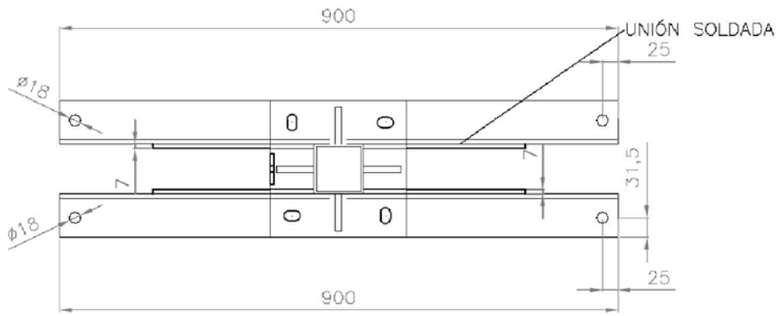

Nº	Cant	Designación	Material	Observaciones
1		Placa de Anclaje	Ac. A42B Galv.	
2		Tubo Cuadrado 80x80x4	Ac. A42B Galv.	Altura variable
3		Angular	Ac. A42B Galv.	70x70x7
4		Barra Unificada	Ac. A42B Galv.	
5		Aislador+Grapa Suspensión		
6		Ejes Roscados	Ac. A8T Galv.	M16x300
7		Ejes Roscados, Arandela Tuerca y contratuerca	Ac. A8T Galv.	M12x110/28
8		Placa soldada	Ac. A8T Galv.	Ancho=30mm Espesor= 7mm

Agencia de Obra Pública de la Junta de Andalucía
CONSEJERÍA DE FOMENTO Y VIVIENDA

AUTOR DEL PLANO: D. HORACIO PEDRAZA MARTÍNEZ

REVISADO POR: D. JUAN HERRERA MOSCARDÓ

TÍTULO DEL PROYECTO: PROYECTO DE CONSTRUCCIÓN. PROLONGACIÓN DE LA LÍNEA 2 DEL METRO DE MÁLAGA. TRAMO: GUADALMEDINA - HOSPITAL CIVIL

SUSTITUYE A

SUSTITUIDO POR

FECHA: Noviembre - 2015

EXPEDIENTE: T-MM6202/APR0

ESCALA: S/E

FORMATO ORIGINAL UNE A-3

PLANO: CATENARIA RÍGIDA
HERRAJE EN SECCIONAMIENTO

NOMBRE DEL FICHERO DIGITAL:

NÚMERO DE PLANO: 2.14.1.3

HOJA 4 DE 7

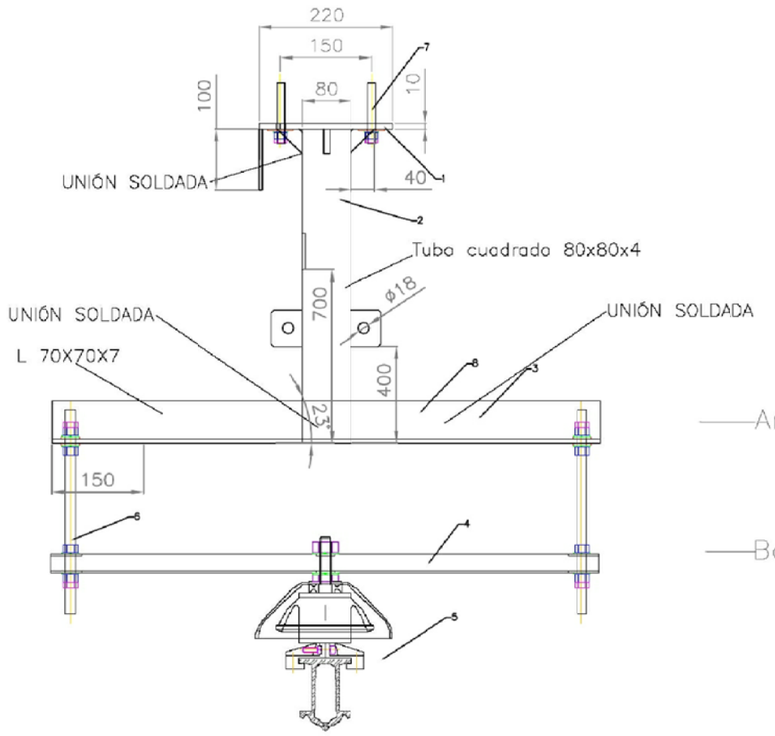

Angular Superior

Barra Unificada

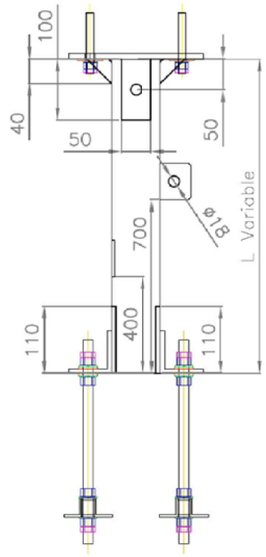

Detalle Placa de Anclaje

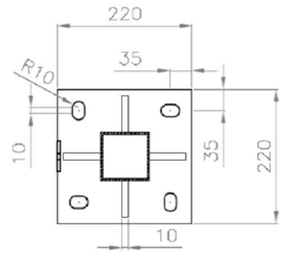

Detalle Barra Unificada

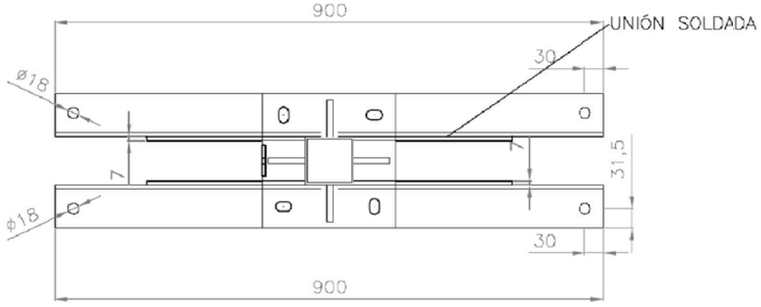

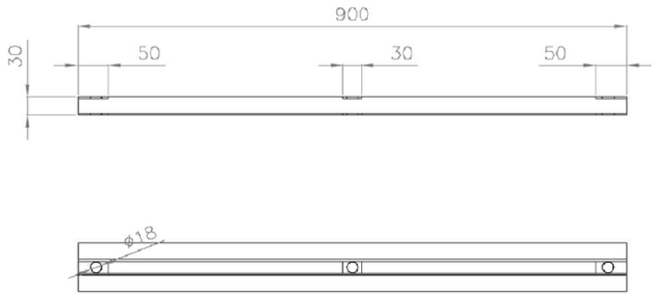

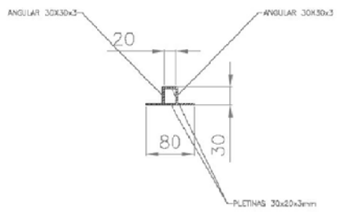

Nº	Cant	Designación	Material	Observaciones
1		Placa de Anclaje	Ac. A42B Galv.	
2		Tubo Cuadrado 80x80x4	Ac. A42B Galv.	Altura variable
3		Angular	Ac. A42B Galv.	70x70x7
4		Barra Unificada	Ac. A42B Galv.	
5		Aislador+Grapa Suspensión		
6		Ejes Roscados	Ac. A8T Galv.	M16x300
7		Ejes Roscados, Arandela Tuerca y contratuerca	Ac. A8T Galv.	M12x110/28

Del tipo D13 al D24 llevaran una orejeta a 700mm de la base del angular, y dos orejetas a 400mm para posible anclaje de tirante de Parafil.

Agencia de Obra Pública de la Junta de Andalucía CONSEJERÍA DE FOMENTO Y VIVIENDA	AUTOR DEL PLANO: D. HORACIO PEDRAZA MARTÍNEZ	REVISADO POR: D. JUAN HERRERA MOSCARDÓ	TÍTULO DEL PROYECTO PROYECTO DE CONSTRUCCIÓN. PROLONGACIÓN DE LA LÍNEA 2 DEL METRO DE MÁLAGA. TRAMO: GUADALMEDINA - HOSPITAL CIVIL	SUSTITUYE A SUSTITUIDO POR	FECHA Noviembre - 2015 EXPEDIENTE T-MM6202/APR0	ESCALA S/E FORMATO ORIGINAL UNE A-3	PLANO CATENARIA RÍGIDA HERRAJE TIPO "D13-24" EN SECCIONAMIENTO NOMBRE DEL FICHERO DIGITAL:	NÚMERO DE PLANO 2.14.1.3 HOJA 5 DE 7

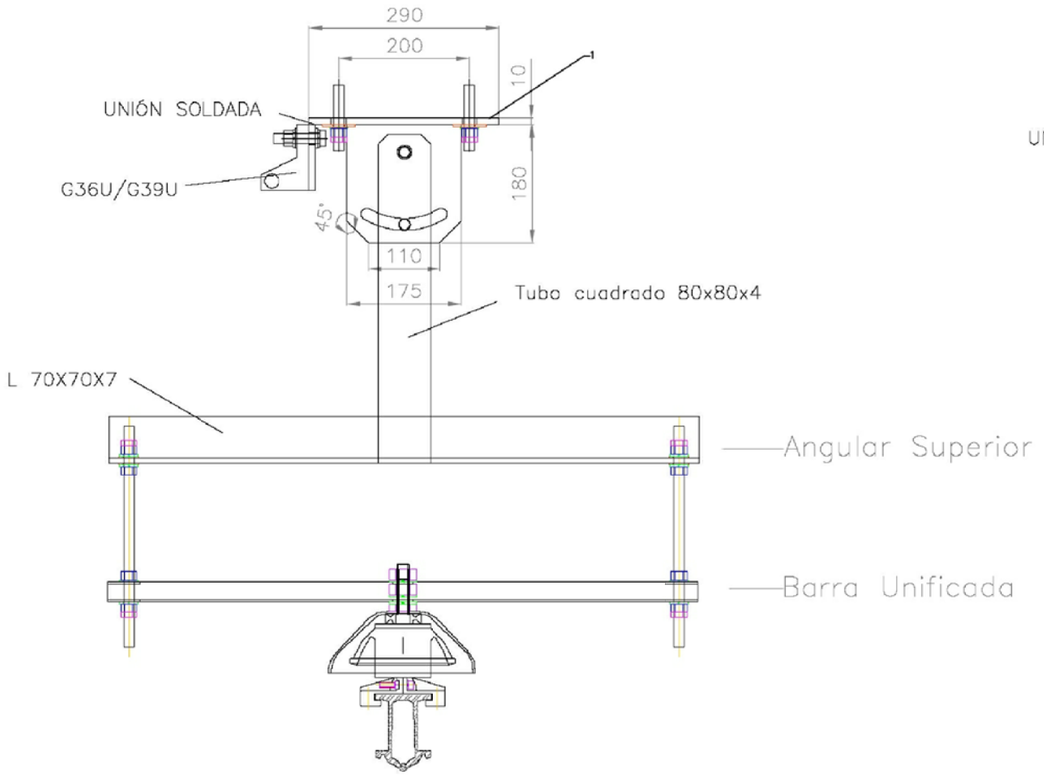

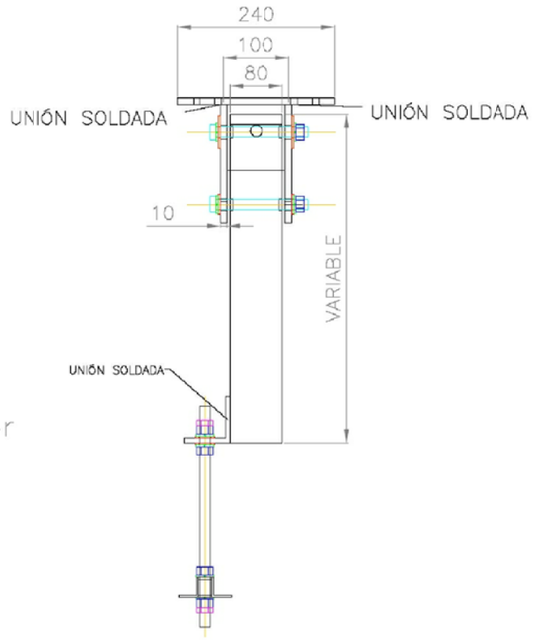

Nº	Cant	Designación	Material	Observaciones
1		Placa de Anclaje	Ac. A42B Galv.	
2		Tubo Cuadrado 80x80x4	Ac. A42B Galv.	Altura variable
3		Angular	Ac. A42B Galv.	70x70x7
4		Barra Unificada	Ac. A42B Galv.	
5		Aislador+Grapa Suspensión		
6		Ejes Roscados	Ac. A8T Galv.	M16x350
7		Ejes Roscados, Arandela Tuerca y contratuerca	Ac. A8T Galv.	M12x110/28

Detalle Barra Unificada

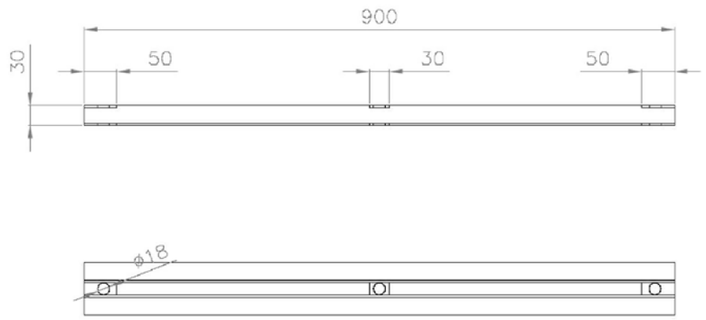

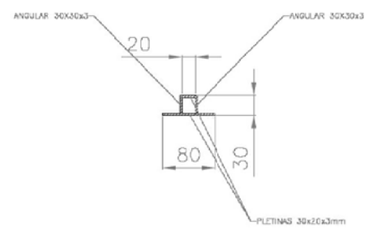

Agencia de Obra Pública de la Junta de Andalucía CONSEJERÍA DE FOMENTO Y VIVIENDA	AUTOR DEL PLANO: D. HORACIO PEDRAZA MARTÍNEZ	REVISADO POR: D. JUAN HERRERA MOSCARDÓ	TÍTULO DEL PROYECTO PROYECTO DE CONSTRUCCIÓN. PROLONGACIÓN DE LA LÍNEA 2 DEL METRO DE MÁLAGA. TRAMO: GUADALMEDINA - HOSPITAL CIVIL	SUSTITUYE A SUSTITUIDO POR	FECHA Noviembre - 2015 EXPEDIENTE T-MM6202/APR0	ESCALA S/E FORMATO ORIGINAL UNE A-3	PLANO CATENARIA RÍGIDA HERRAJE TIPO "C" EN BÓVEDA CURVA NOMBRE DEL FICHERO DIGITAL:	NÚMERO DE PLANO 2.14.1.3 HOJA 6 DE 7

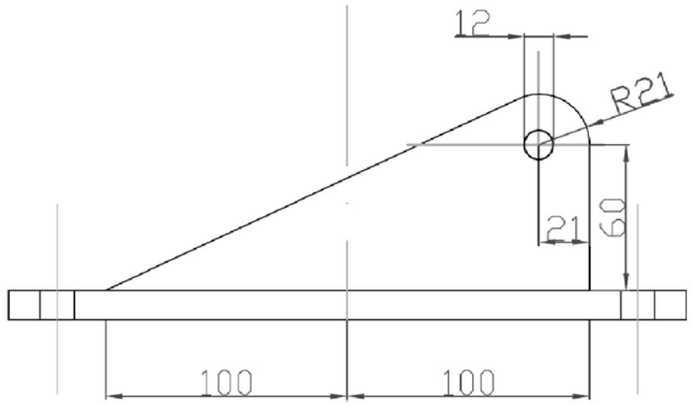

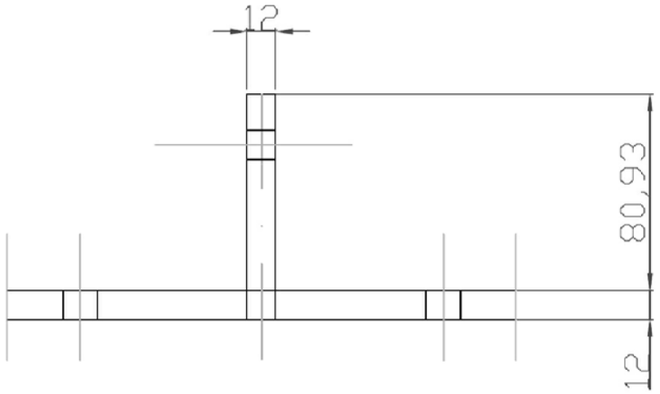

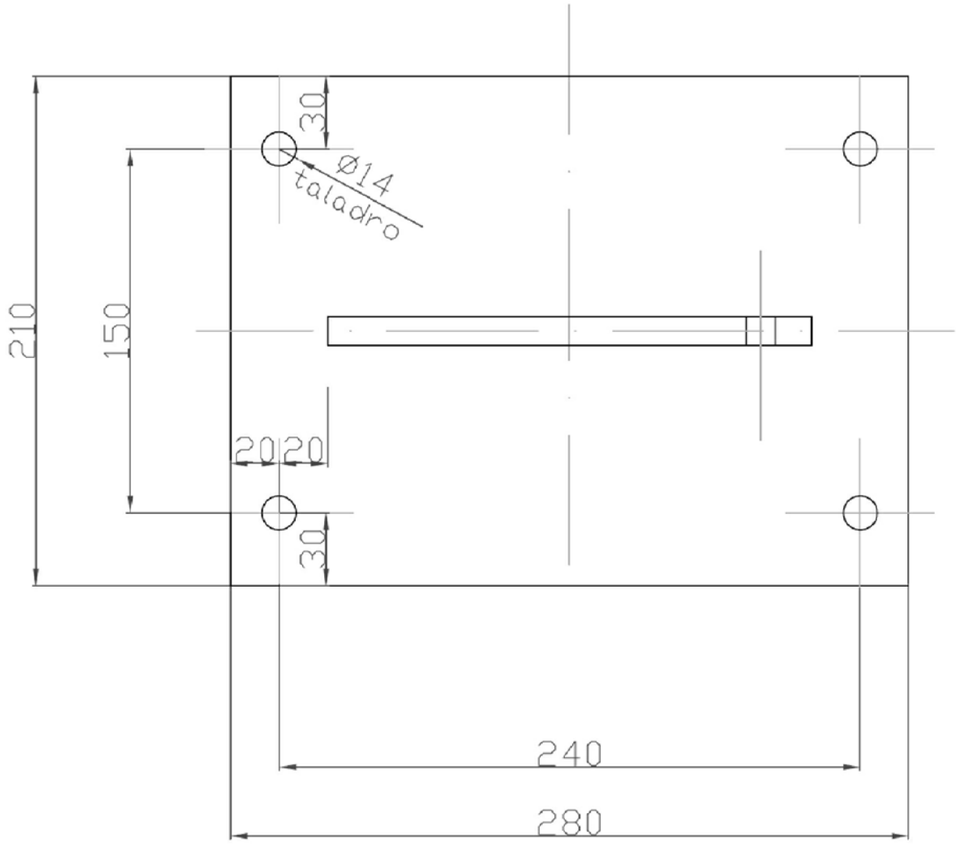

ACERO S275JR UNE-EN 10025:1994 GALVANIZADO EN CALIENTE

Agencia de Obra Pública de la Junta de Andalucía CONSEJERÍA DE FOMENTO Y VIVIENDA	AUTOR DEL PLANO: D. HORACIO PEDRAZA MARTÍNEZ	REVISADO POR: D. JUAN HERRERA MOSCARDÓ	TÍTULO DEL PROYECTO PROYECTO DE CONSTRUCCIÓN. PROLONGACIÓN DE LA LÍNEA 2 DEL METRO DE MÁLAGA. TRAMO: GUADALMEDINA - HOSPITAL CIVIL	SUSTITUYE A SUSTITUIDO POR	FECHA Noviembre - 2015 EXPEDIENTE T-MM6202/APR0	ESCALA S/E FORMATO ORIGINAL UNE A-3	PLANO CATENARIA RÍGIDA HERRAJE DE ANCLAJE DEL PUNTO FIJO NOMBRE DEL FICHERO DIGITAL:	NÚMERO DE PLANO 2.14.1.3 HOJA 7 DE 7

POSTE P1

COLUMNAS TRONCOCONICAS FABRICADAS EN CALIDAD DE ACERO S-355-JR

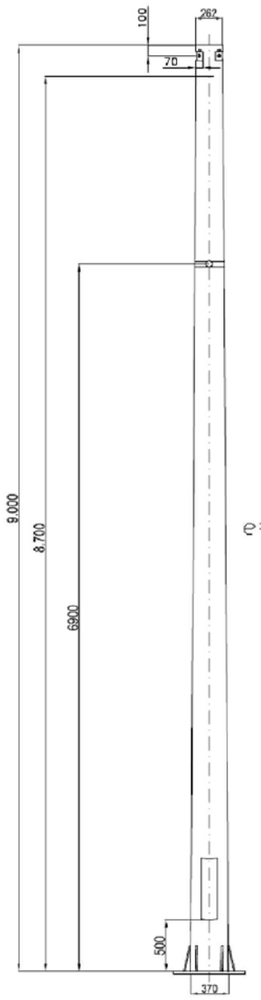

e= 3 mm

COLOCAR
IDENTIFICACION DE
TIPO DE POSTE ENCIMA
DE LA PUERTA.

ALZADO

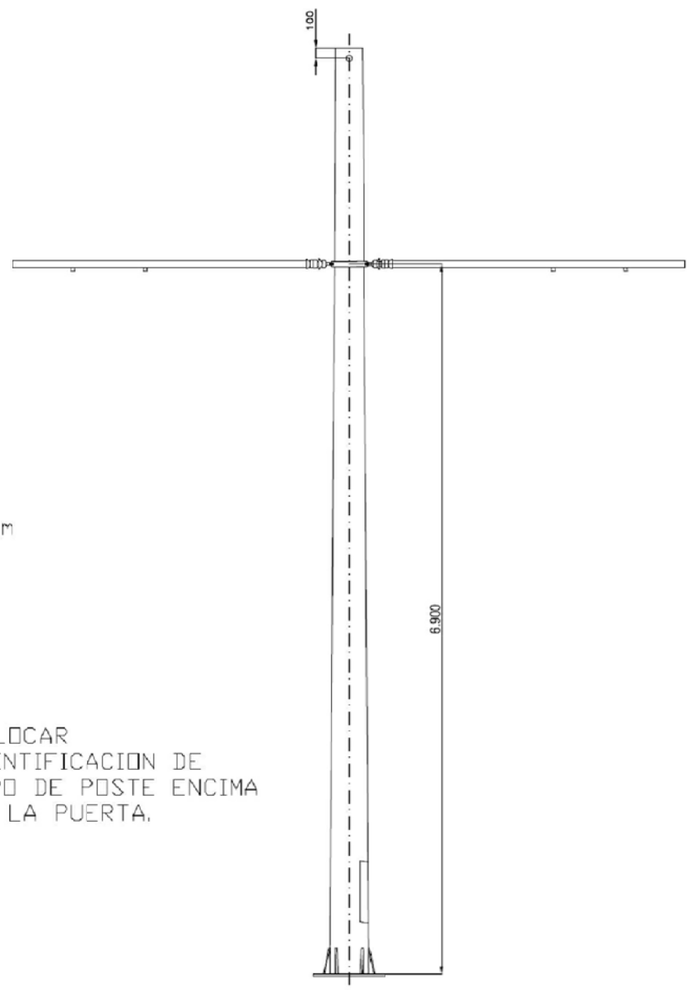

PERFIL

OREJETA

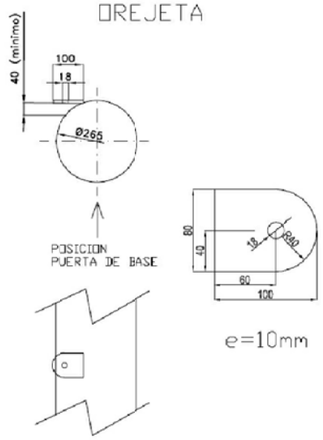

e=10mm

TAPA DESMONTABLE EN PUNTA

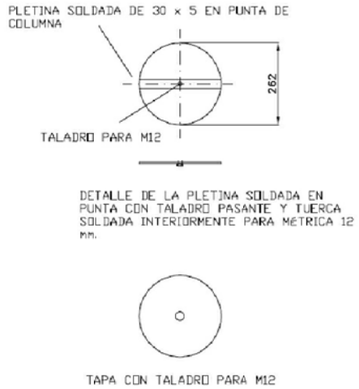

PUERTA DE REGISTRO Y PLACA DE BASE

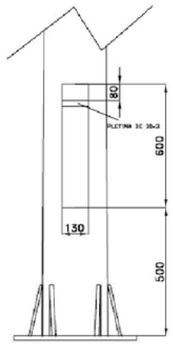

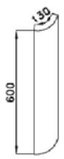

Con taladro de Ø14 mm uno sí otro
Espesor de la cartela 3 mm
Cartela en acero S-355

TODAS LAS MEDIDAS EN MM

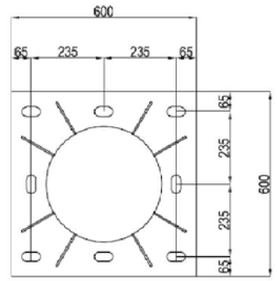

COLISOS DE 30X60 MM
ESPESOR PLACA 20 MM
ACERO S-355

Agencia de Obra Pública de la Junta de Andalucía CONSEJERÍA DE FOMENTO Y VIVIENDA	AUTOR DEL PLANO: D. HORACIO PEDRAZA MARTÍNEZ	REVISADO POR: D. JUAN HERRERA MOSCARDÓ	TÍTULO DEL PROYECTO PROYECTO DE CONSTRUCCIÓN. PROLONGACIÓN DE LA LÍNEA 2 DEL METRO DE MÁLAGA. TRAMO: GUADALMEDINA - HOSPITAL CIVIL	SUSTITUYE A SUSTITUIDO POR	FECHA Noviembre - 2015 EXPEDIENTE T-MM6202/APR0	ESCALA S/E FORMATO ORIGINAL UNE A-3	PLANO CATENARIA TRANVIARIA DETALLE POSTE TIPO P1 NOMBRE DEL FICHERO DIGITAL:	NÚMERO DE PLANO 2.14.1.4 HOJA 1 DE 3

POSTE P2

COLUMNAS TRONCOCONICAS FABRICADAS EN CALIDAD DE ACERO S-355-JR

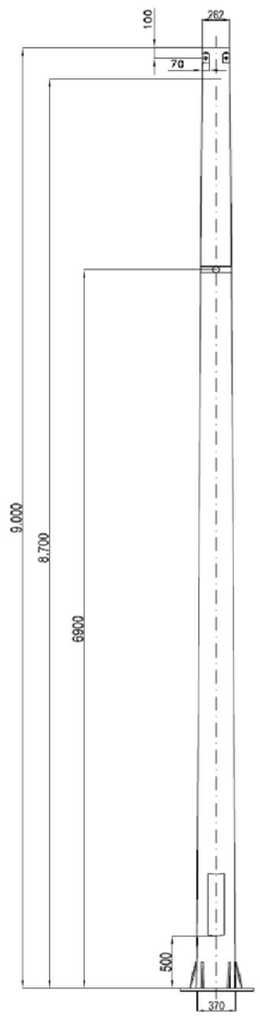

ALZADO

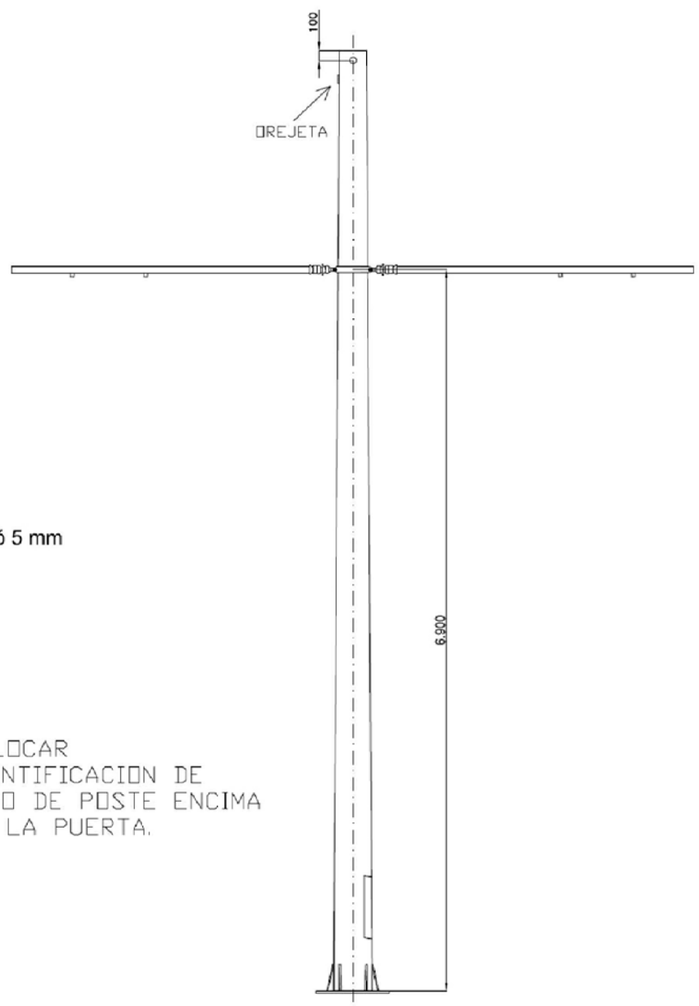

PERFIL

e = 4 ó 5 mm

COLOCAR IDENTIFICACION DE TIPO DE POSTE ENCIMA DE LA PUERTA.

OREJETA

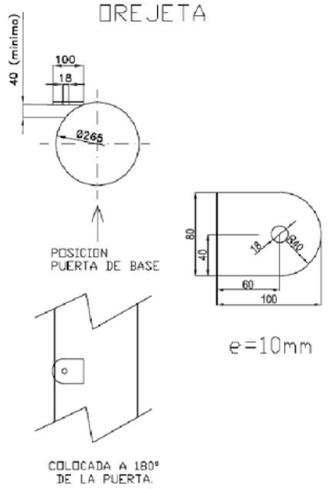

TAPA DESMONTABLE EN PUNTA

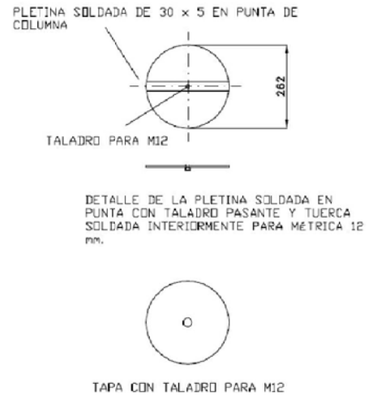

PUERTA DE REGISTRO Y PLACA DE BASE

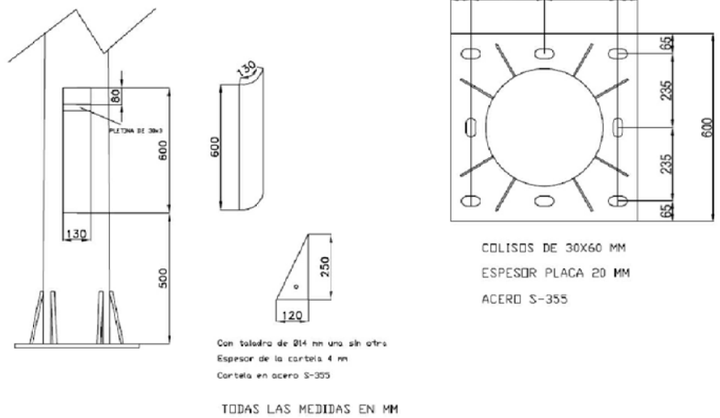

Con taladro de Ø14 mm uno sin otro
Espesor de la cartela 4 mm
Cartela en acero S-355

COLISOS DE 30X60 MM
ESPESOR PLACA 20 MM
ACERO S-355

TODAS LAS MEDIDAS EN MM

Agencia de Obra Pública de la Junta de Andalucía CONSEJERÍA DE FOMENTO Y VIVIENDA	AUTOR DEL PLANO: D. HORACIO PEDRAZA MARTÍNEZ	REVISADO POR: D. JUAN HERRERA MOSCARDÓ	TÍTULO DEL PROYECTO PROYECTO DE CONSTRUCCIÓN. PROLONGACIÓN DE LA LÍNEA 2 DEL METRO DE MÁLAGA. TRAMO: GUADALMEDINA - HOSPITAL CIVIL	SUSTITUYE A SUSTITUIDO POR	FECHA Noviembre - 2015 EXPEDIENTE T-MM6202/APR0	ESCALA S/E FORMATO ORIGINAL UNE A-3	PLANO CATENARIA TRANVIARIA DETALLE POSTE TIPO P2 NOMBRE DEL FICHERO DIGITAL:	NÚMERO DE PLANO 2.14.1.4 HOJA 2 DE 3

POSTE P3

COLUMNAS TRONCOCONICAS FABRICADAS EN CALIDAD DE ACERO S-355-JR

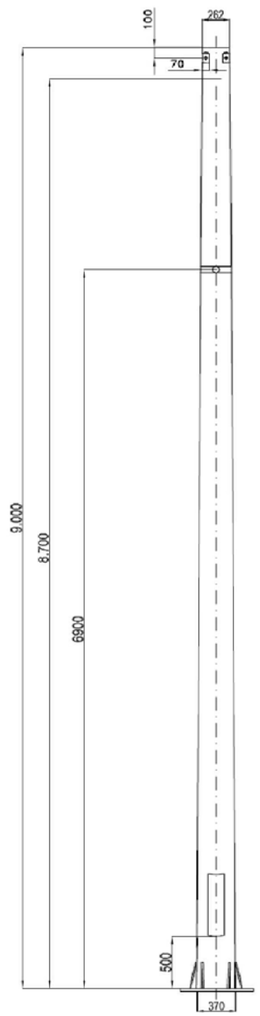

ALZADO

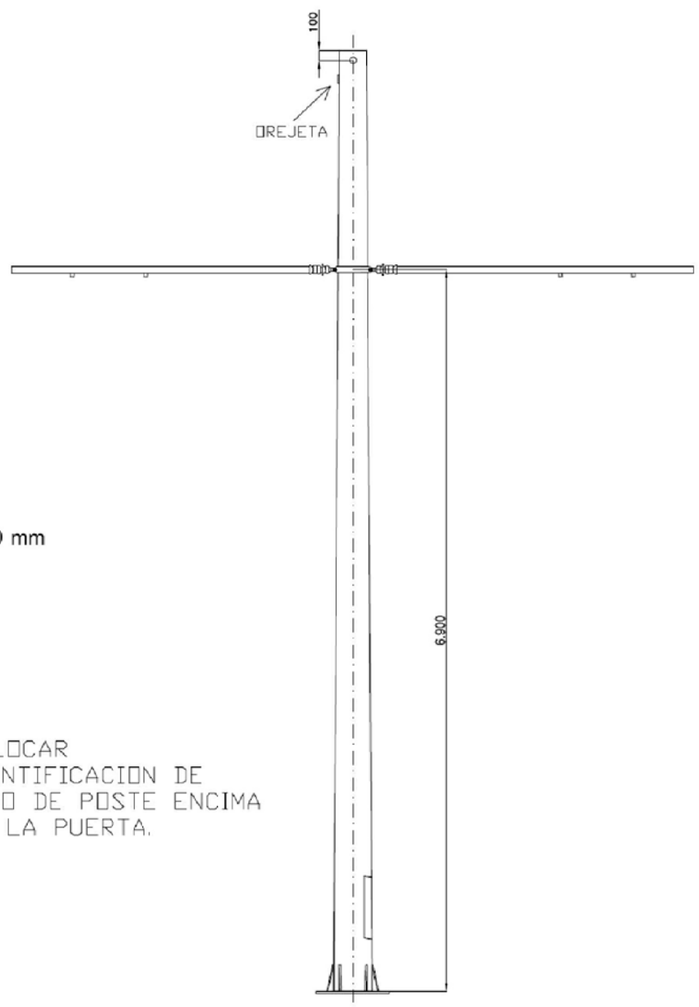

PERFIL

e = 10 mm

COLOCAR IDENTIFICACION DE TIPO DE POSTE ENCIMA DE LA PUERTA.

OREJETA

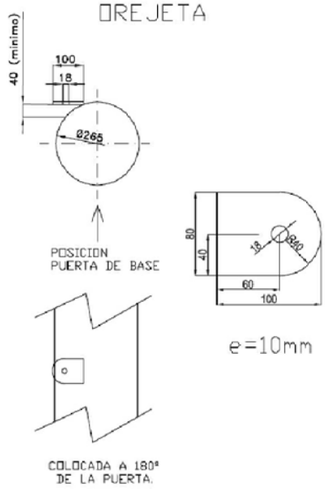

TAPA DESMONTABLE EN PUNTA

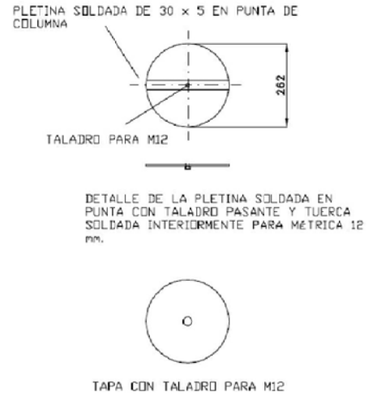

PUERTA DE REGISTRO Y PLACA DE BASE

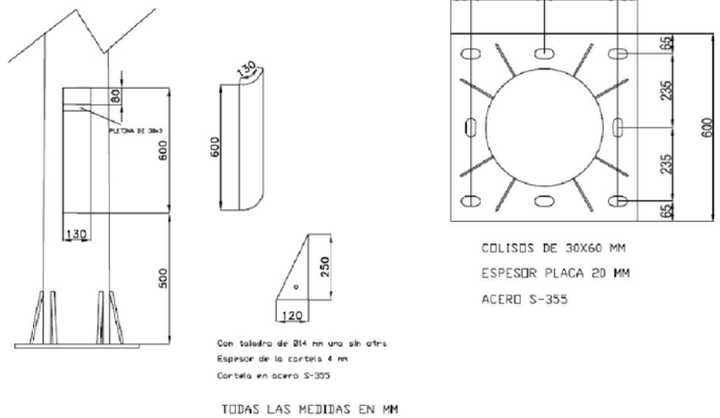

TODAS LAS MEDIDAS EN MM

Agencia de Obra Pública de la Junta de Andalucía CONSEJERÍA DE FOMENTO Y VIVIENDA	AUTOR DEL PLANO: D. HORACIO PEDRAZA MARTÍNEZ	REVISADO POR: D. JUAN HERRERA MOSCARDÓ	TÍTULO DEL PROYECTO PROYECTO DE CONSTRUCCIÓN. PROLONGACIÓN DE LA LÍNEA 2 DEL METRO DE MÁLAGA. TRAMO: GUADALMEDINA - HOSPITAL CIVIL	SUSTITUYE A SUSTITUIDO POR	FECHA Noviembre - 2015 EXPEDIENTE T-MM6202/APR0	ESCALA S/E FORMATO ORIGINAL UNE A-3	PLANO CATENARIA TRANVIARIA DETALLE POSTE TIPO P3 NOMBRE DEL FICHERO DIGITAL:	NÚMERO DE PLANO 2.14.1.4 HOJA 3 DE 3

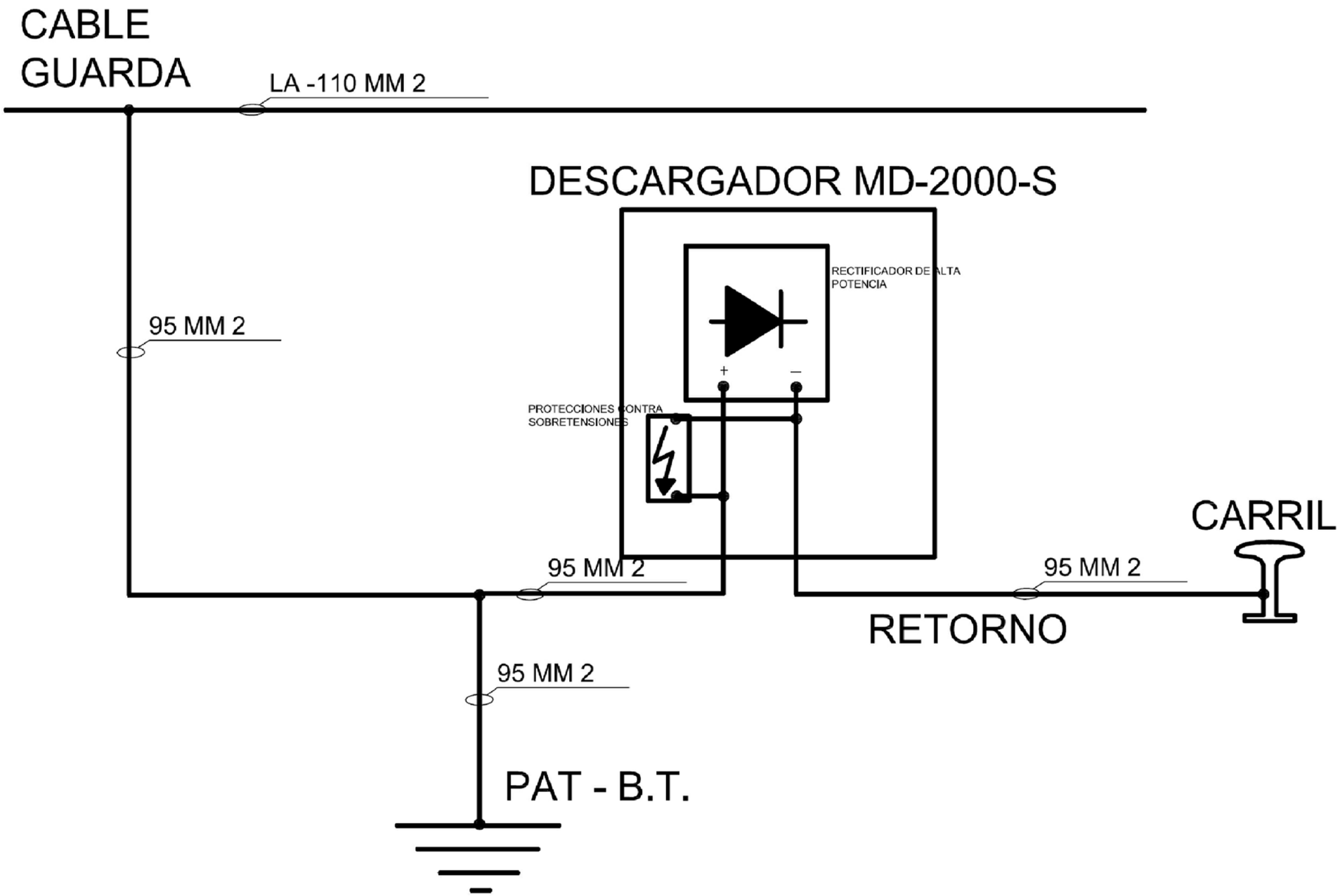

Agencia de Obra Pública de la Junta de Andalucía CONSEJERÍA DE FOMENTO Y VIVIENDA	AUTOR DEL PLANO: D. HORACIO PEDRAZA MARTÍNEZ	REVISADO POR: D. JUAN HERRERA MOSCARDÓ	TÍTULO DEL PROYECTO PROYECTO DE CONSTRUCCIÓN. PROLONGACIÓN DE LA LÍNEA 2 DEL METRO DE MÁLAGA. TRAMO: GUADALMEDINA - HOSPITAL CIVIL	SUSTITUYE A SUSTITUIDO POR	FECHA Noviembre - 2015 EXPEDIENTE T-MM6202/APR0	ESCALA S/E FORMATO ORIGINAL UNE A-3	PLANO CONEXIONADO DESCARGADOR DE INTERVALOS NOMBRE DEL FICHERO DIGITAL:	NÚMERO DE PLANO 2.14.1.5 HOJA 1 DE 1

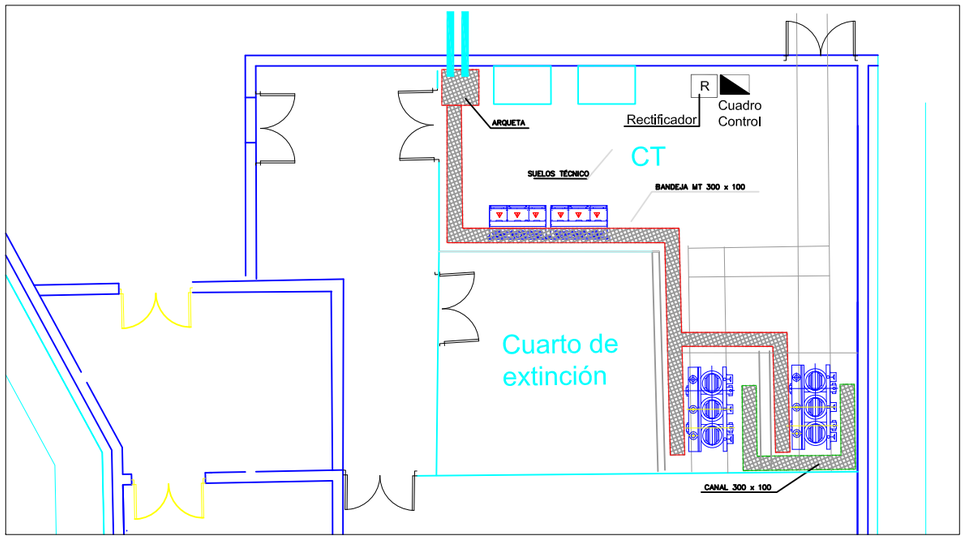

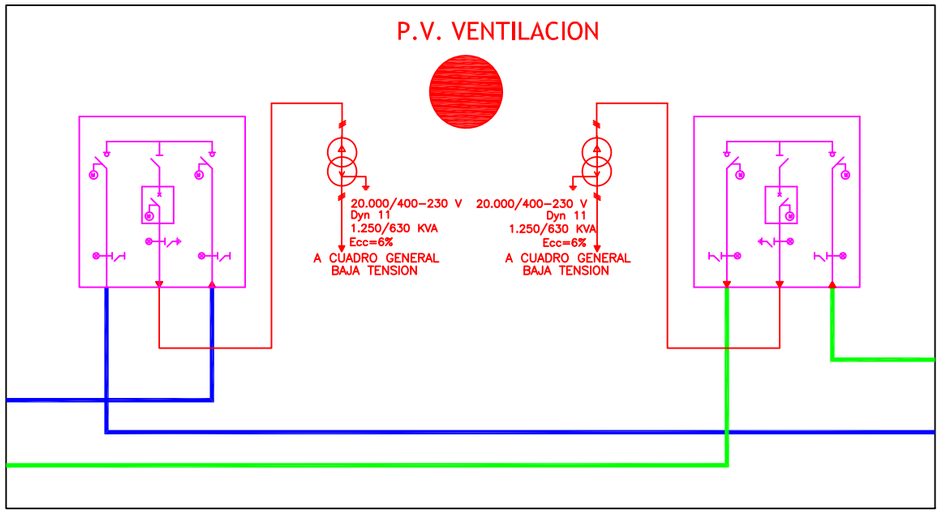

ESQUEMA UNIFILAR

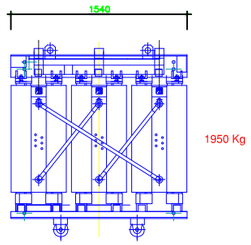

FRENTE TRAFO 800 KVAS

ESCALA 1:50

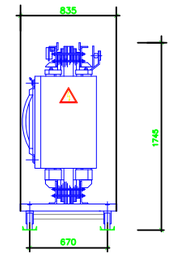

PERFIL TRAFO 800 KVAS

ESCALA 1:50

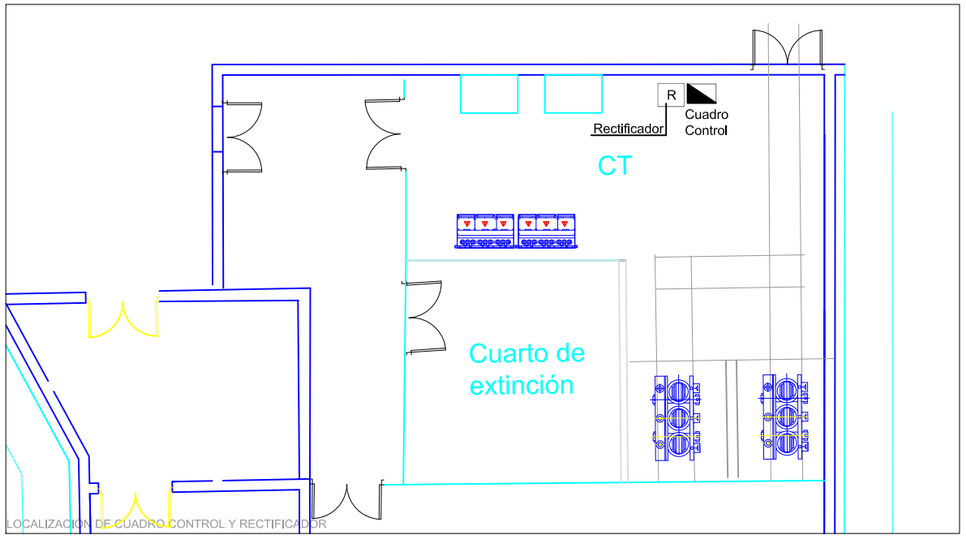

LOCALIZACION DE CUADRO CONTROL Y RECTIFICADOR

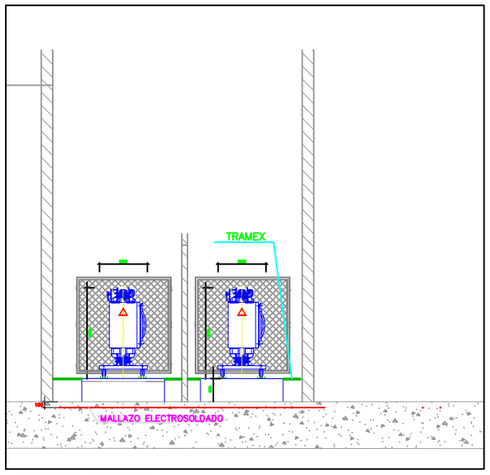

SECCION TRAFOS

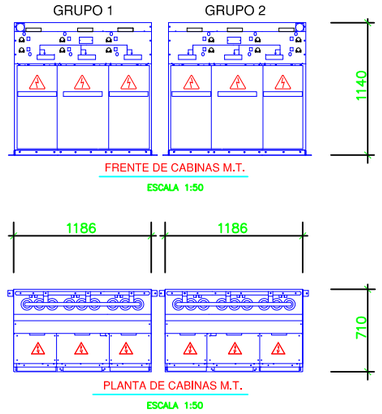

FRENTE DE CABINAS M.T.

ESCALA 1:50

PLANTA DE CABINAS M.T.

ESCALA 1:50

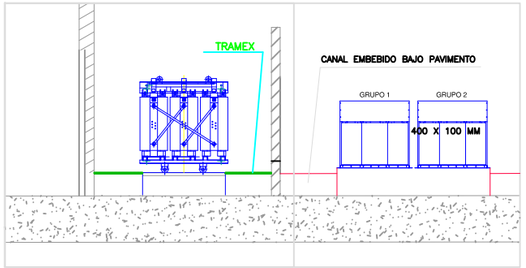

ESCALA 1:100

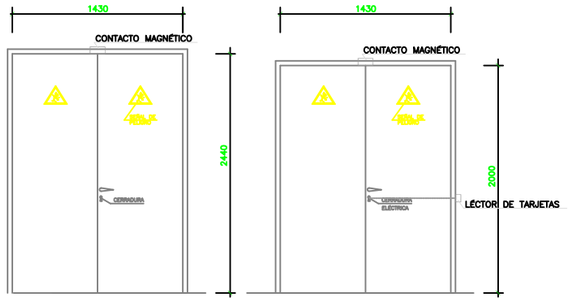

PUERTA DE ACCESO TRAFOS (P1)

PUERTA PEATONAL (P2)

(Debe estar preparada para elementos de control de acceso)

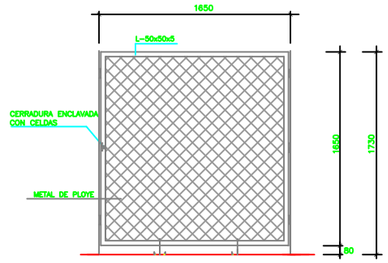

DETALLE DE CERRAMIENTO CELDA DEL TRANSFORMADOR

ESCALA 1:50

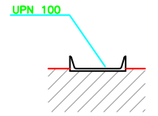

DETALLE CARRIL TRANSFORMADOR

ESCALA 1:10

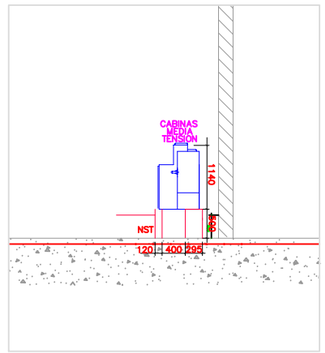

SECCION CABINAS MT

Agencia de Obra Pública de la Junta de Andalucía CONSEJERÍA DE FOMENTO Y VIVIENDA	AUTOR DEL PLANO: D. HORACIO PEDRAZA MARTÍNEZ	REVISADO POR: D. JUAN HERRERA MOSCARDÓ	TÍTULO DEL PROYECTO PROYECTO DE CONSTRUCCIÓN. PROLONGACIÓN DE LA LÍNEA 2 DEL METRO DE MÁLAGA. TRAMO: GUADALMEDINA - HOSPITAL CIVIL	SUSTITUYE A SUSTITUIDO POR	FECHA Noviembre - 2015 EXPEDIENTE T-MM6202/APR0	ESCALA S/E FORMATO ORIGINAL UNE A-3	PLANO PLANTA CT POZO VENTILACION NOMBRE DEL FICHERO DIGITAL:	NÚMERO DE PLANO 2.14.2.1 HOJA 1 DE 1

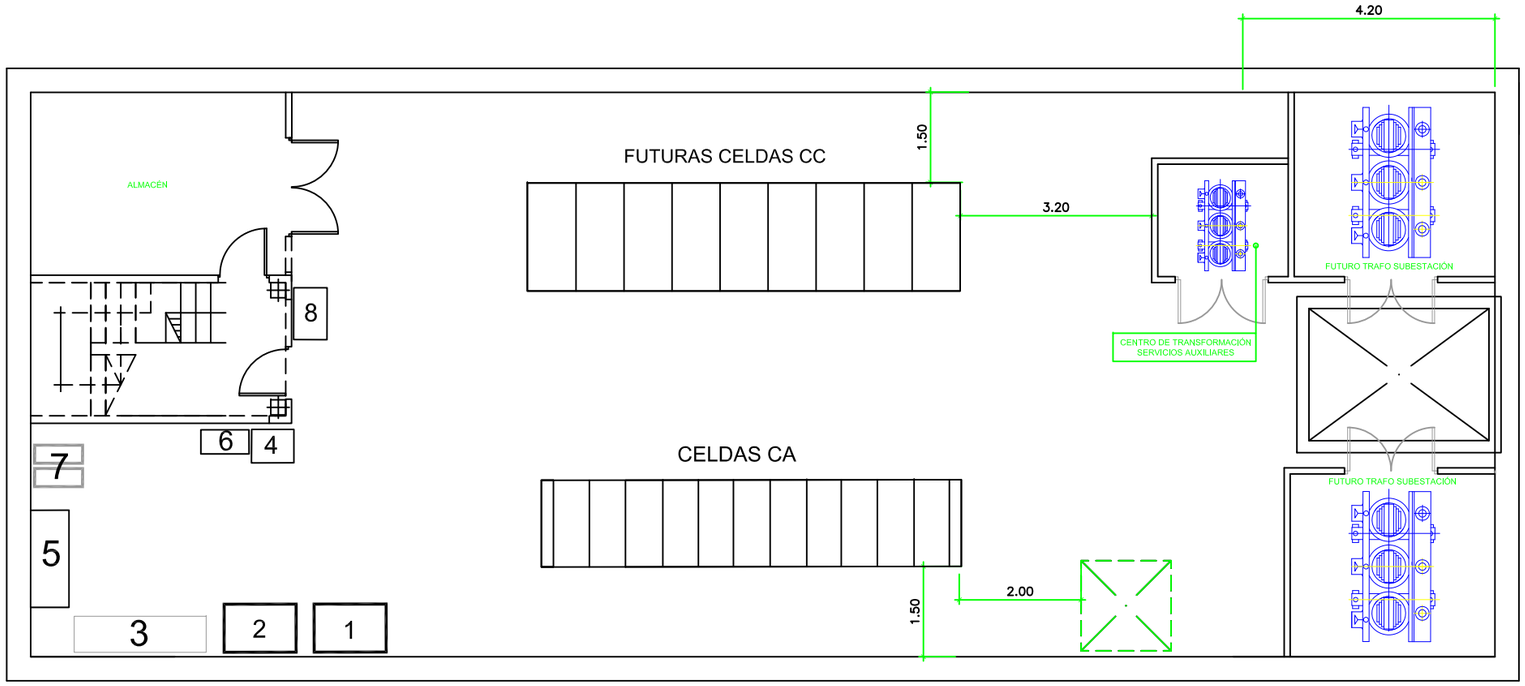

LEYENDA:

1	CONTROL
2	SERV. AUXILIARES
3	CALIDAD ENERGÍA (1500 x 600 mm)
4	MANDO SECCIONADOR (706 x 560 mm)
5	RECTIFICADOR CARGADOR (1619 x 640 mm)
6	EQUIPO ARRASTRES (800 x 400 mm)
7	SISTEMA DE ALIMENTACIÓN ININTERRUMPIDA (SAI)
8	CENTRAL DE DETECCIÓN

Agencia de Obra Pública de la Junta de Andalucía
CONSEJERÍA DE FOMENTO Y VIVIENDA

AUTOR DEL PLANO: D. HORACIO PEDRAZA MARTÍNEZ

REVISADO POR: D. JUAN HERRERA MOSCARDÓ

TÍTULO DEL PROYECTO: PROYECTO DE CONSTRUCCIÓN. PROLONGACIÓN DE LA LÍNEA 2 DEL METRO DE MÁLAGA. TRAMO: GUADALMEDINA - HOSPITAL CIVIL

SUSTITUYE A

SUSTITUIDO POR

FECHA: Noviembre - 2015

EXPEDIENTE: T-MM6202/APR0

ESCALA: 1/100

FORMATO ORIGINAL UNE A-3

PLANO: **PLANTA CT FINAL DE LINEA**

NOMBRE DEL FICHERO DIGITAL:

NÚMERO DE PLANO: 2.14.2.2

HOJA 1 DE 1

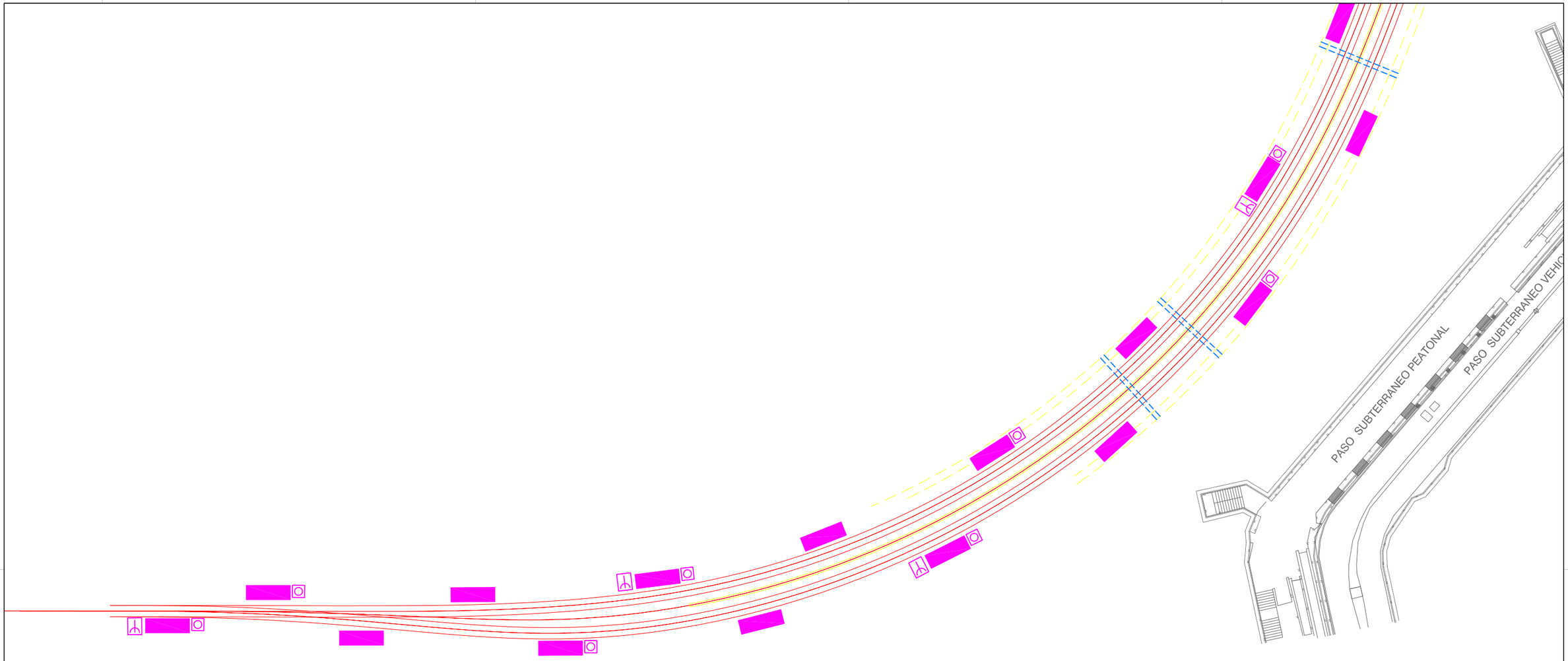

LEYENDA

- LUMINARIA DE DESCARGA 1x35W
- LUMINARIA ESTANCA 2x58W
- TOMAS CORRIENTE
  3P+N+T 16A/400V
  2 x 2P+T 16A/230V
  2P+T 32A/230V
- PULSADOR ALUMBRADO TÚNEL

Agencia de Obra Pública de la Junta de Andalucía CONSEJERÍA DE FOMENTO Y VIVIENDA	AUTOR DEL PLANO: D. HORACIO PEDRAZA MARTÍNEZ	REVISADO POR: D. JUAN HERRERA MOSCARDÓ	TÍTULO DEL PROYECTO PROYECTO DE CONSTRUCCIÓN. PROLONGACIÓN DE LA LÍNEA 2 DEL METRO DE MÁLAGA. TRAMO: GUADALMEDINA - HOSPITAL CIVIL	SUSTITUYE A SUSTITUIDO POR	FECHA Noviembre - 2015 EXPEDIENTE T-MM6202/APR0	ESCALA 1/500 FORMATO ORIGINAL UNE A-3	PLANO ALUMBRADO Y FUERZA TÚNEL NOMBRE DEL FICHERO DIGITAL:	NÚMERO DE PLANO 2.14.3.1.1 HOJA 1 DE 3

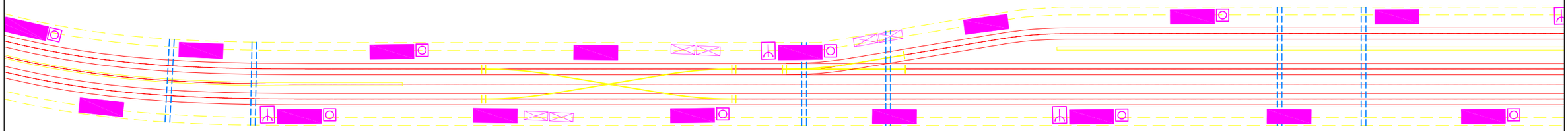

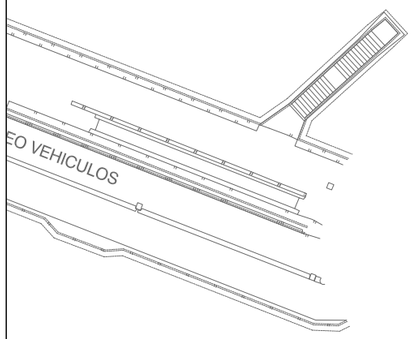

LEYENDA

- LUMINARIA DE DESCARGA 1x35W
- LUMINARIA ESTANCA 2x58W
- TOMAS CORRIENTE
  3P+N+T 16A/400V
  2 x 2P+T 16A/230V
  2P+T 32A/230V
- PULSADOR ALUMBRADO TÚNEL

Agencia de Obra Pública de la Junta de Andalucía CONSEJERÍA DE FOMENTO Y VIVIENDA	AUTOR DEL PLANO: D. HORACIO PEDRAZA MARTINEZ	REVISADO POR: D. JUAN HERRERA MOSCARDÓ	TÍTULO DEL PROYECTO PROYECTO DE CONSTRUCCIÓN. PROLONGACIÓN DE LA LÍNEA 2 DEL METRO DE MÁLAGA. TRAMO: GUADALMEDINA - HOSPITAL CIVIL	SUSTITUYE A SUSTITUIDO POR	FECHA Noviembre - 2015 EXPEDIENTE T-MM6202/APR0	ESCALA 1/500 FORMATO ORIGINAL UNE A-3	PLANO ALUMBRADO Y FUERZA TÚNEL NOMBRE DEL FICHERO DIGITAL:	NÚMERO DE PLANO 2.14.3.1.1 HOJA 2 DE 3

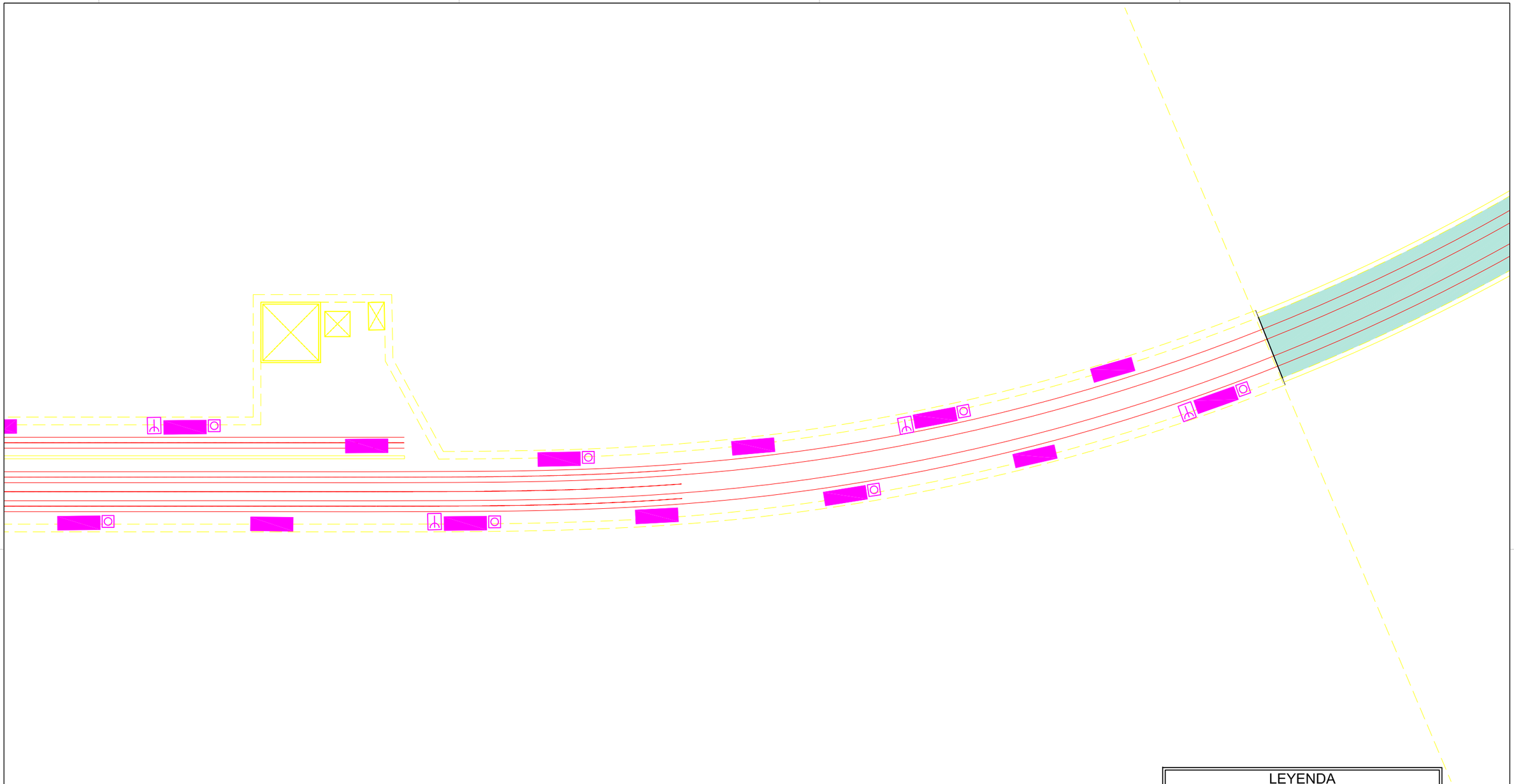

LEYENDA

- LUMINARIA DE DESCARGA 1x35W
- LUMINARIA ESTANCA 2x58W
- TOMAS CORRIENTE
  3P+N+T 16A/400V
  2 x 2P+T 16A/230V
  2P+T 32A/230V
- PULSADOR ALUMBRADO TÚNEL

Agencia de Obra Pública de la Junta de Andalucía CONSEJERÍA DE FOMENTO Y VIVIENDA	AUTOR DEL PLANO: D. HORACIO PEDRAZA MARTINEZ	REVISADO POR: D. JUAN HERRERA MOSCARDÓ	TÍTULO DEL PROYECTO PROYECTO DE CONSTRUCCIÓN. PROLONGACIÓN DE LA LÍNEA 2 DEL METRO DE MÁLAGA. TRAMO: GUADALMEDINA - HOSPITAL CIVIL	SUSTITUYE A SUSTITUIDO POR	FECHA Noviembre - 2015 EXPEDIENTE T-MM6202/APR0	ESCALA 1/500 FORMATO ORIGINAL UNE A-3	PLANO ALUMBRADO Y FUERZA TÚNEL NOMBRE DEL FICHERO DIGITAL:	NÚMERO DE PLANO 2.14.3.1.1 HOJA 3 DE 3

ALUMBRADO TÚNEL

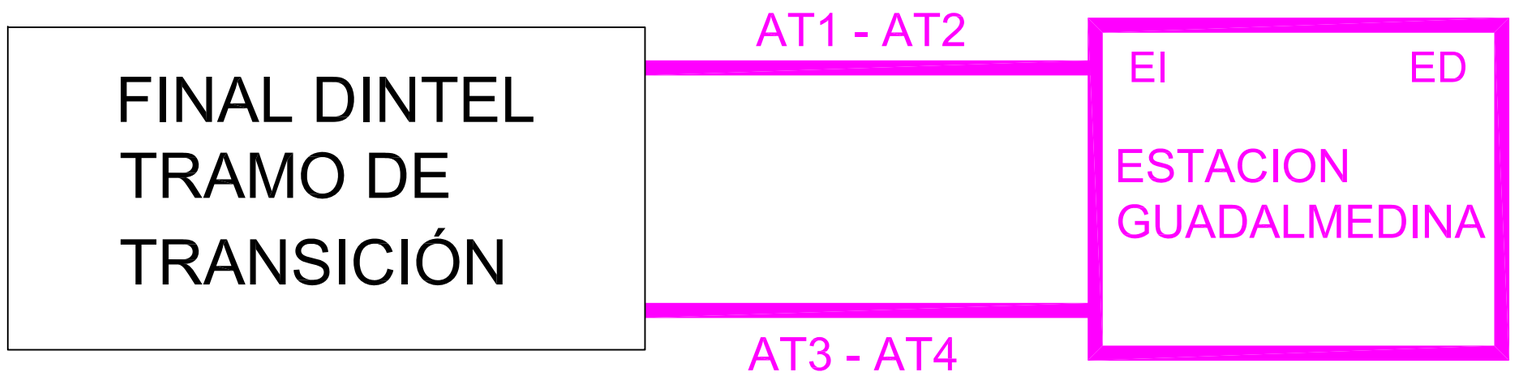

FUTURA AMPLIACION
CUADRO ALUMBRADO TUNEL
GUADALMEDINA

Agencia de Obra Pública de la Junta de Andalucía CONSEJERÍA DE FOMENTO Y VIVIENDA	AUTOR DEL PLANO: D. HORACIO PEDRAZA MARTÍNEZ	REVISADO POR: D. JUAN HERRERA MOSCARDÓ	TÍTULO DEL PROYECTO PROYECTO DE CONSTRUCCIÓN. PROLONGACIÓN DE LA LÍNEA 2 DEL METRO DE MÁLAGA. TRAMO: GUADALMEDINA - HOSPITAL CIVIL	SUSTITUYE A SUSTITUIDO POR	FECHA Noviembre - 2015 EXPEDIENTE T-MM6202/APR0	ESCALA S/E FORMATO ORIGINAL UNE A-3	PLANO ESQUEMA DE PRINCIPIO ALUMBRADO TÚNEL NOMBRE DEL FICHERO DIGITAL:	NÚMERO DE PLANO 2.14.3.1.2 HOJA 1 DE 1

FUERZA TÚNEL

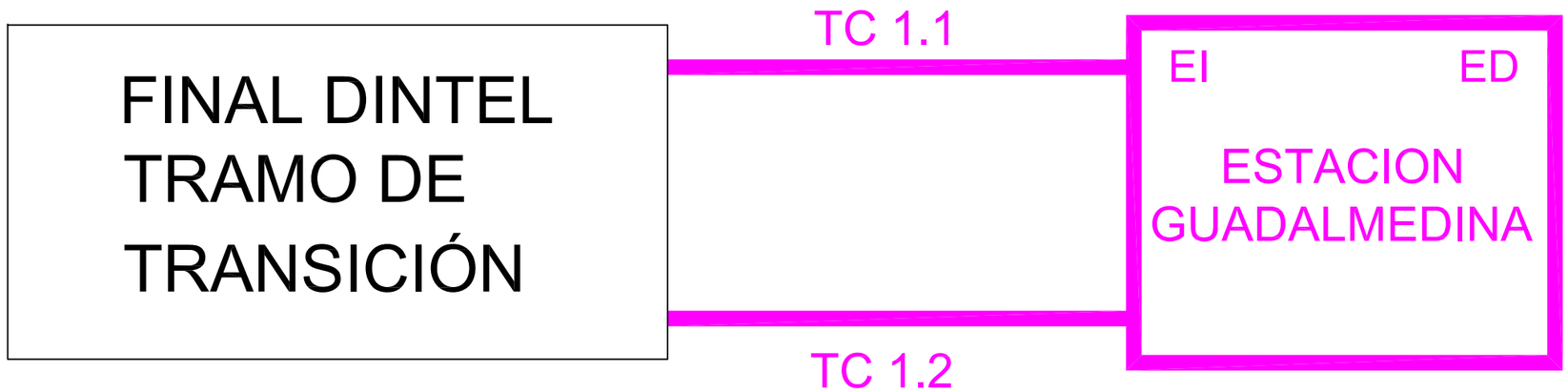

FUTURA AMPLIACION
CUADRO FUERZA TUNEL
GUADALMEDINA

Agencia de Obra Pública de la Junta de Andalucía CONSEJERÍA DE FOMENTO Y VIVIENDA	AUTOR DEL PLANO: D. HORACIO PEDRAZA MARTÍNEZ	REVISADO POR: D. JUAN HERRERA MOSCARDÓ	TÍTULO DEL PROYECTO PROYECTO DE CONSTRUCCIÓN. PROLONGACIÓN DE LA LÍNEA 2 DEL METRO DE MÁLAGA. TRAMO: GUADALMEDINA - HOSPITAL CIVIL	SUSTITUYE A SUSTITUIDO POR	FECHA Noviembre - 2015 EXPEDIENTE T-MM6202/APR0	ESCALA S/E FORMATO ORIGINAL UNE A-3	PLANO ESQUEMA DE PRINCIPIO FUERZA TÚNEL NOMBRE DEL FICHERO DIGITAL:	NÚMERO DE PLANO 2.14.3.1.3 HOJA 1 DE 1

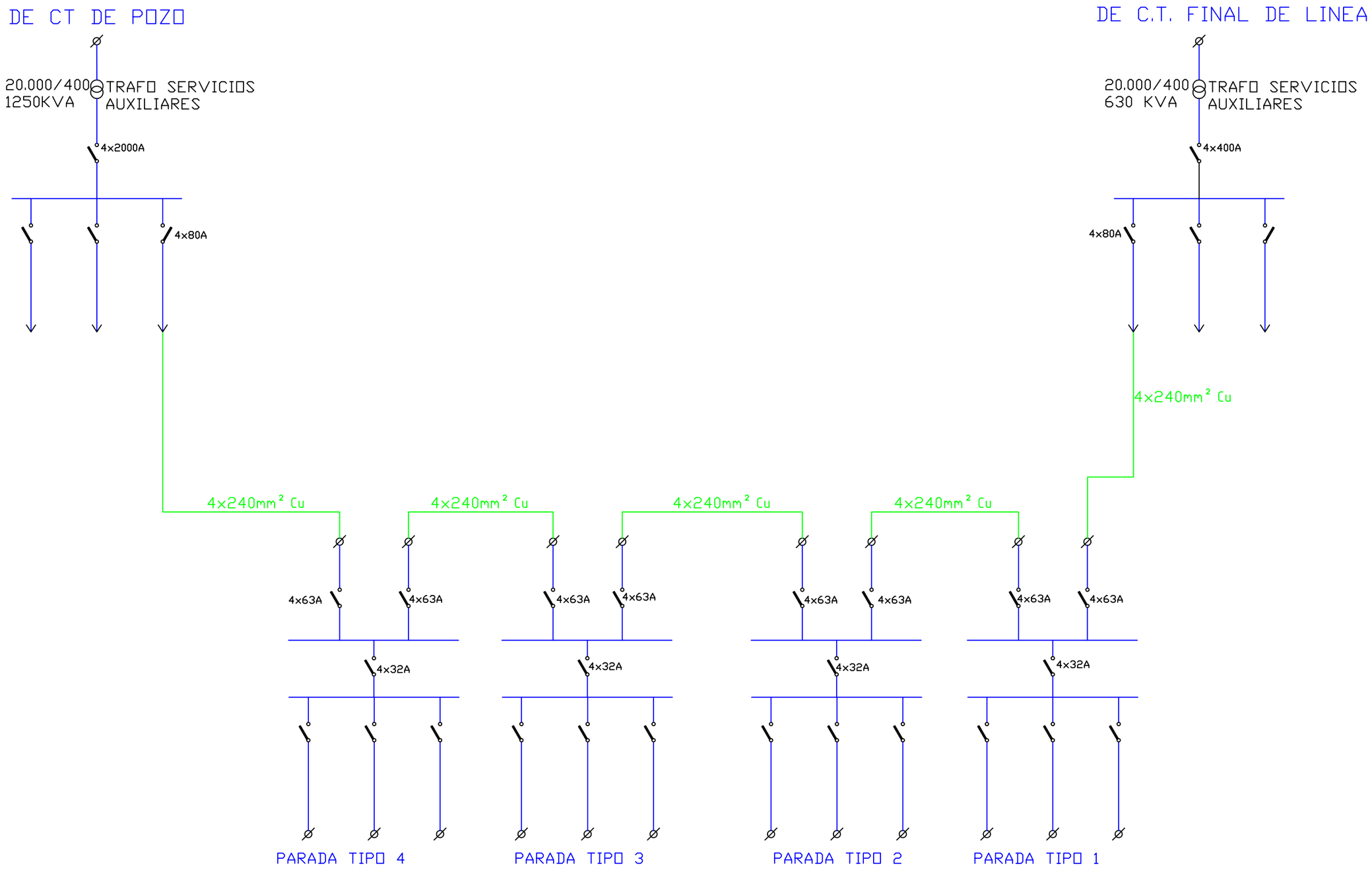

Agencia de Obra Pública de la Junta de Andalucía
CONSEJERÍA DE FOMENTO Y VIVIENDA

AUTOR DEL PLANO: D. HORACIO PEDRAZA MARTÍNEZ

REVISADO POR: D. JUAN HERRERA MOSCARDÓ

TÍTULO DEL PROYECTO: PROYECTO DE CONSTRUCCIÓN. PROLONGACIÓN DE LA LÍNEA 2 DEL METRO DE MÁLAGA. TRAMO: GUADALMEDINA - HOSPITAL CIVIL

SUSTITUYE A

SUSTITUIDO POR

FECHA: Noviembre - 2015

EXPEDIENTE: T-MM6202/APR0

ESCALA: S/E

FORMATO ORIGINAL UNE A-3

PLANO: ESQUEMA ELÉCTRICO TRAMO SUPERFICIE

NOMBRE DEL FICHERO DIGITAL:

NÚMERO DE PLANO: 2.14.3.2.3

HOJA: 1 DE 1

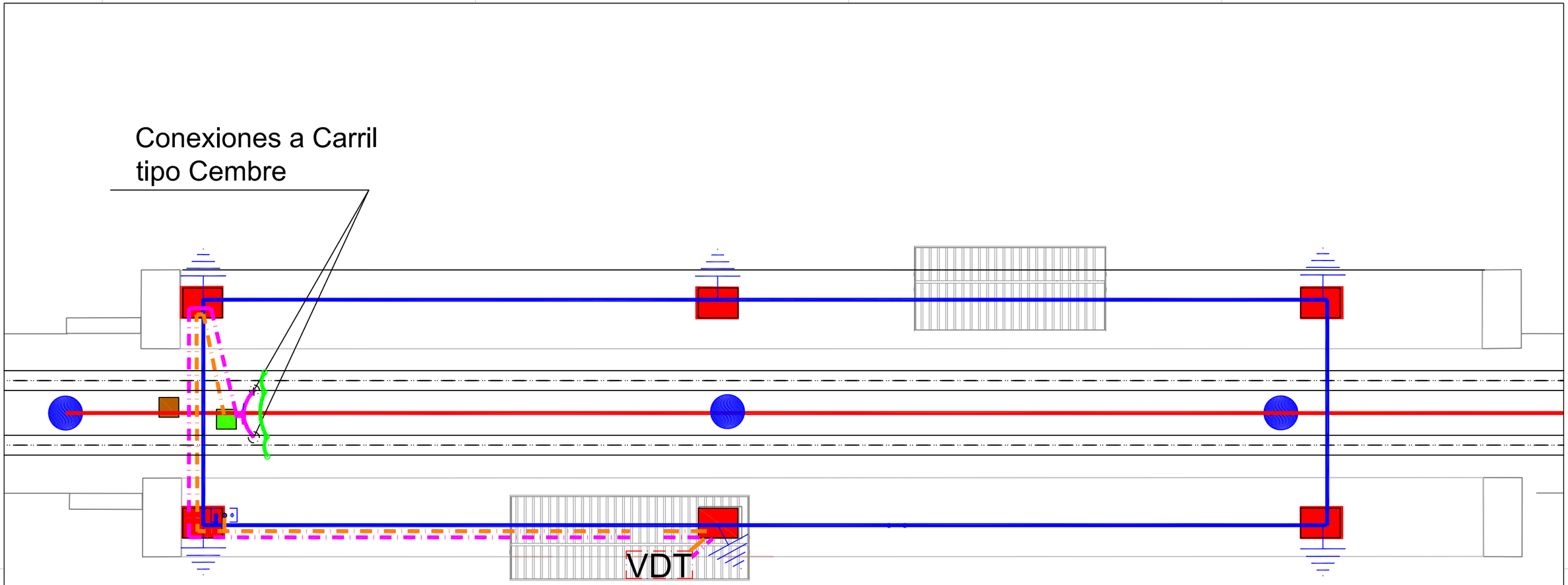

LEYENDA

- Poste

ARQUETAS

- Tipo 1,00x1,00m.
- Tipo 1,00x1,00m.
- Tipo 1,50x2,00m.

Conductores

- Cu aislado 50 mm²
- Cu desnudo 95 mm² del anillo que une los postes
- Cu95 mm² 0.6/1KV a carril
- Cu95 mm² 0.6/1KV a anillo tierras
- Cu240 mm² 0,6/1kV
- Toma de Tierra
- Pletina de Puesta a Tierra
- VDT Descargador Intervalos

Agencia de Obra Pública de la Junta de Andalucía CONSEJERÍA DE FOMENTO Y VIVIENDA	AUTOR DEL PLANO: D. HORACIO PEDRAZA MARTÍNEZ	REVISADO POR: D. JUAN HERRERA MOSCARDÓ	TÍTULO DEL PROYECTO PROYECTO DE CONSTRUCCIÓN. PROLONGACIÓN DE LA LÍNEA 2 DEL METRO DE MÁLAGA. TRAMO: GUADALMEDINA - HOSPITAL CIVIL	SUSTITUYE A SUSTITUIDO POR	FECHA Noviembre - 2015 EXPEDIENTE T-MM6202/APR0	ESCALA 1/200 FORMATO ORIGINAL UNE A-3	PLANO PUESTA A TIERRA TRAMO SUPERFICIE NOMBRE DEL FICHERO DIGITAL:	NÚMERO DE PLANO 2.14.3.2.4 HOJA 1 DE 1

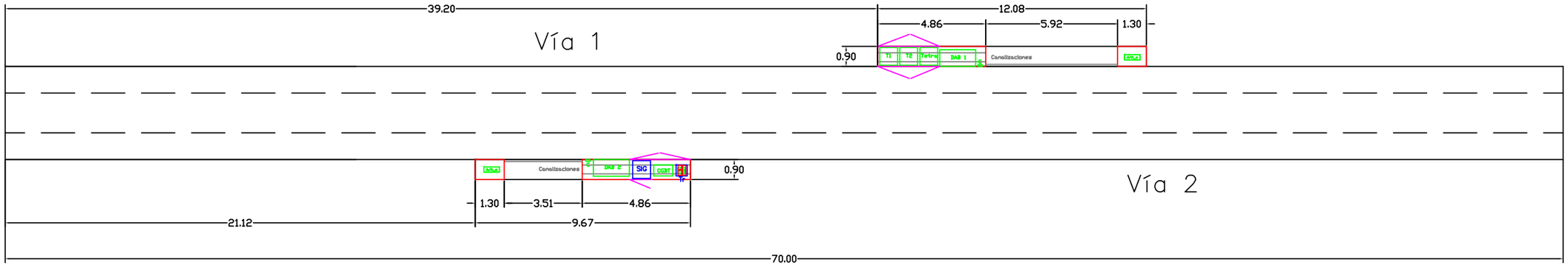

Tetra	Armario TETRA
T1	Armario Rack 1
T2	Armario Rack 2
DAB 1	Máquina expendedora 1
DAB 2	Máquina expendedora 2
CGBT	Cuadro General B.T.
VLD	Descargador de intervalos
SIG	Compacto señalización.
Tr	Armario transformadores motores.
A/A_e	Equipo aire acondicionado. Unidad exterior.
A/A_I	Equipo aire acondicionado. Unidad interior.
C. ALUMBRADO	Cuadro eléctrico alumbrado

Agencia de Obra Pública de la Junta de Andalucía
CONSEJERÍA DE FOMENTO Y VIVIENDA

AUTOR DEL PLANO: D. HORACIO PEDRAZA MARTÍNEZ

REVISADO POR: D. JUAN HERRERA MOSCARDÓ

TÍTULO DEL PROYECTO: PROYECTO DE CONSTRUCCIÓN. PROLONGACIÓN DE LA LÍNEA 2 DEL METRO DE MÁLAGA. TRAMO: GUADALMEDINA - HOSPITAL CIVIL

SUSTITUYE A

SUSTITUIDO POR

FECHA: Noviembre - 2015

EXPEDIENTE: T-MM6202/APR0

ESCALA

FORMATO ORIGINAL UNE A-3

PLANO: UBICACIÓN EQUIPOS EN PARADAS

NOMBRE DEL FICHERO DIGITAL:

NÚMERO DE PLANO: 2.14.3.2.5

HOJA: 1 DE 2

Vía 1

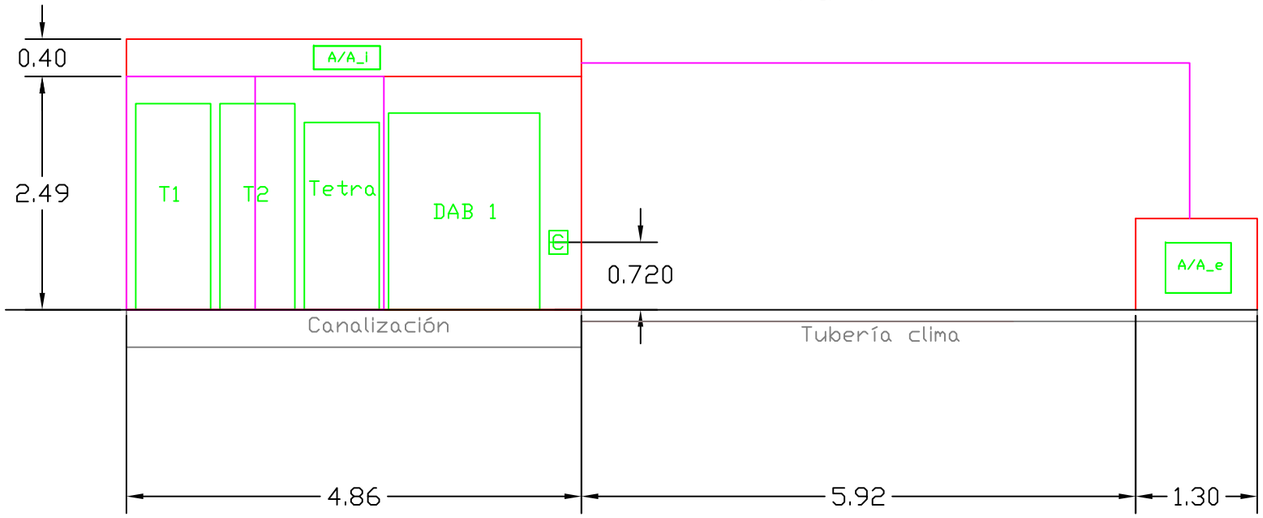

Vía 2

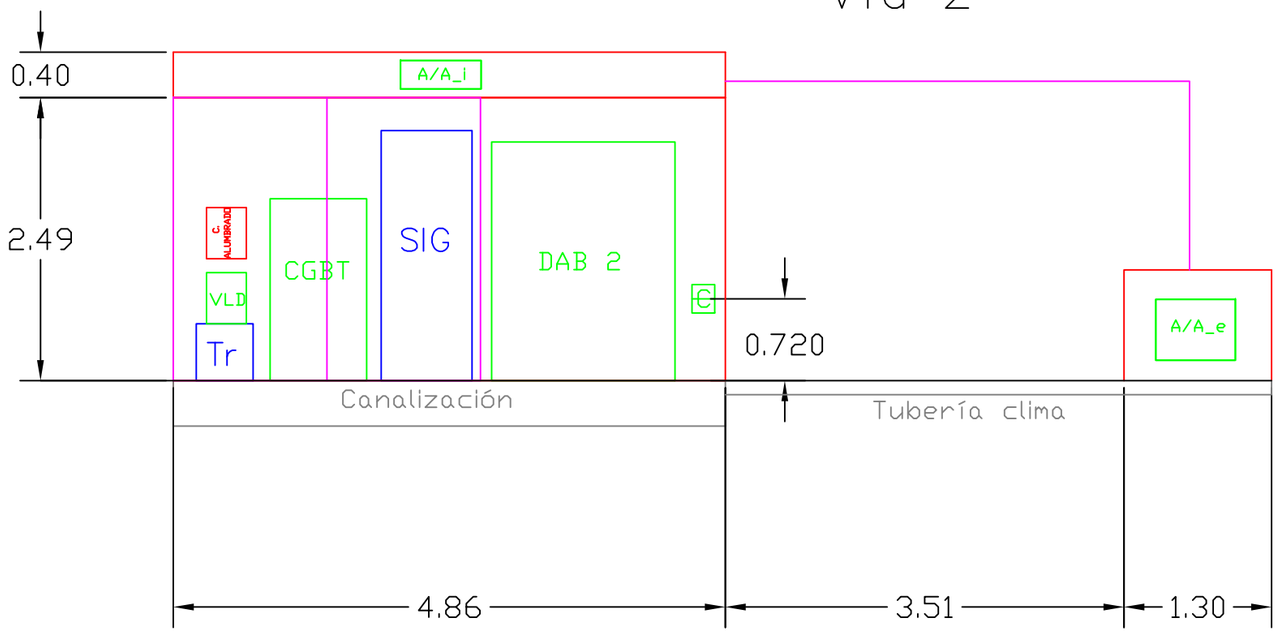

Tetra	Armario TETRA
T1	Armario Rack 1
T2	Armario Rack 2
DAB 1	Máquina expendedora 1
DAB 2	Máquina expendedora 2
CGBT	Cuadro General B.T.
VLD	Descargador de intervalos
SIG	Compacto señalización.
Tr	Armario transformadores motores.
A/A_e	Equipo aire acondicionado. Unidad exterior.
A/A_i	Equipo aire acondicionado. Unidad interior.
C. ALUMBRADO	Cuadro eléctrico alumbrado

Agencia de Obra Pública de la Junta de Andalucía CONSEJERÍA DE FOMENTO Y VIVIENDA	AUTOR DEL PLANO: D. HORACIO PEDRAZA MARTÍNEZ	REVISADO POR: D. JUAN HERRERA MOSCARDÓ	TÍTULO DEL PROYECTO PROYECTO DE CONSTRUCCIÓN. PROLONGACIÓN DE LA LÍNEA 2 DEL METRO DE MÁLAGA. TRAMO: GUADALMEDINA - HOSPITAL CIVIL	SUSTITUYE A SUSTITUIDO POR	FECHA Noviembre - 2015 EXPEDIENTE T-MM6202/APR0	ESCALA FORMATO ORIGINAL UNE A-3	PLANO UBICACIÓN EQUIPOS EN PARADAS NOMBRE DEL FICHERO DIGITAL:	NÚMERO DE PLANO 2.14.3.2.5 HOJA 2 DE 2

SECCION TIPO.

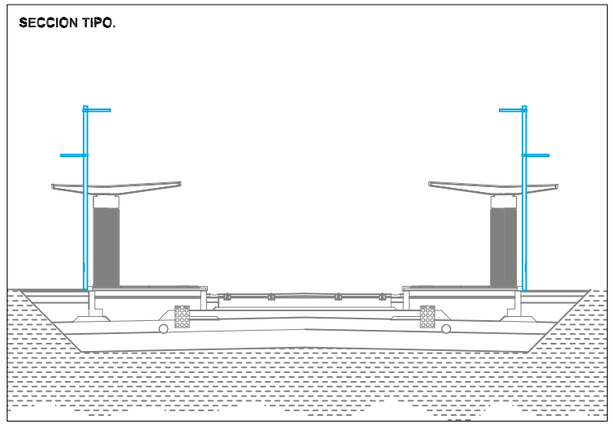

VISTA FAROLA.

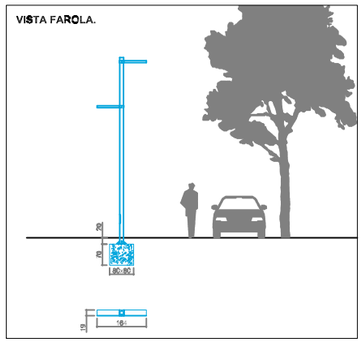

DETALLE CIMENTACION FAROLA

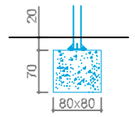

PLANTA CUBIERTA

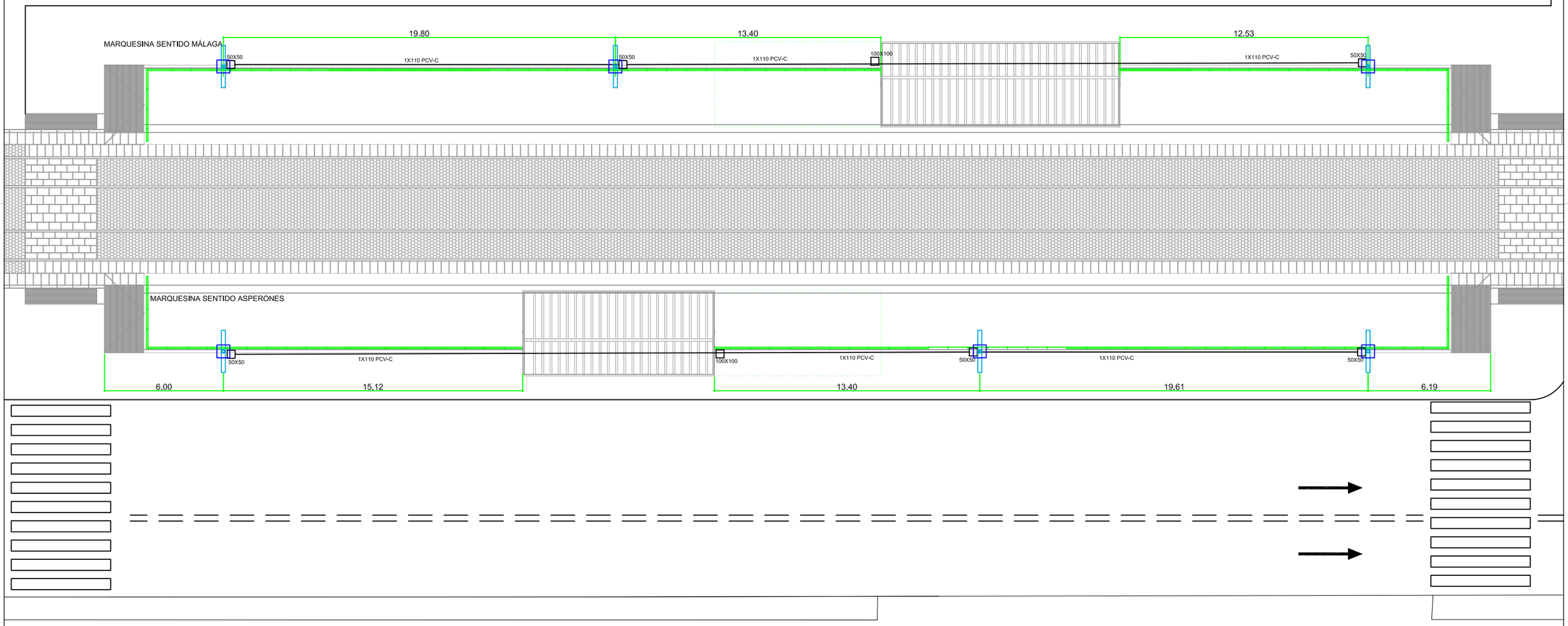

Agencia de Obra Pública de la Junta de Andalucía CONSEJERÍA DE FOMENTO Y VIVIENDA	AUTOR DEL PLANO: D. HORACIO PEDRAZA MARTÍNEZ	REVISADO POR: D. JUAN HERRERA MOSCARDÓ	TÍTULO DEL PROYECTO PROYECTO DE CONSTRUCCIÓN. PROLONGACIÓN DE LA LÍNEA 2 DEL METRO DE MÁLAGA. TRAMO: GUADALMEDINA - HOSPITAL CIVIL	SUSTITUYE A SUSTITUIDO POR	FECHA Noviembre - 2015 EXPEDIENTE T-MM6202/APR0	ESCALA 1/200 FORMATO ORIGINAL UNE A-3	PLANO ALUMBRADO PARADAS NOMBRE DEL FICHERO DIGITAL:	NÚMERO DE PLANO 2.14.3.2.6 HOJA 1 DE 1

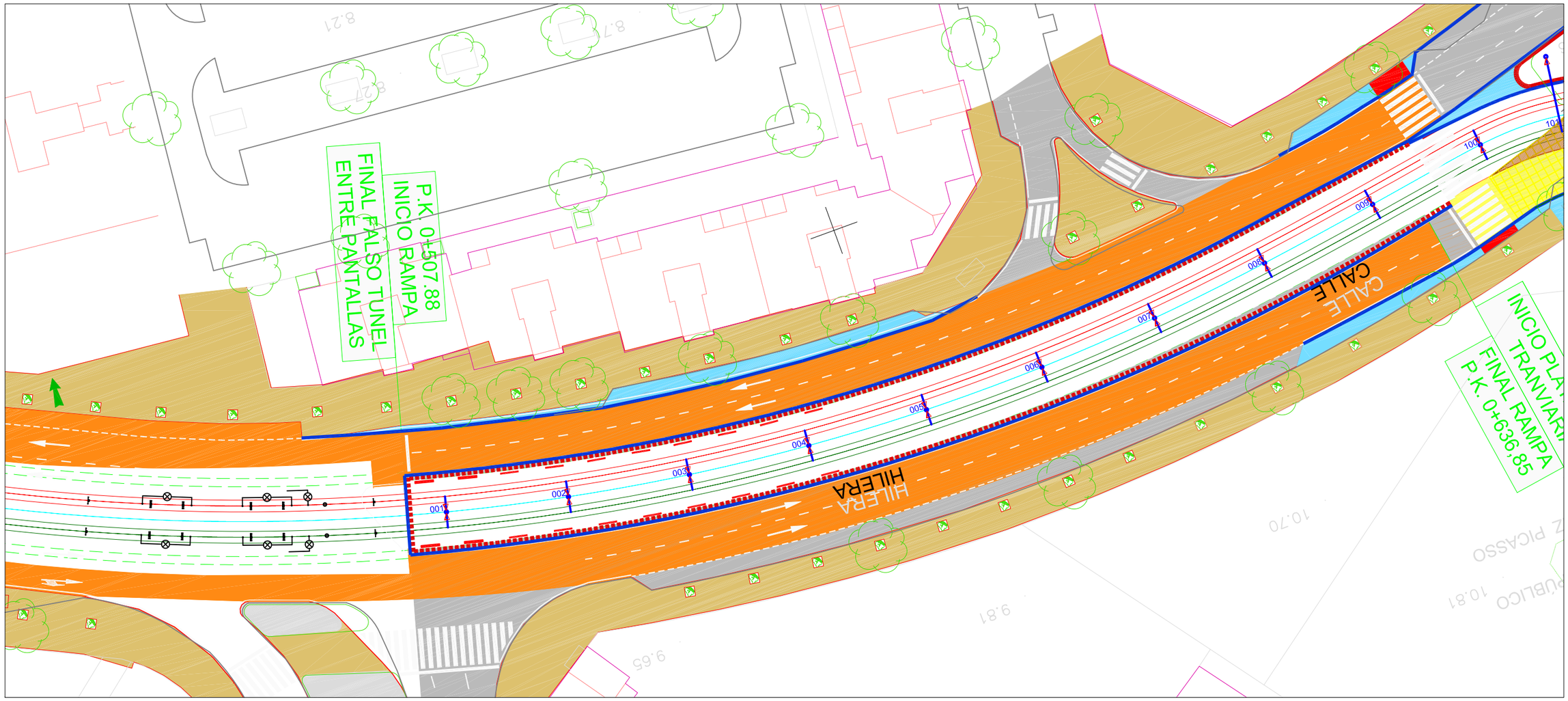

PANTALLA ESTANCA DE 2x36w.

LUMINARIA VIAL LED

CUADRO ALUMBRADO

Agencia de Obra Pública de la Junta de Andalucía CONSEJERÍA DE FOMENTO Y VIVIENDA	AUTOR DEL PLANO: D. HORACIO PEDRAZA MARTÍNEZ	REVISADO POR: D. JUAN HERRERA MOSCARDÓ	TÍTULO DEL PROYECTO PROYECTO DE CONSTRUCCIÓN. PROLONGACIÓN DE LA LÍNEA 2 DEL METRO DE MÁLAGA. TRAMO: GUADALMEDINA - HOSPITAL CIVIL	SUSTITUYE A SUSTITUIDO POR	FECHA Noviembre - 2015 EXPEDIENTE T-MM6202/APR0	ESCALA 1/500 FORMATO ORIGINAL UNE A-3	PLANO ALUMBRADO TRAMO SUPERFICIE NOMBRE DEL FICHERO DIGITAL:	NÚMERO DE PLANO 2.14.3.2.9 HOJA 1 DE 8

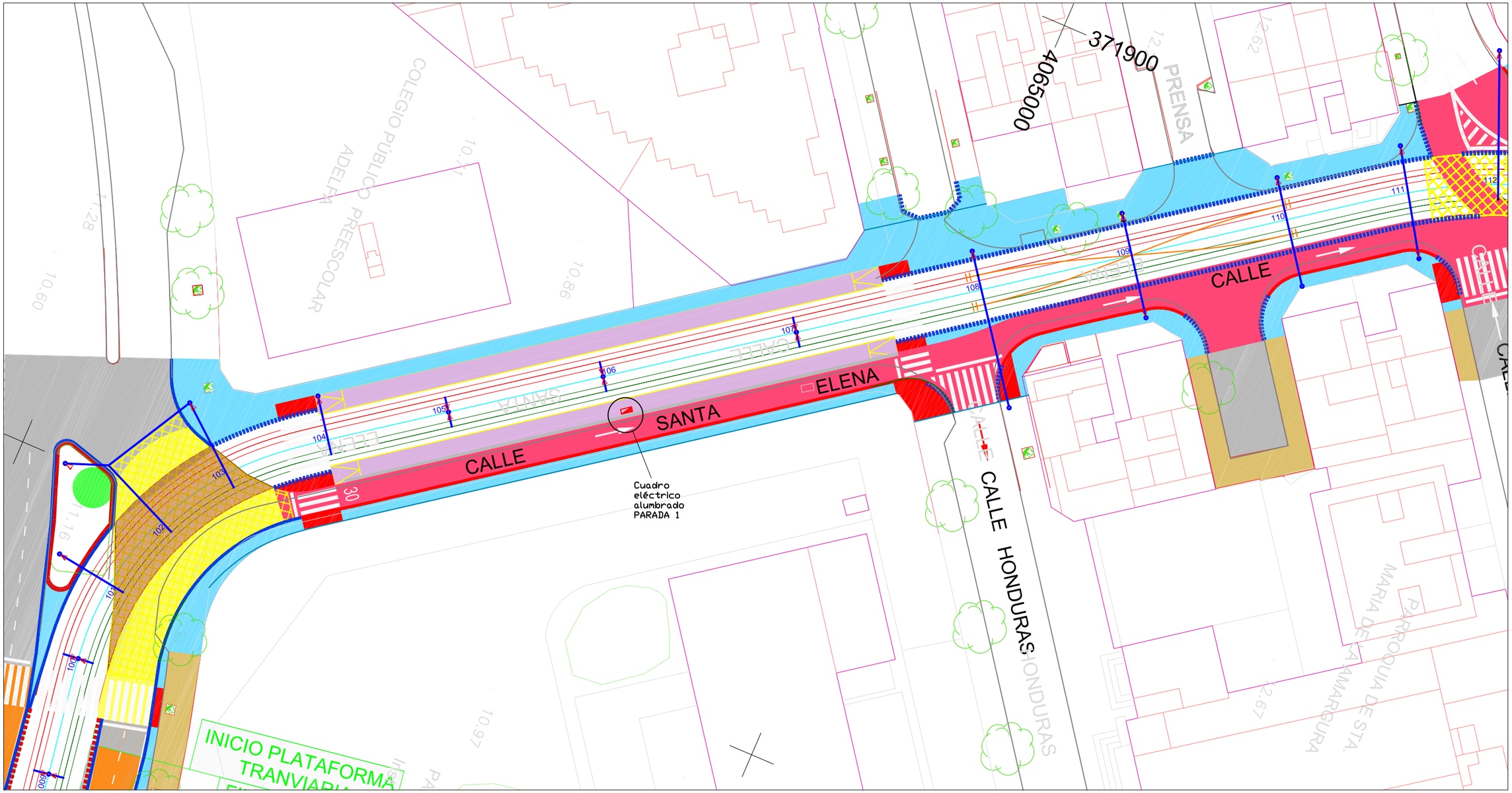

PANTALLA ESTANCA DE 2x36w.

LUMINARIA VIAL LED

CUADRO ALUMBRADO

Agencia de Obra Pública de la Junta de Andalucía CONSEJERÍA DE FOMENTO Y VIVIENDA	AUTOR DEL PLANO: D. HORACIO PEDRAZA MARTINEZ	REVISADO POR: D. JUAN HERRERA MOSCARDÓ	TÍTULO DEL PROYECTO PROYECTO DE CONSTRUCCIÓN. PROLONGACIÓN DE LA LÍNEA 2 DEL METRO DE MÁLAGA. TRAMO: GUADALMEDINA - HOSPITAL CIVIL	SUSTITUYE A SUSTITUIDO POR	FECHA Noviembre - 2015 EXPEDIENTE T-MM6202/APR0	ESCALA 1/500 FORMATO ORIGINAL UNE A-3	PLANO ALUMBRADO TRAMO SUPERFICIE NOMBRE DEL FICHERO DIGITAL:	NÚMERO DE PLANO 2.14.3.2.9 HOJA 2 DE 8

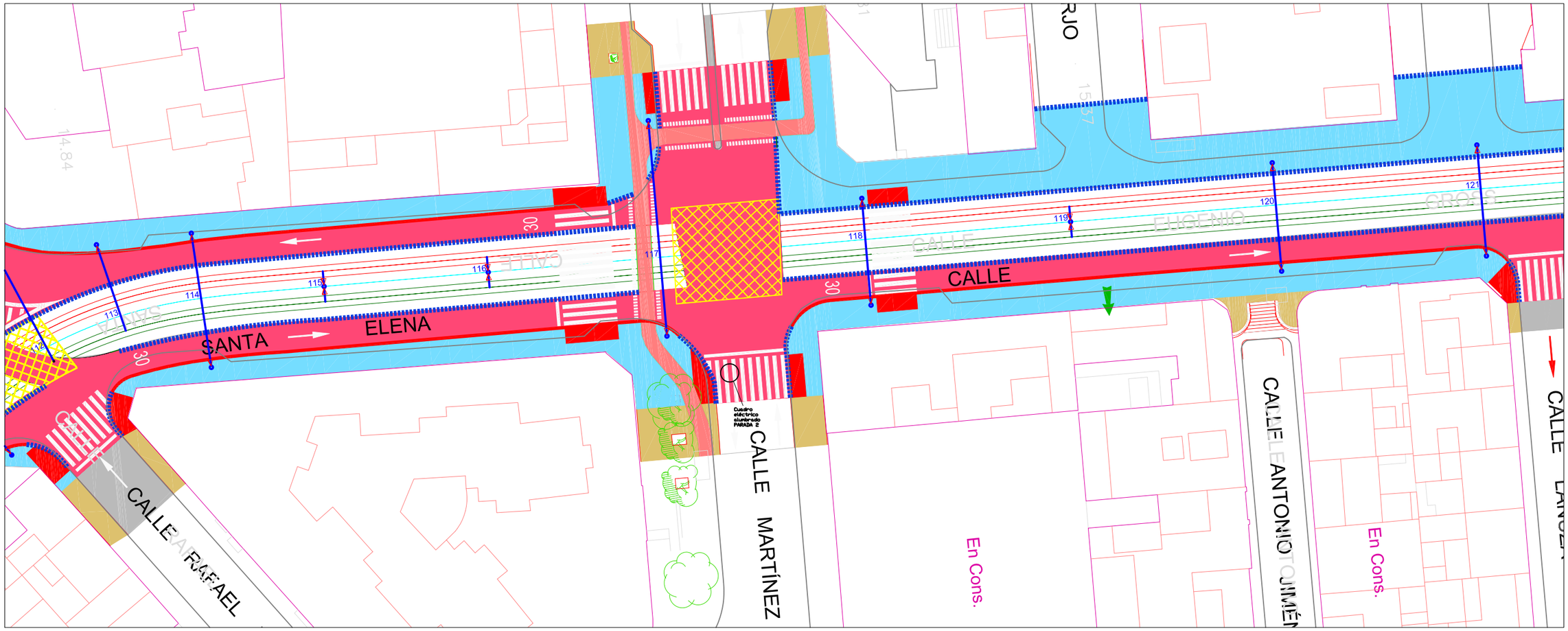

PANTALLA ESTANCA DE 2x36w.

LUMINARIA VIAL LED

CUADRO ALUMBRADO

Agencia de Obra Pública de la Junta de Andalucía CONSEJERÍA DE FOMENTO Y VIVIENDA	AUTOR DEL PLANO: D. HORACIO PEDRAZA MARTÍNEZ	REVISADO POR: D. JUAN HERRERA MOSCARDÓ	TÍTULO DEL PROYECTO PROYECTO DE CONSTRUCCIÓN. PROLONGACIÓN DE LA LÍNEA 2 DEL METRO DE MÁLAGA. TRAMO: GUADALMEDINA - HOSPITAL CIVIL	SUSTITUYE A SUSTITUIDO POR	FECHA Noviembre - 2015 EXPEDIENTE T-MM6202/APR0	ESCALA 1/500 FORMATO ORIGINAL UNE A-3	PLANO ALUMBRADO TRAMO SUPERFICIE NOMBRE DEL FICHERO DIGITAL:	NÚMERO DE PLANO 2.14.3.2.9 HOJA 3 DE 8

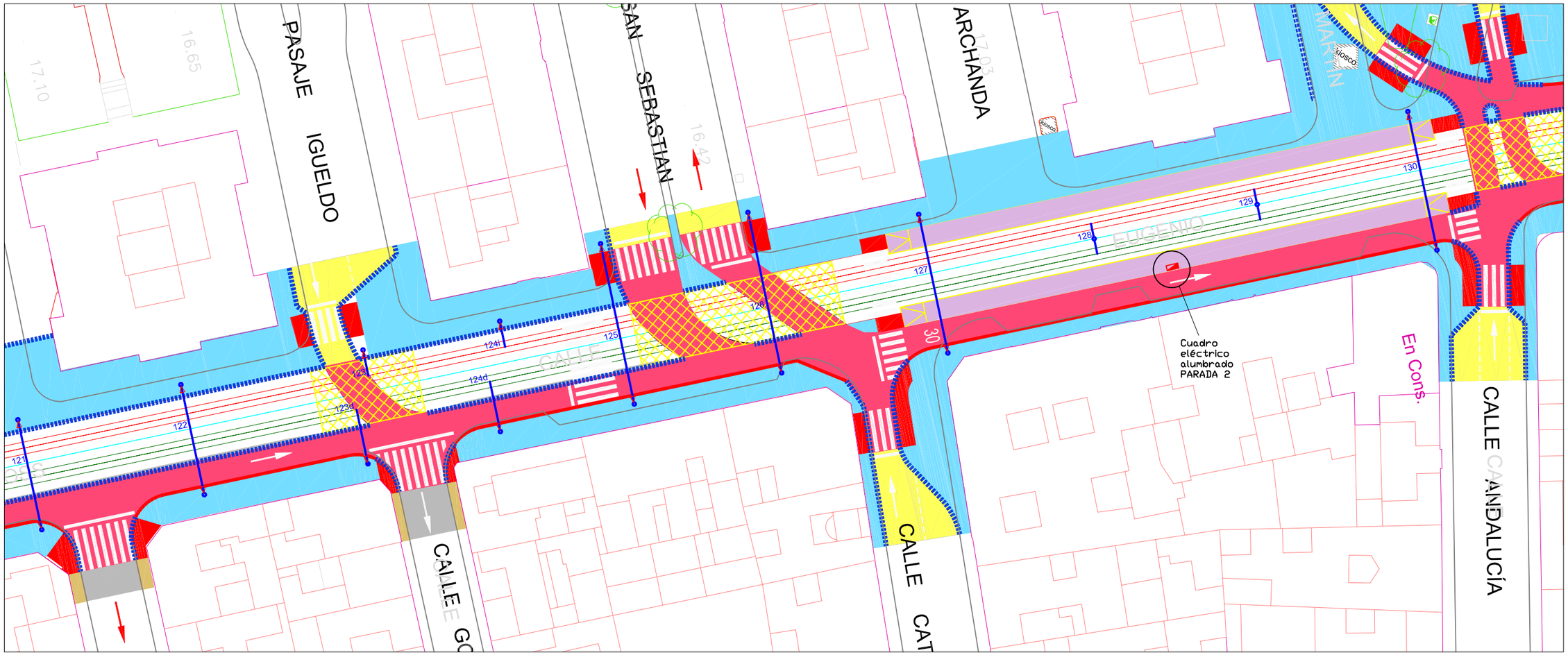

PANTALLA ESTANCA DE 2x36w.

LUMINARIA VIAL LED

CUADRO ALUMBRADO

Agencia de Obra Pública de la Junta de Andalucía CONSEJERÍA DE FOMENTO Y VIVIENDA	AUTOR DEL PLANO: D. HORACIO PEDRAZA MARTÍNEZ	REVISADO POR: D. JUAN HERRERA MOSCARDÓ	TÍTULO DEL PROYECTO PROYECTO DE CONSTRUCCIÓN. PROLONGACIÓN DE LA LÍNEA 2 DEL METRO DE MÁLAGA. TRAMO: GUADALMEDINA - HOSPITAL CIVIL	SUSTITUYE A SUSTITUIDO POR	FECHA Noviembre - 2015 EXPEDIENTE T-MM6202/APR0	ESCALA 1/500 FORMATO ORIGINAL UNE A-3	PLANO ALUMBRADO TRAMO SUPERFICIE NOMBRE DEL FICHERO DIGITAL:	NÚMERO DE PLANO 2.14.3.2.9 HOJA 4 DE 8

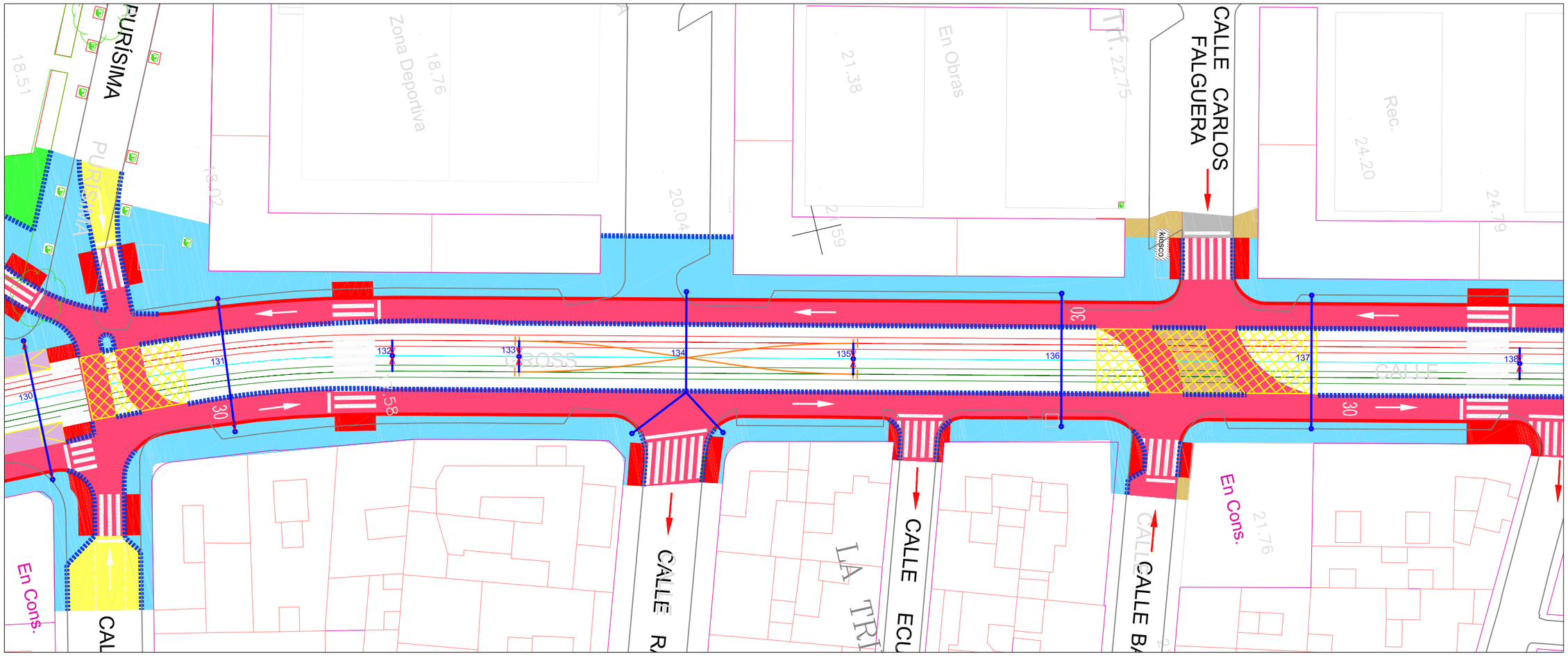

PANTALLA ESTANCA DE 2x36w.

LUMINARIA VIAL LED

CUADRO ALUMBRADO

Agencia de Obra Pública de la Junta de Andalucía CONSEJERÍA DE FOMENTO Y VIVIENDA	AUTOR DEL PLANO: D. HORACIO PEDRAZA MARTÍNEZ	REVISADO POR: D. JUAN HERRERA MOSCARDÓ	TÍTULO DEL PROYECTO PROYECTO DE CONSTRUCCIÓN. PROLONGACIÓN DE LA LÍNEA 2 DEL METRO DE MÁLAGA. TRAMO: GUADALMEDINA - HOSPITAL CIVIL	SUSTITUYE A SUSTITUIDO POR	FECHA Noviembre - 2015 EXPEDIENTE T-MM6202/APR0	ESCALA 1/1000 FORMATO ORIGINAL UNE A-3	PLANO ALUMBRADO TRAMO SUPERFICIE NOMBRE DEL FICHERO DIGITAL:	NÚMERO DE PLANO 2.14.3.2.9 HOJA 5 DE 8

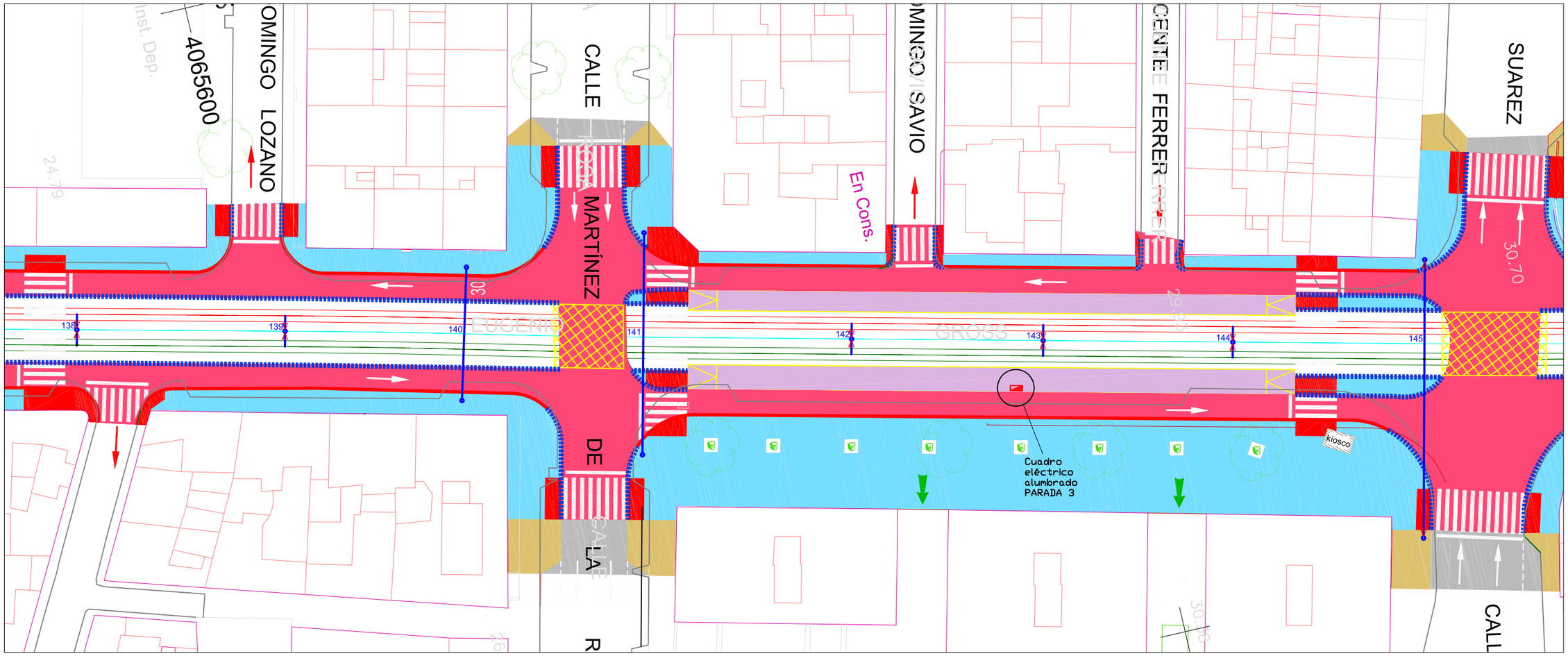

PANTALLA ESTANCA DE 2x36w.

LUMINARIA VIAL LED

CUADRO ALUMBRADO

Agencia de Obra Pública de la Junta de Andalucía CONSEJERÍA DE FOMENTO Y VIVIENDA	AUTOR DEL PLANO: D. HORACIO PEDRAZA MARTINEZ	REVISADO POR: D. JUAN HERRERA MOSCARDÓ	TÍTULO DEL PROYECTO PROYECTO DE CONSTRUCCIÓN. PROLONGACIÓN DE LA LÍNEA 2 DEL METRO DE MÁLAGA. TRAMO: GUADALMEDINA - HOSPITAL CIVIL	SUSTITUYE A SUSTITUIDO POR	FECHA Noviembre - 2015 EXPEDIENTE T-MM6202/APR0	ESCALA 1/1000 FORMATO ORIGINAL UNE A-3	PLANO ALUMBRADO TRAMO SUPERFICIE NOMBRE DEL FICHERO DIGITAL:	NÚMERO DE PLANO 2.14.3.2.9 HOJA 6 DE 8

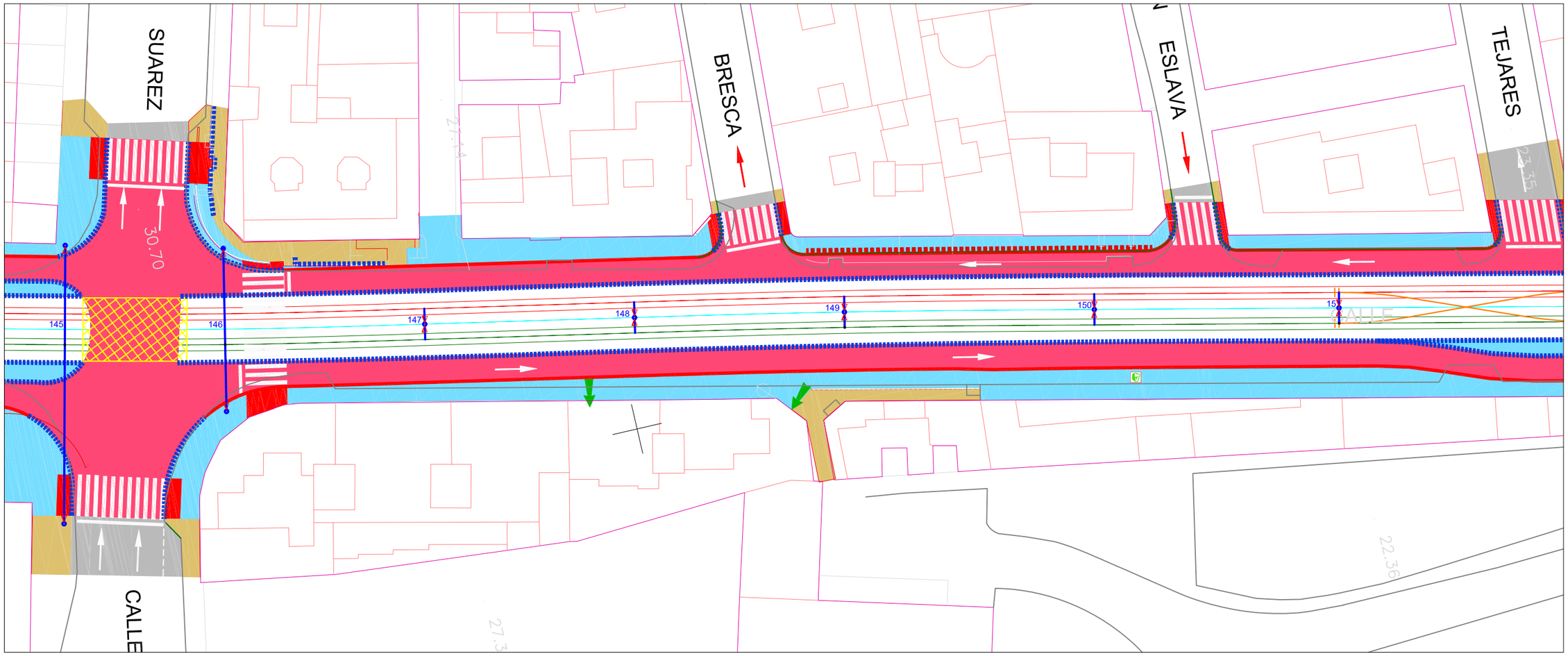

PANTALLA ESTANCA DE 2x36w.

LUMINARIA VIAL LED

CUADRO ALUMBRADO

Agencia de Obra Pública de la Junta de Andalucía CONSEJERÍA DE FOMENTO Y VIVIENDA	AUTOR DEL PLANO: D. HORACIO PEDRAZA MARTINEZ	REVISADO POR: D. JUAN HERRERA MOSCARDÓ	TÍTULO DEL PROYECTO PROYECTO DE CONSTRUCCIÓN. PROLONGACIÓN DE LA LÍNEA 2 DEL METRO DE MÁLAGA. TRAMO: GUADALMEDINA - HOSPITAL CIVIL	SUSTITUYE A SUSTITUIDO POR	FECHA Noviembre - 2015 EXPEDIENTE T-MM6202/APR0	ESCALA 1/1000 FORMATO ORIGINAL UNE A-3	PLANO ALUMBRADO TRAMO SUPERFICIE NOMBRE DEL FICHERO DIGITAL:	NÚMERO DE PLANO 2.14.3.2.9 HOJA 7 DE 8

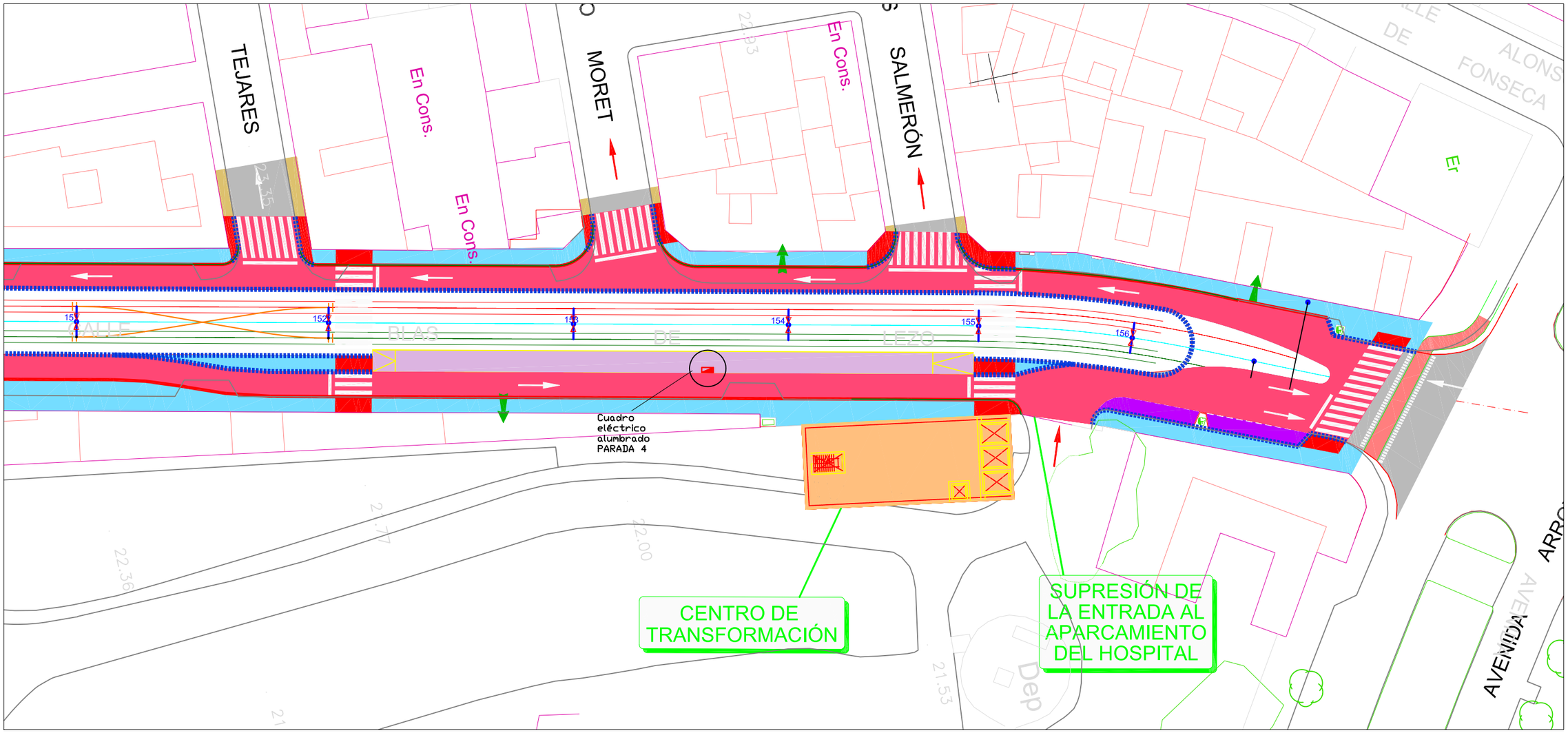

PANTALLA ESTANCA DE 2x36w.

LUMINARIA VIAL LED

CUADRO ALUMBRADO

Agencia de Obra Pública de la Junta de Andalucía CONSEJERÍA DE FOMENTO Y VIVIENDA	AUTOR DEL PLANO: D. HORACIO PEDRAZA MARTÍNEZ	REVISADO POR: D. JUAN HERRERA MOSCARDÓ	TÍTULO DEL PROYECTO PROYECTO DE CONSTRUCCIÓN. PROLONGACIÓN DE LA LÍNEA 2 DEL METRO DE MÁLAGA. TRAMO: GUADALMEDINA - HOSPITAL CIVIL	SUSTITUYE A SUSTITUIDO POR	FECHA Noviembre - 2015 EXPEDIENTE T-MM6202/APR0	ESCALA 1/500 FORMATO ORIGINAL UNE A-3	PLANO ALUMBRADO TRAMO SUPERFICIE NOMBRE DEL FICHERO DIGITAL:	NÚMERO DE PLANO 2.14.3.2.9 HOJA 8 DE 8

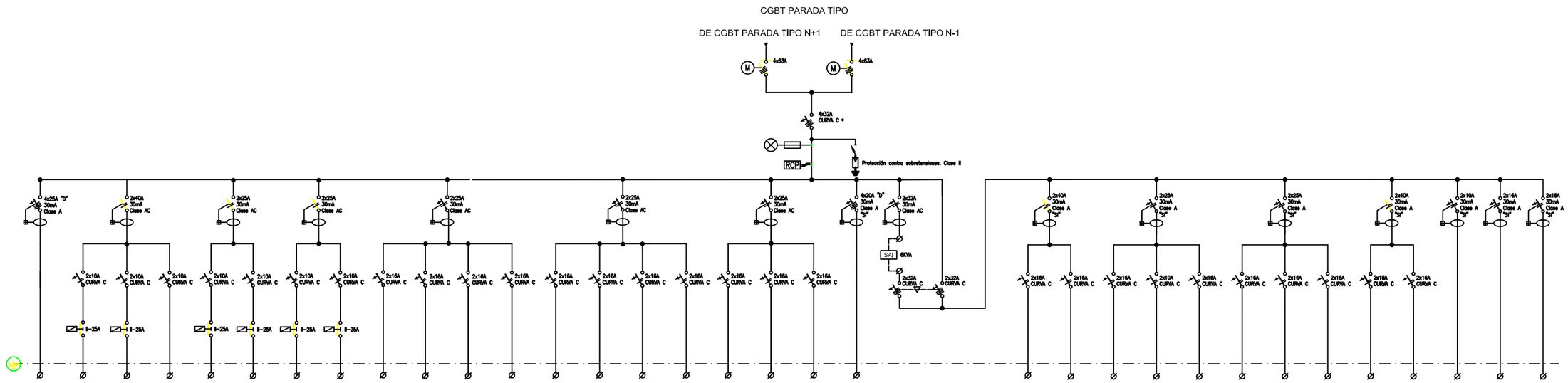

DENOMINACIÓN	ILUMINACION REFUERZO	ILUMINACION 1	ILUMINACION 2	EMERGENCIA	ILUMINACION 3	ILUMINACION 4	ILUMINACION 5	ILUMINACION 6	T. C. 1	TELEINDICADOR 1	EXPENDEDOR 1	RESERVA	T. C. 2	TELEINDICADOR 2	A/A	RESERVA	RESERVA	EXPENDEDOR 2	DESC. INT.	SEÑ. FERROV. RESERVA
Nº CIRCUITO	0	1	2	3	4	5	6	7	8	9	10	–	11	12	13	–	–	14	15	–
POTENCIA (kW)	10	0,80	0,80	0,10	0,80	0,80	0,80	0,80	1,00	1,00	1,76	–	1,00	1,00	1,00	–	–	1,76	0,50	–
TENSIÓN (V)	400	230	230	230	230	230	230	230	230	230	230	230	230	230	230	230	230	230	230	400
INTENSIDAD (A)	25	10	10	10	10	10	10	10	16	16	16	16	16	16	16	16	16	16	16	20
SECCIÓN CABLE	4x50+25	2x2,5+2,5	2x2,5+2,5	2x2,5+2,5	2x2,5+2,5	2x2,5+2,5	2x2,5+2,5	2x2,5+2,5	2x2,5+2,5	2x2,5+2,5	2x2,5+2,5	–	2x2,5+2,5	2x2,5+2,5	2x2,5+2,5	–	–	2x2,5+2,5	2x2,5+2,5	–
TIPO CABLE	RZ1-K 0,6/1kV	RZ1-K 0,6/1kV	RZ1-K 0,6/1kV	RZ1-K 0,6/1kV	RZ1-K 0,6/1kV	RZ1-K 0,6/1kV	RZ1-K 0,6/1kV	RZ1-K 0,6/1kV	RZ1-K 0,6/1kV	RZ1-K 0,6/1kV	RZ1-K 0,6/1kV	–	RZ1-K 0,6/1kV	RZ1-K 0,6/1kV	RZ1-K 0,6/1kV	–	–	RZ1-K 0,6/1kV	RZ1-K 0,6/1kV	–

CCTV 1	RESERVA	CCTV 2	CC. AA.	RESERVA	RACK 1.1	RACK 2.1	RESERVA	RACK 1.2	RACK 2.2	CENTRAL	SEÑALIZACION RESERVA	TETRA
S1	–	S2	S3	–	S4	S5	–	S6	S7	S8	–	S9
0,50	–	0,50	0,25	–	1,40	1,40	–	1,40	1,40	0,25	–	0,30
230	230	230	230	230	230	230	230	230	230	230	230	230
16	16	16	10	16	16	16	16	16	16	10	16	16
2x2,5+2,5	–	2x2,5+2,5	2x2,5+2,5	–	2x2,5+2,5	2x2,5+2,5	–	2x2,5+2,5	2x2,5+2,5	2x2,5+2,5	–	2x4+T
RZ1-K 0,6/1kV	–	RZ1-K 0,6/1kV	RZ1-K 0,6/1kV	–	RZ1-K 0,6/1kV	RZ1-K 0,6/1kV	–	RZ1-K 0,6/1kV	RZ1-K 0,6/1kV	RZ1-K 0,6/1kV	–	RZ1-K 0,6/1kV

LEYENDA

- INTERRUPTOR DE CORTE EN CARGA
- INTERRUPTOR AUTOMÁTICO / GUARDAMOTOR
- INTERRUPTOR DIFERENCIAL (clase A)
  - SI: Super Inmunizado
  - REDs: Reconectador Diferencial con Supervisión
- INT. AUTOMÁTICO + DIFERENCIAL (BLOQUE VIGI) (clase A)
- CONTACTOR
- COMPONENTE EXTRAIBLE
- CONTADOR
- MOTORIZADO
- AR ANALIZADOR DE REDES
- ENCLAVAMIENTO MECÁNICO
- VF VARIADOR DE FRECUENCIA
- A ARRANCADOR
- LÍNEA DE TIERRA
- VIA DE CHISPAS DE DESLIZAMIENTO ENCAPSULADA

NOTAS:

1.- Todos los magnetotérmicos con bloque diferencial asociado, magnetotérmicos, interruptores y relés diferenciales tendrán un bloque de contactos auxiliares.

2.- Para el Control de Estado del cuadro, se dispondran en serie los NC de los contactos auxiliares. Excepto los Interruptores de Cabecera.

* Se reserva espacio para su motorización.

Agencia de Obra Pública de la Junta de Andalucía CONSEJERÍA DE FOMENTO Y VIVIENDA	AUTOR DEL PLANO: D. HORACIO PEDRAZA MARTÍNEZ	REVISADO POR: D. JUAN HERRERA MOSCARDÓ	TÍTULO DEL PROYECTO PROYECTO DE CONSTRUCCIÓN. PROLONGACIÓN DE LA LÍNEA 2 DEL METRO DE MÁLAGA. TRAMO: GUADALMEDINA - HOSPITAL CIVIL	SUSTITUYE A SUSTITUIDO POR	FECHA Noviembre - 2015 EXPEDIENTE T-MM6202/APR0	ESCALA S/E FORMATO ORIGINAL UNE A-3	PLANO ESQUEMA UNIFILAR PARADA SUPERFICIE TIPO NOMBRE DEL FICHERO DIGITAL:	NÚMERO DE PLANO 2.14.3.2.7 HOJA 1 DE 1

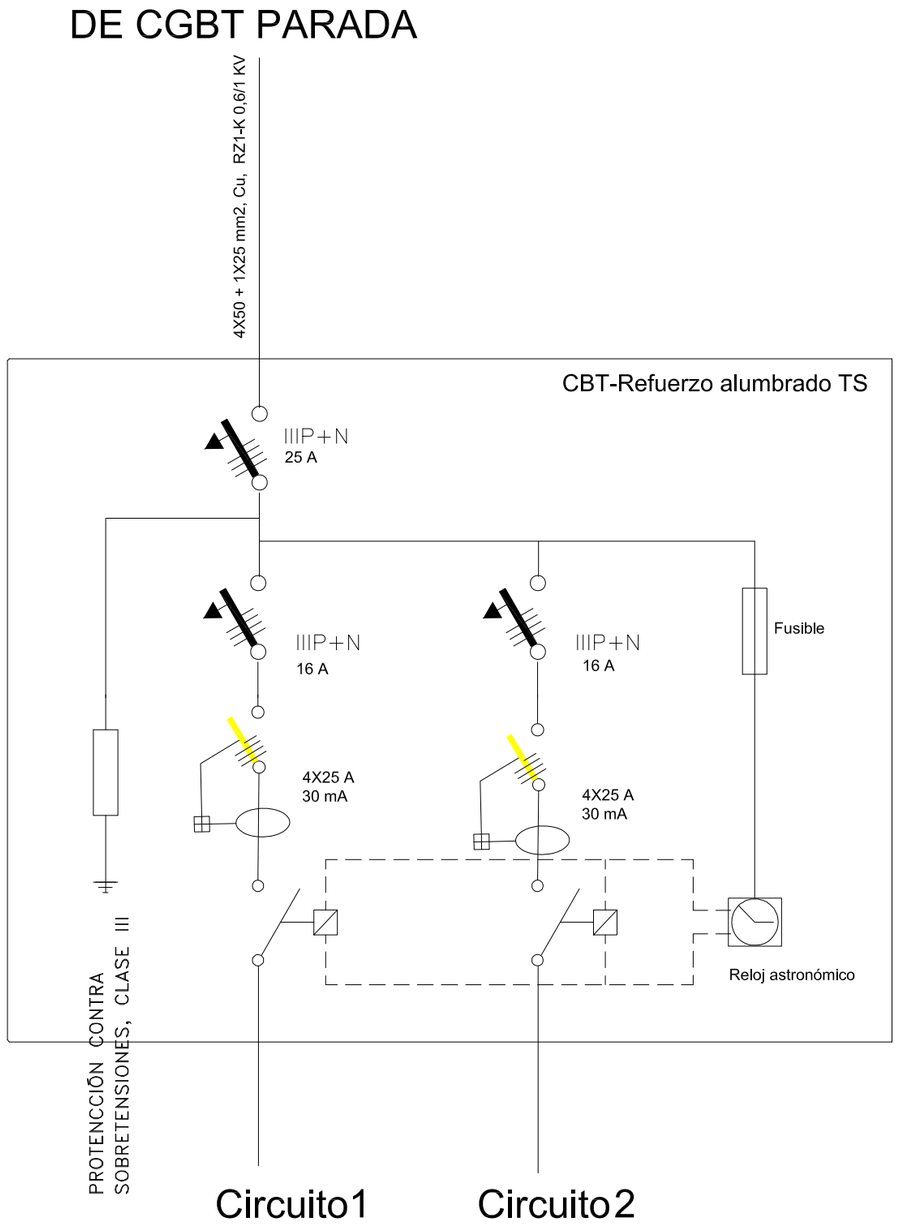

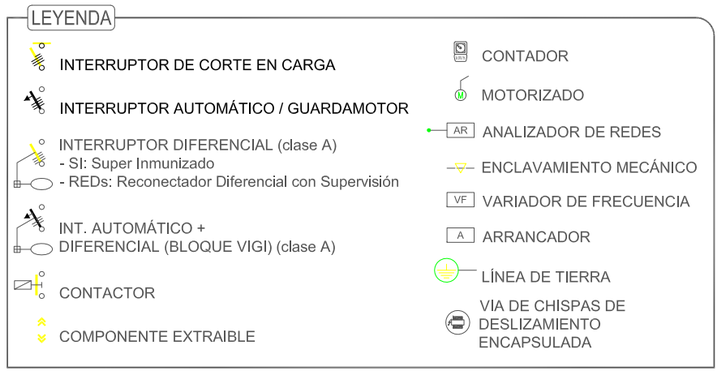

Agencia de Obra Pública de la Junta de Andalucía CONSEJERÍA DE FOMENTO Y VIVIENDA	AUTOR DEL PLANO: D. HORACIO PEDRAZA MARTÍNEZ	REVISADO POR: D. JUAN HERRERA MOSCARDÓ	TÍTULO DEL PROYECTO PROYECTO DE CONSTRUCCIÓN. PROLONGACIÓN DE LA LÍNEA 2 DEL METRO DE MÁLAGA. TRAMO: GUADALMEDINA - HOSPITAL CIVIL	SUSTITUYE A SUSTITUIDO POR	FECHA Noviembre - 2015 EXPEDIENTE T-MM6202/APR0	ESCALA S/E FORMATO ORIGINAL UNE A-3	PLANO ESQUEMA UNIFILAR TIPO REFUERZO ALUMBRADO TRAMO SUPERFICIE NOMBRE DEL FICHERO DIGITAL:	NÚMERO DE PLANO 2.14.3.2.8 HOJA 1 DE 1

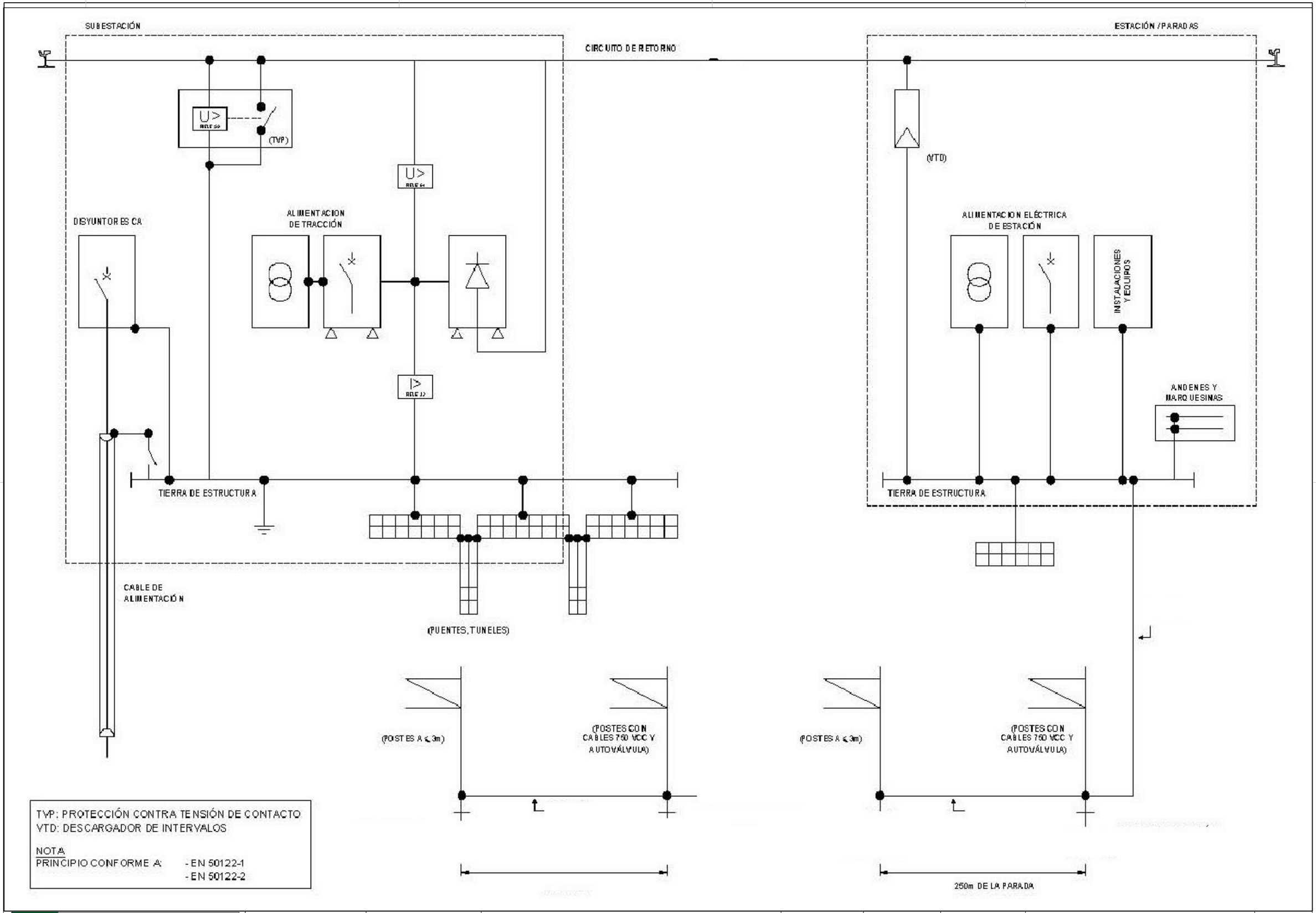

TVP: PROTECCIÓN CONTRA TENSIÓN DE CONTACTO
VTD: DESCARGADOR DE INTERVALOS

NOTA
PRINCIPIO CONFORME A: - EN 50122-1
- EN 50122-2

Agencia de Obra Pública de la Junta de Andalucía CONSEJERÍA DE FOMENTO Y VIVIENDA	AUTOR DEL PLANO: D. HORACIO PEDRAZA MARTÍNEZ	REVISADO POR: D. JUAN HERRERA MOSCARDÓ	TÍTULO DEL PROYECTO PROYECTO DE CONSTRUCCIÓN. PROLONGACIÓN DE LA LÍNEA 2 DEL METRO DE MÁLAGA. TRAMO: GUADALMEDINA - HOSPITAL CIVIL	SUSTITUYE A SUSTITUIDO POR	FECHA Noviembre - 2015 EXPEDIENTE T-MM6202/APR0	ESCALA FORMATO ORIGINAL UNE A-3	PLANO ESQUEMA DE PRINCIPIO PUESTA A TIERRA TRAMO SUPERFICIE NOMBRE DEL FICHERO DIGITAL:	NÚMERO DE PLANO 2.14.3.2.9 HOJA 1 DE 1

DESCARGADOR MD-2000-S

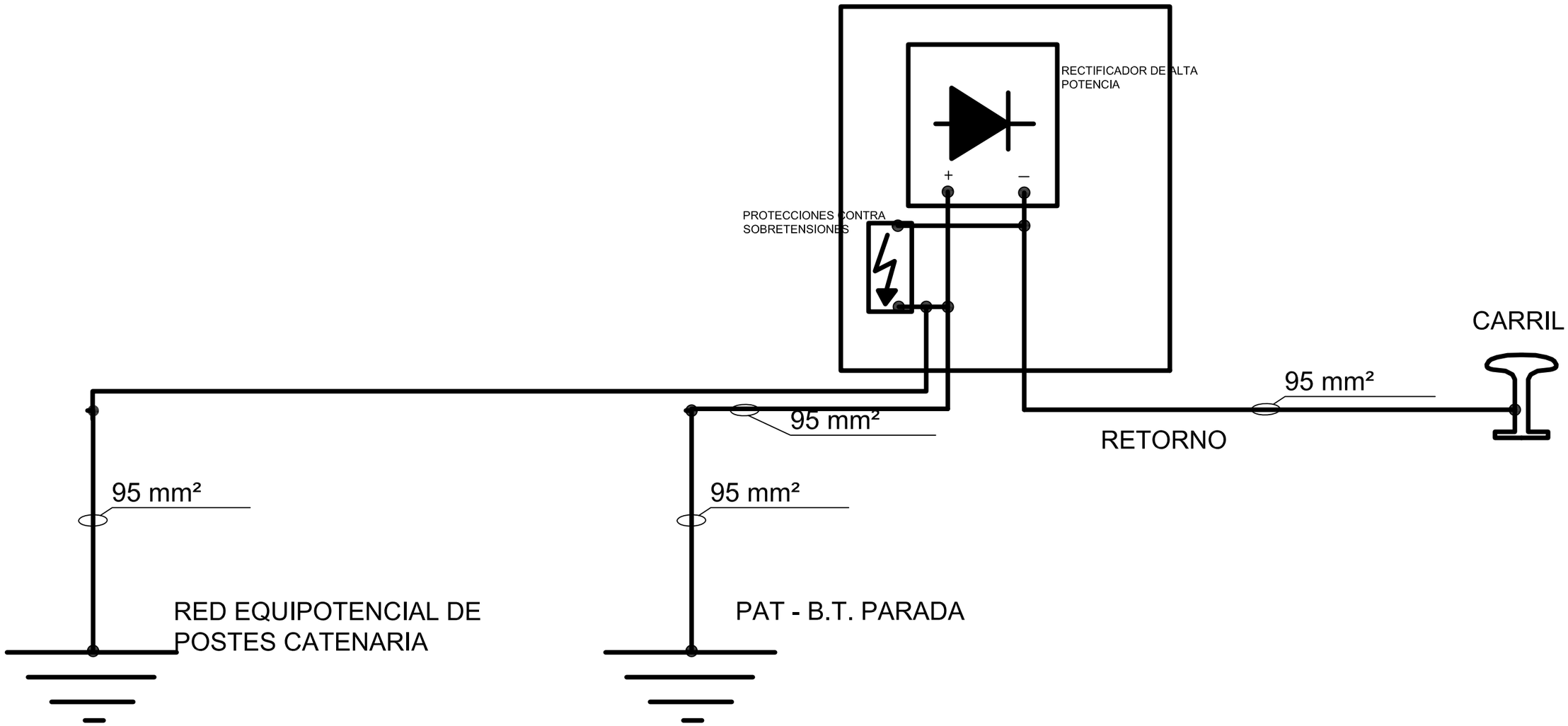

Agencia de Obra Pública de la Junta de Andalucía CONSEJERÍA DE FOMENTO Y VIVIENDA	AUTOR DEL PLANO: D. HORACIO PEDRAZA MARTÍNEZ	REVISADO POR: D. JUAN HERRERA MOSCARDÓ	TÍTULO DEL PROYECTO PROYECTO DE CONSTRUCCIÓN. PROLONGACIÓN DE LA LÍNEA 2 DEL METRO DE MÁLAGA. TRAMO: GUADALMEDINA - HOSPITAL CIVIL	SUSTITUYE A SUSTITUIDO POR	FECHA Noviembre - 2015 EXPEDIENTE T-MM6202/APR0	ESCALA S/E FORMATO ORIGINAL UNE A-3	PLANO ESQUEMA DE PRINCIPIO DESCARGADOR DE INTERVALOS NOMBRE DEL FICHERO DIGITAL:	NÚMERO DE PLANO 2.14.3.2.10 HOJA 1 DE 1

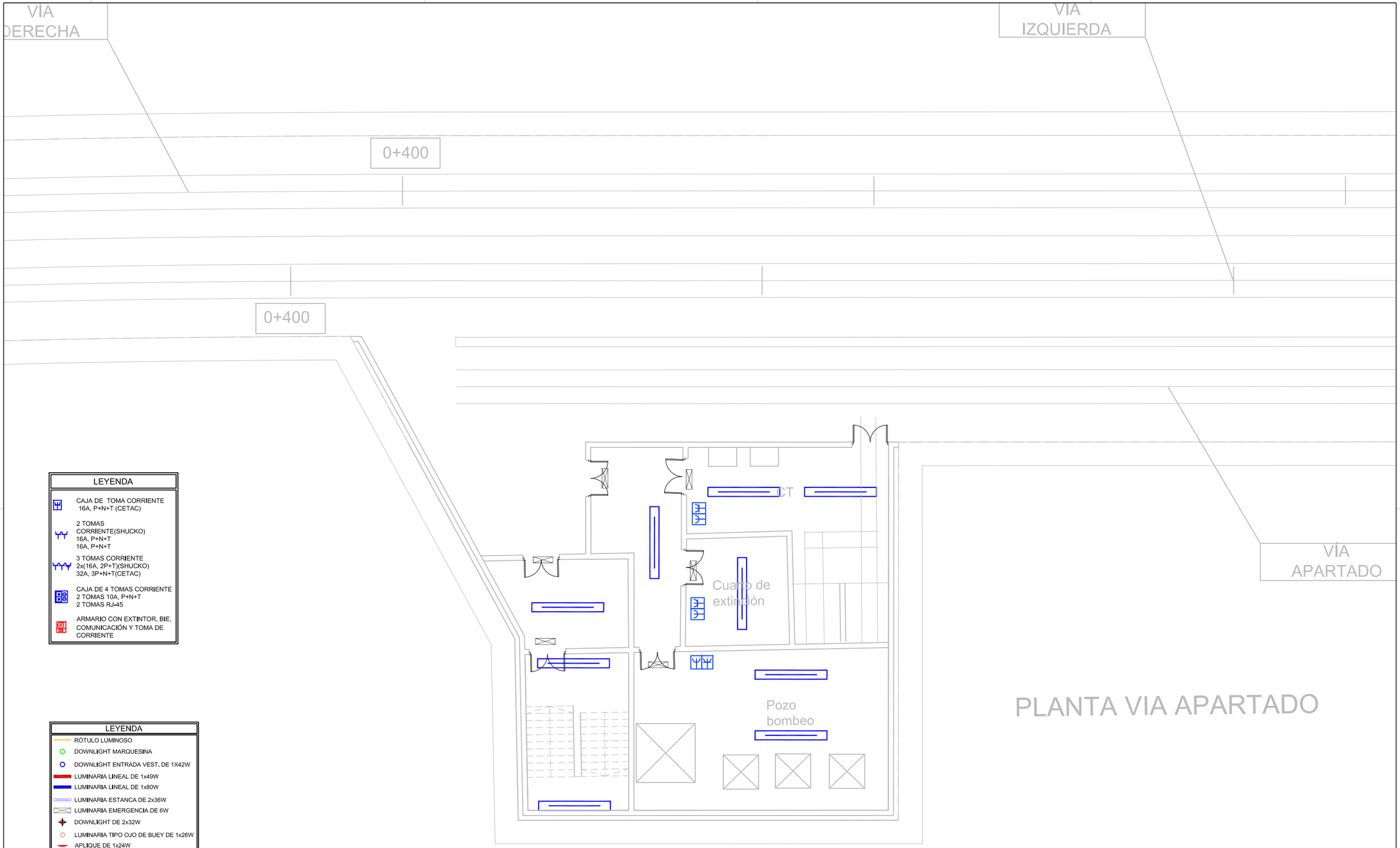

PLANTA VIA APARTADO

LEYENDA

- CAJA DE TOMA CORRIENTE 16A, P+N+T (CETAC)
- 2 TOMAS CORRIENTE(SHUCKO) 16A, P+N+T 16A, P+N+T
- 3 TOMAS CORRIENTE 2x(16A, 2P+T)(SHUCKO) 32A, 3P+N+T(CETAC)
- CAJA DE 4 TOMAS CORRIENTE 2 TOMAS 10A, P+N+T 2 TOMAS RJ-45
- ARMARIO CON EXTINTOR, BIE, COMUNICACIÓN Y TOMA DE CORRIENTE

LEYENDA

- RÓTULO LUMINOSO
- DOWNLIGHT MARQUESINA
- DOWNLIGHT ENTRADA VEST. DE 1X42W
- LUMINARIA LINEAL DE 1x49W
- LUMINARIA LINEAL DE 1x80W
- LUMINARIA ESTANCA DE 2x36W
- LUMINARIA EMERGENCIA DE 6W
- DOWNLIGHT DE 2x32W
- LUMINARIA TIPO OJO DE BUEY DE 1x26W
- APLIQUE DE 1x24W
- INTERRUPTOR
- CONMUTADOR
- CRUZAMIENTO

Agencia de Obra Pública de la Junta de Andalucía CONSEJERÍA DE FOMENTO Y VIVIENDA	AUTOR DEL PLANO: D. HORACIO PEDRAZA MARTÍNEZ	REVISADO POR: D. JUAN HERRERA MOSCARDÓ	TÍTULO DEL PROYECTO PROYECTO DE CONSTRUCCIÓN. PROLONGACIÓN DE LA LÍNEA 2 DEL METRO DE MÁLAGA. TRAMO: GUADALMEDINA - HOSPITAL CIVIL	SUSTITUYE A SUSTITUIDO POR	FECHA Noviembre - 2015 EXPEDIENTE T-MM6202/APR0	ESCALA 1/150 FORMATO ORIGINAL UNE A-3	PLANO PLANTA VIA APARTADO ALUMBRADO Y FUERZA NOMBRE DEL FICHERO DIGITAL:	NÚMERO DE PLANO 2.14.3.3.1 HOJA 1 DE 3

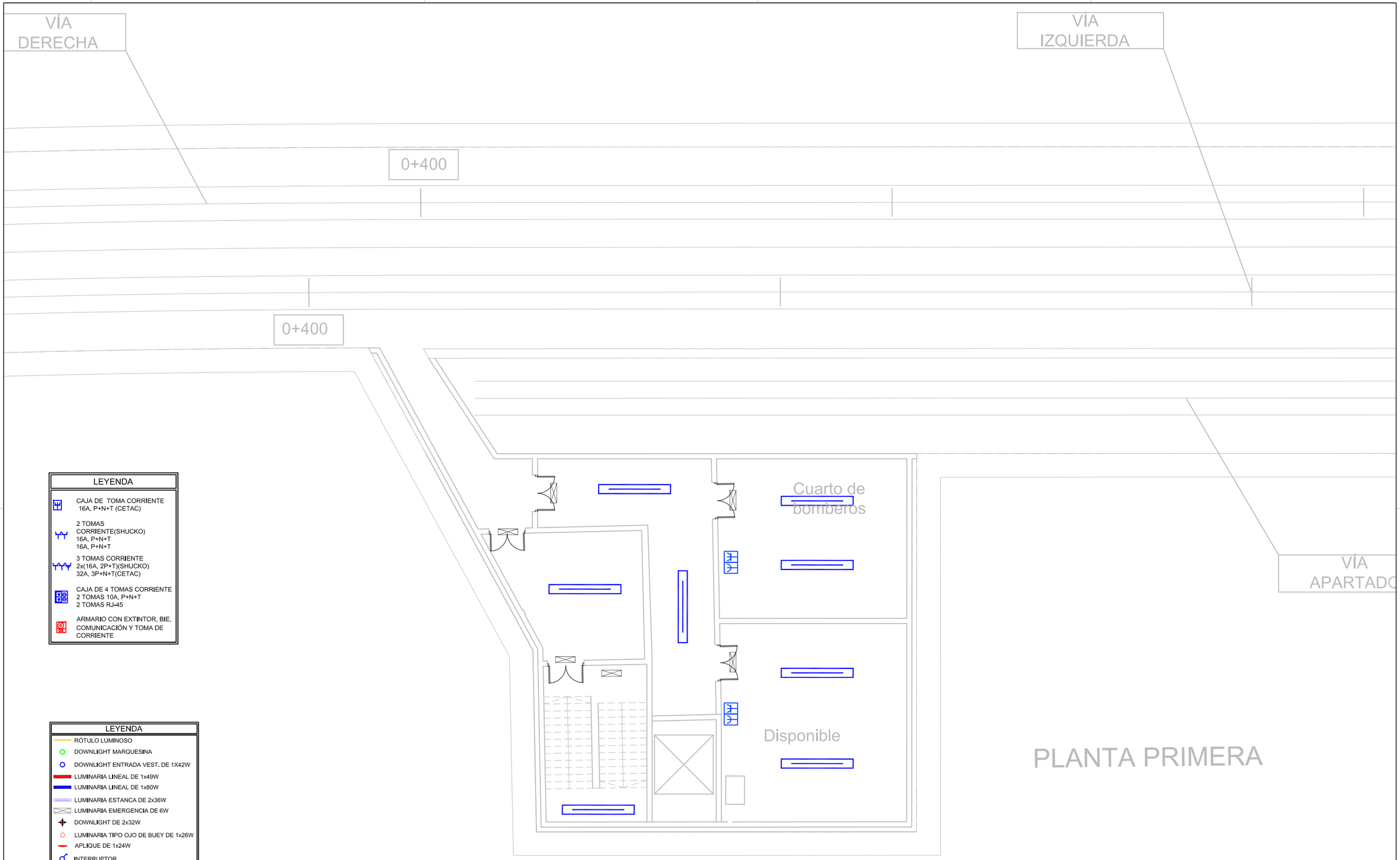

LEYENDA	
	CAJA DE TOMA CORRIENTE 16A, P+N+T (CETAC)
	2 TOMAS CORRIENTE(SHUCKO) 16A, P+N+T 16A, P+N+T
	3 TOMAS CORRIENTE 2x(16A, 2P+T)(SHUCKO) 32A, 3P+N+T(CETAC)
	CAJA DE 4 TOMAS CORRIENTE 2 TOMAS 10A, P+N+T 2 TOMAS RJ-45
	ARMARIO CON EXTINTOR, BIE, COMUNICACIÓN Y TOMA DE CORRIENTE

LEYENDA
RÓTULO LUMINOSO
DOWNLIGHT MARQUESINA
DOWNLIGHT ENTRADA VEST. DE 1X42W
LUMINARIA LINEAL DE 1x49W
LUMINARIA LINEAL DE 1x80W
LUMINARIA ESTANCA DE 2x36W
LUMINARIA EMERGENCIA DE 6W
DOWNLIGHT DE 2x32W
LUMINARIA TIPO OJO DE BUEY DE 1x26W
APLIQUE DE 1x24W
INTERRUPTOR
CONMUTADOR
CRUZAMIENTO

Agencia de Obra Pública de la Junta de Andalucía
CONSEJERÍA DE FOMENTO Y VIVIENDA

AUTOR DEL PLANO: D. HORACIO PEDRAZA MARTÍNEZ

REVISADO POR: D. JUAN HERRERA MOSCARDÓ

TÍTULO DEL PROYECTO: PROYECTO DE CONSTRUCCIÓN. PROLONGACIÓN DE LA LÍNEA 2 DEL METRO DE MÁLAGA. TRAMO: GUADALMEDINA - HOSPITAL CIVIL

SUSTITUYE A

SUSTITUIDO POR

FECHA: Noviembre - 2015

EXPEDIENTE: T-MM6202/APR0

ESCALA: 1/150

FORMATO ORIGINAL UNE A-3

PLANO: PLANTA PRIMERA ALUMBRADO Y FUERZA

NOMBRE DEL FICHERO DIGITAL:

NÚMERO DE PLANO: 2.14.3.3.1

HOJA 2 DE 3

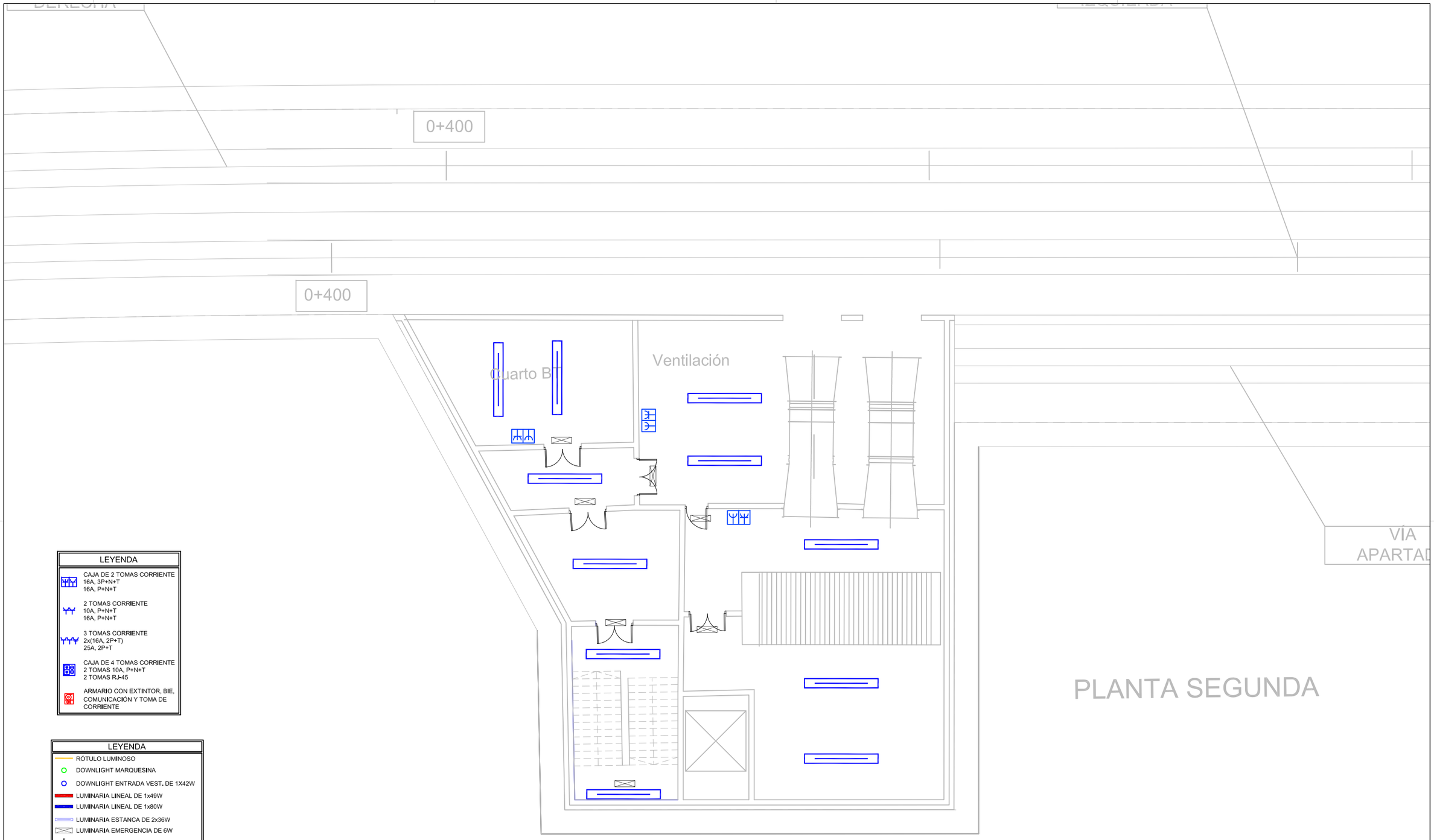

PLANTA SEGUNDA

LEYENDA

- CAJA DE 2 TOMAS CORRIENTE 16A, 3P+N+T 16A, P+N+T
- 2 TOMAS CORRIENTE 10A, P+N+T 16A, P+N+T
- 3 TOMAS CORRIENTE 2x(16A, 2P+T) 25A, 2P+T
- CAJA DE 4 TOMAS CORRIENTE 2 TOMAS 10A, P+N+T 2 TOMAS RJ-45
- ARMARIO CON EXTINTOR, BIE, COMUNICACIÓN Y TOMA DE CORRIENTE

LEYENDA

- RÓTULO LUMINOSO
- DOWNLIGHT MARQUESINA
- DOWNLIGHT ENTRADA VEST. DE 1X42W
- LUMINARIA LINEAL DE 1x49W
- LUMINARIA LINEAL DE 1x80W
- LUMINARIA ESTANCA DE 2x36W
- LUMINARIA EMERGENCIA DE 6W
- DOWNLIGHT DE 2x32W
- LUMINARIA TIPO OJO DE BUEY DE 1x26W
- APLIQUE DE 1x24W
- INTERRUPTOR
- CONMUTADOR
- CRUZAMIENTO

Agencia de Obra Pública de la Junta de Andalucía CONSEJERÍA DE FOMENTO Y VIVIENDA	AUTOR DEL PLANO: D. HORACIO PEDRAZA MARTÍNEZ	REVISADO POR: D. JUAN HERRERA MOSCARDÓ	TÍTULO DEL PROYECTO PROYECTO DE CONSTRUCCIÓN. PROLONGACIÓN DE LA LÍNEA 2 DEL METRO DE MÁLAGA. TRAMO: GUADALMEDINA - HOSPITAL CIVIL	SUSTITUYE A SUSTITUIDO POR	FECHA Noviembre - 2015 EXPEDIENTE T-MM6202/APR0	ESCALA 1/150 FORMATO ORIGINAL UNE A-3	PLANO PLANTA SEGUNDA ALUMBRADO Y FUERZA NOMBRE DEL FICHERO DIGITAL:	NÚMERO DE PLANO 2.14.3.3.1 HOJA 3 DE 3

CGBT-POZO

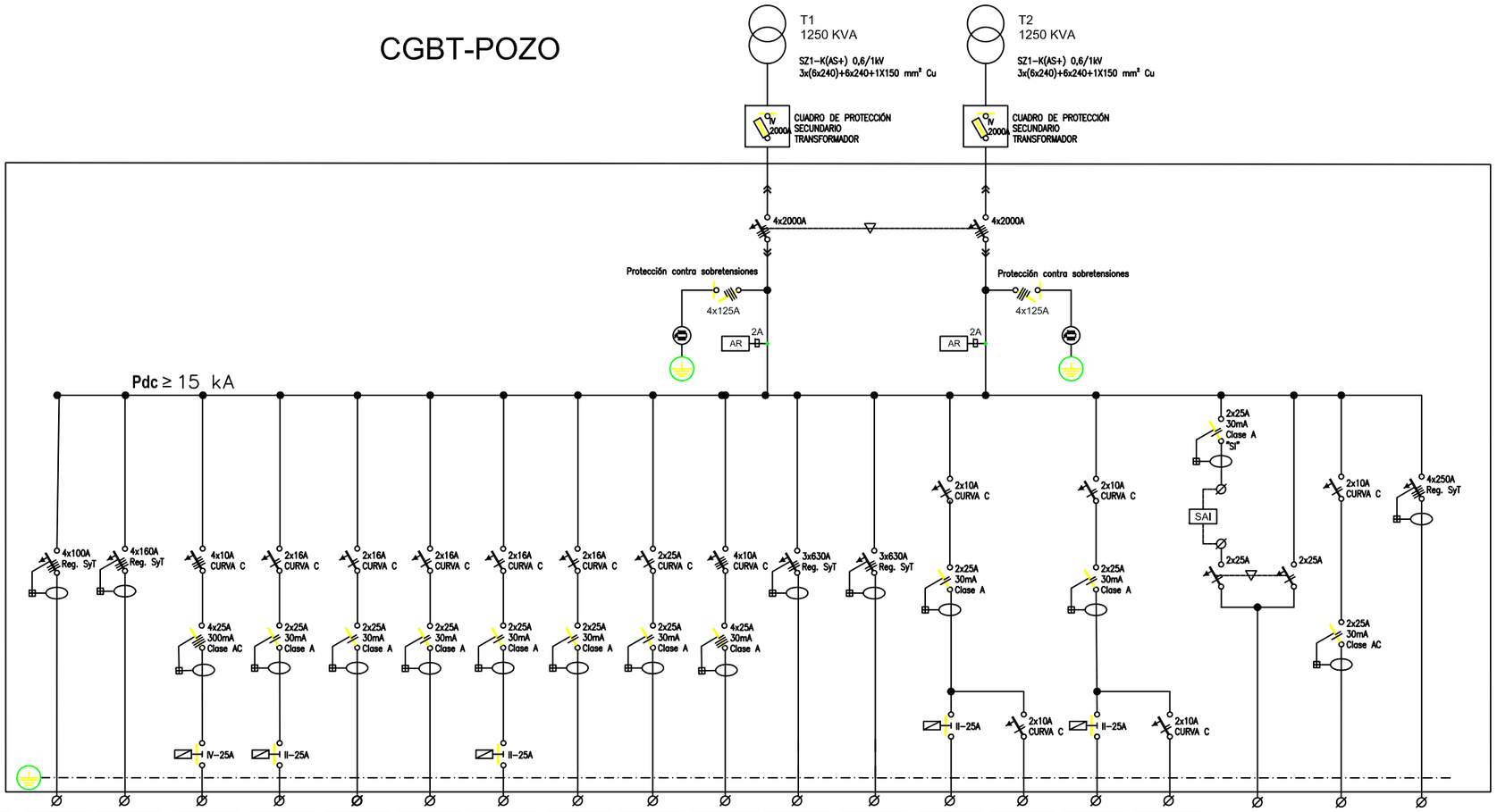

DENOMINACIÓN	RESERVA	TRAMO SUPERFICIE	VENTILACIÓN SALA CT	VENTILACIÓN SALA CBT	TOMAS DEPENDENCIAS G3	TOMAS DEPENDENCIAS G4	DESCARGADOR SALIDA SUPERFICIE	RESERVA	SPLIT SALA CBT	RESERVA	VENTILACIÓN DE EMERGENCIA 1	VENTILACIÓN DE EMERGENCIA 2	ILUMINACIÓN DEPENDENCIAS (A2)	ILUMINACIÓN EMER. DEPENDENCIAS (EA2)	ILUMINACIÓN DEPENDENCIAS (A3)	ILUMINACIÓN EMER. DEPENDENCIAS (EA3)	CUADRO SAI	MANIOBRA	BOMBEO
Nº CIRCUITO	1.0	1.1	1.2	1.3	1.4	1.5	1.6	1.7	1.8	1.9	1.10	1.11	1.12	1.13	1.14	1.15	1.16	1.17	1.18
POTENCIA (kW)	–	100	1,10	0,50	1,00	2,50	0,1		1,50	–	200,00	200,00	0,80	0,024	0.65	0,042	1,35	–	135
TENSIÓN (V)	400	400	400	230	230	230	230	230	230	400	400	400	230	230	230	230	230	230	400
SECCIÓN CABLE	–	4x240	5x2,5	3x2,5	3x2,5	3x4	3x2,5	–	3x6	–	3x(2x150)+1x95	3x(2x150)+1x95	3x2,5	3x2,5	3x2,5	3x2,5	3X4	–	4x240+120
TIPO CABLE	–	RZ1-K (AS) 0,6/1kV	RZ1-K (AS) 0,6/1kV	RZ1-K (AS) 0,6/1kV	RZ1-K (AS) 0,6/1kV	RZ1-K (AS) 0,6/1kV	SZ1-K (AS+) 0,6/1kV	–	RZ1-K (AS) 0,6/1kV	–	SZ1-K (AS+) 0,6/1kV	SZ1-K (AS+) 0,6/1kV	RZ1-K (AS) 0,6/1kV	RZ1-K (AS) 0,6/1kV	RZ1-K (AS) 0,6/1kV	RZ1-K (AS) 0,6/1kV	SZ1-K (AS+) 0,6/1kV	–	SZ1-K (AS+) 0,6/1kV

LEYENDA

- INTERRUPTOR DE CORTE EN CARGA
- INTERRUPTOR AUTOMÁTICO / GUARDAMOTOR
- INTERRUPTOR DIFERENCIAL (clase A)
  - SI: Super Inmunizado
  - REDs: Reconectador Diferencial con Supervisión
- INT. AUTOMÁTICO + DIFERENCIAL (BLOQUE VIGI) (clase A)
- CONTACTOR
- COMPONENTE EXTRAIBLE
- CONTADOR
- MOTORIZADO
- AR ANALIZADOR DE REDES
- ENCLAVAMIENTO MECÁNICO
- VF VARIADOR DE FRECUENCIA
- A ARRANCADOR
- LÍNEA DE TIERRA
- VIA DE CHISPAS DE DESLIZAMIENTO ENCAPSULADA

NOTAS:

1.- Todos los magnetotérmicos con bloque diferencial asociado, magnetotérmicos, interruptores y relés diferenciales tendrán un bloque de contactos auxiliares.

2.- Para el Control de Estado del cuadro, se dispondran en serie los NC de los contactos auxliares. Excepto los Interruptores de Cabecera.

* Se reserva espacio para su motorización.

Agencia de Obra Pública de la Junta de Andalucía CONSEJERÍA DE FOMENTO Y VIVIENDA	AUTOR DEL PLANO: D. HORACIO PEDRAZA MARTÍNEZ	REVISADO POR: D. JUAN HERRERA MOSCARDÓ	TÍTULO DEL PROYECTO PROYECTO DE CONSTRUCCIÓN. PROLONGACIÓN DE LA LÍNEA 2 DEL METRO DE MÁLAGA. TRAMO: GUADALMEDINA - HOSPITAL CIVIL	SUSTITUYE A SUSTITUIDO POR	FECHA Noviembre - 2015 EXPEDIENTE T-MM6202/APR0	ESCALA S/E FORMATO ORIGINAL UNE A-3	PLANO ESQUEMA UNIFILAR POZO DE VENTILACIÓN CGBT NOMBRE DEL FICHERO DIGITAL:	NÚMERO DE PLANO 2.14.3.3.2 HOJA 1 DE 2

CBT-SAI-POZO

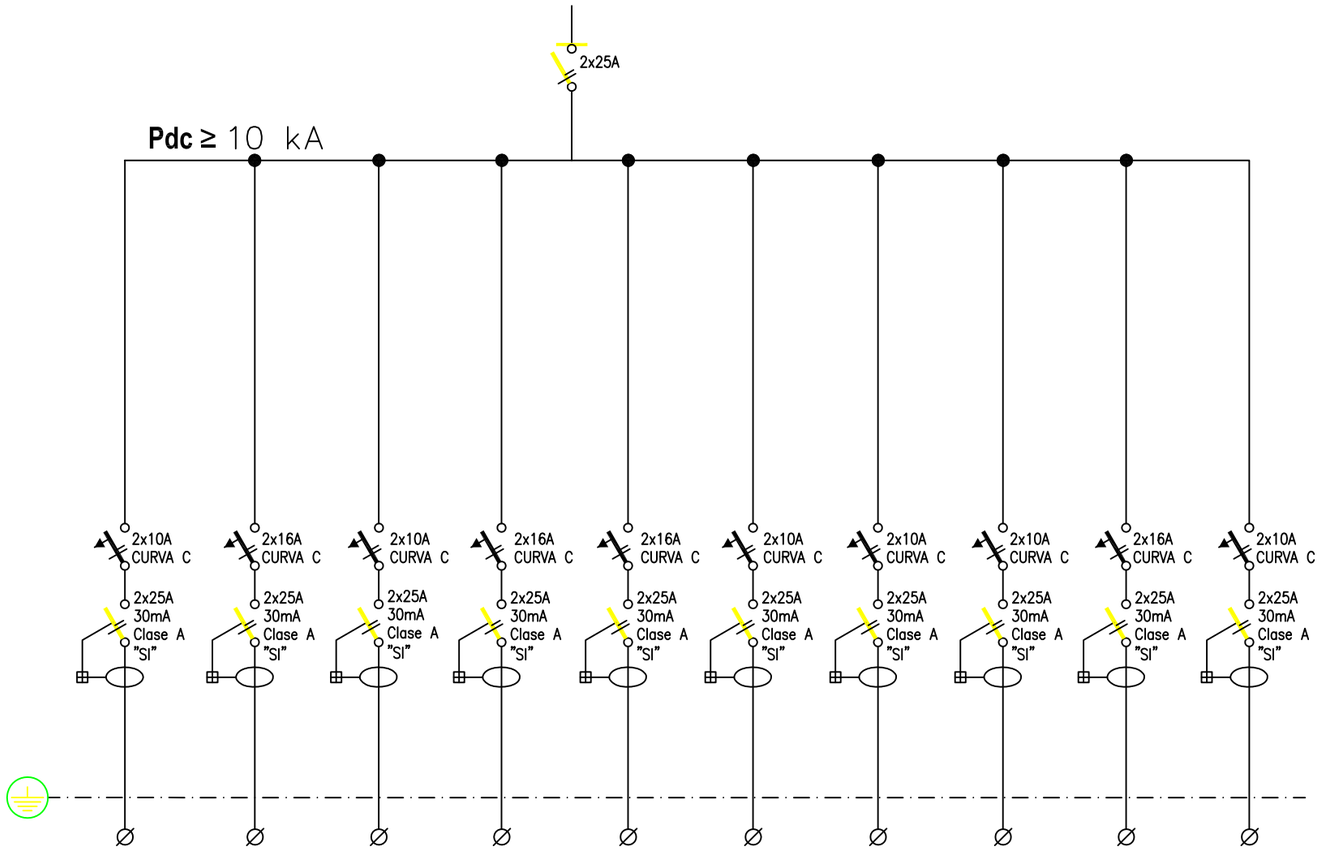

DENOMINACIÓN	RESERVA	RESERVA	ALUMBRADO SAI (A4.2)	ALUMBRADO SAI (A5.2)	PLC	PLC CGBT	CALIDAD DE LA ENERGIA	RESERVA	RESERVA	C.INCENDIOS
Nº CIRCUITO	2.1	2.2	2.5	2.6	2.7	2.8	2.9	2.10	2.11	2.12
POTENCIA (KW)	–	–	0,24	0,15	0,20	0,20	1,00	–	–	1,00
TENSIÓN (V)	230	230	230	230	230	230	230	230	230	230
SECCIÓN CABLE	–	–	3x2,5	3x2,5	3x2,5	3x2,5	3x2,5	–	–	3x2,5
TIPO CABLE	–	–	SZ1-K (AS+) 0,6/1kV	SZ1-K (AS+) 0,6/1kV	SZ1-K (AS+) 0,6/1kV	SZ1-K (AS+) 0,6/1kV	SZ1-K (AS+) 0,6/1kV	–	–	SZ1-K (AS+) 0,6/1kV

NOTAS:

1.- Todos los magnetotérmicos con bloque diferencial asociado, magnetotérmicos, interruptores y relés diferenciales tendrán un bloque de contactos auxiliares.

2.- Para el Control de Estado del cuadro, se dispondran en serie los NC de los contactos auxiliares. Excepto los Interruptores de Cabecera.

* Se reserva espacio para su motorización.

LEYENDA

- INTERRUPTOR DE CORTE EN CARGA
- INTERRUPTOR AUTOMÁTICO / GUARDAMOTOR
- INTERRUPTOR DIFERENCIAL (clase A)
  - SI: Super Inmunizado
  - REDs: Reconectador Diferencial con Supervisión
- INT. AUTOMÁTICO + DIFERENCIAL (BLOQUE VIGI) (clase A)
- CONTACTOR
- COMPONENTE EXTRAIBLE
- CONTADOR
- MOTORIZADO
- AR ANALIZADOR DE REDES
- ENCLAVAMIENTO MECÁNICO
- VF VARIADOR DE FRECUENCIA
- A ARRANCADOR
- LÍNEA DE TIERRA
- VIA DE CHISPAS DE DESLIZAMIENTO ENCAPSULADA

Agencia de Obra Pública de la Junta de Andalucía CONSEJERÍA DE FOMENTO Y VIVIENDA	AUTOR DEL PLANO: D. HORACIO PEDRAZA MARTÍNEZ	REVISADO POR: D. JUAN HERRERA MOSCARDÓ	TÍTULO DEL PROYECTO PROYECTO DE CONSTRUCCIÓN. PROLONGACIÓN DE LA LÍNEA 2 DEL METRO DE MÁLAGA. TRAMO: GUADALMEDINA - HOSPITAL CIVIL	SUSTITUYE A SUSTITUIDO POR	FECHA Noviembre - 2015 EXPEDIENTE T-MM6202/APR0	ESCALA S/E FORMATO ORIGINAL UNE A-3	PLANO ESQUEMA UNIFILAR POZO DE VENTILACIÓN CBT-SAI NOMBRE DEL FICHERO DIGITAL:	NÚMERO DE PLANO 2.14.3.3.2 HOJA 2 DE 2	

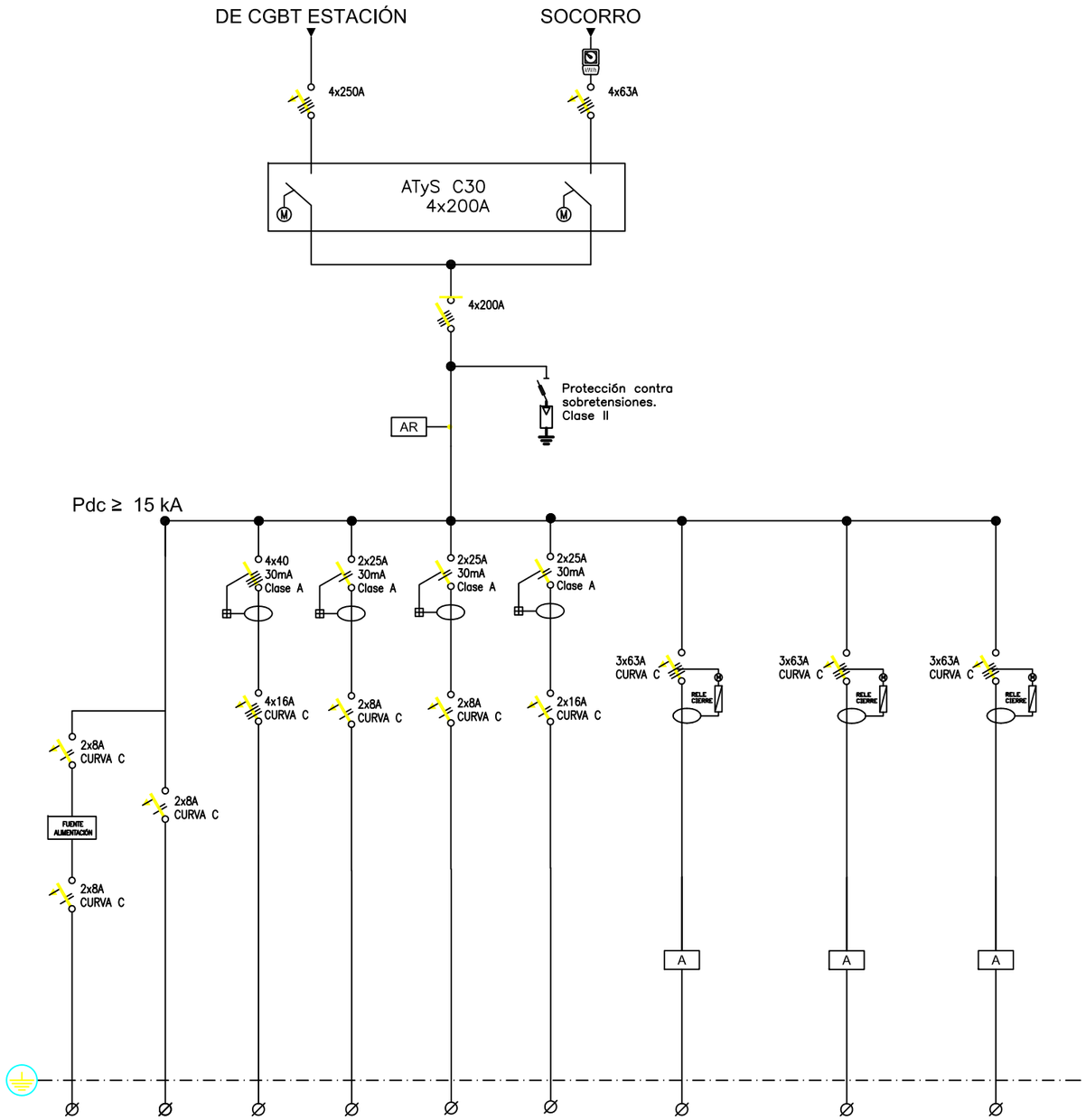

DENOMINACIÓN	MANDO CUADRO 24Vcc	ALIMENTACION CUADRO	TOMAS CORRIENTE	SERVICIOS CUADRO	ALUMBRADO (APB) Y EMERGENCIA (EAPB)	PUESTO TRABAJO	BOMBA DRENAJE 1	BOMBA DRENAJE 2	BOMBA DRENAJE 3
Nº CIRCUITO	810	811	830	812	801	802	841	842	843
POTENCIA (kW)	0,5	0,8	7,75	1,00	0,222	1,50	30	30	30
TENSIÓN (V)	24 Vcc	230	400	230	230	230	400	400	400
SECCIÓN CABLE	3x2,5	3x2,5	5x4	3x2,5	3x2,5	3x2,5	4x25	4x25	4x25
TIPO CABLE	RZ1-K 0,6/1kV	RZ1-K 0,6/1kV	RZ1-K 0,6/1kV	RZ1-K 0,6/1kV	RZ1-K 0,6/1kV	RZ1-K 0,6/1kV	SZ1F3Z1-K 0,6/1kV	SZ1F3Z1-K 0,6/1kV	SZ1F3Z1-K 0,6/1kV

LEYENDA

- INTERRUPTOR DE CORTE EN CARGA
- INTERRUPTOR AUTOMÁTICO / GUARDAMOTOR
- INTERRUPTOR DIFERENCIAL (clase A)
  - SI: Super Inmunizado
  - REDs: Reconectador Diferencial con Supervisión
- INT. AUTOMÁTICO + DIFERENCIAL (BLOQUE VIGI) (clase A)
- CONTACTOR
- COMPONENTE EXTRAIBLE
- CONTADOR
- MOTORIZADO
- AR — ANALIZADOR DE REDES
- ENCLAVAMIENTO MECÁNICO
- VF — VARIADOR DE FRECUENCIA
- A — ARRANCADOR
- LÍNEA DE TIERRA
- VIA DE CHISPAS DE DESLIZAMIENTO ENCAPSULADA

Agencia de Obra Pública de la Junta de Andalucía
CONSEJERÍA DE FOMENTO Y VIVIENDA

AUTOR DEL PLANO:	REVISADO POR:	TÍTULO DEL PROYECTO	SUSTITUYE A	FECHA	ESCALA	PLANO	NÚMERO DE PLANO
D. HORACIO PEDRAZA MARTÍNEZ	D. JUAN HERRERA MOSCARDÓ	PROYECTO DE CONSTRUCCIÓN. PROLONGACIÓN DE LA LÍNEA 2 DEL METRO DE MÁLAGA. TRAMO: GUADALMEDINA - HOSPITAL CIVIL	SUSTITUIDO POR	Noviembre - 2015	S/E	ESQUEMA UNIFILAR POZO DE BOMBEO	2.14.3.3.3
				EXPEDIENTE T-MM6202/APR0	FORMATO ORIGINAL UNE A-3	NOMBRE DEL FICHERO DIGITAL:	HOJA 1 DE 1

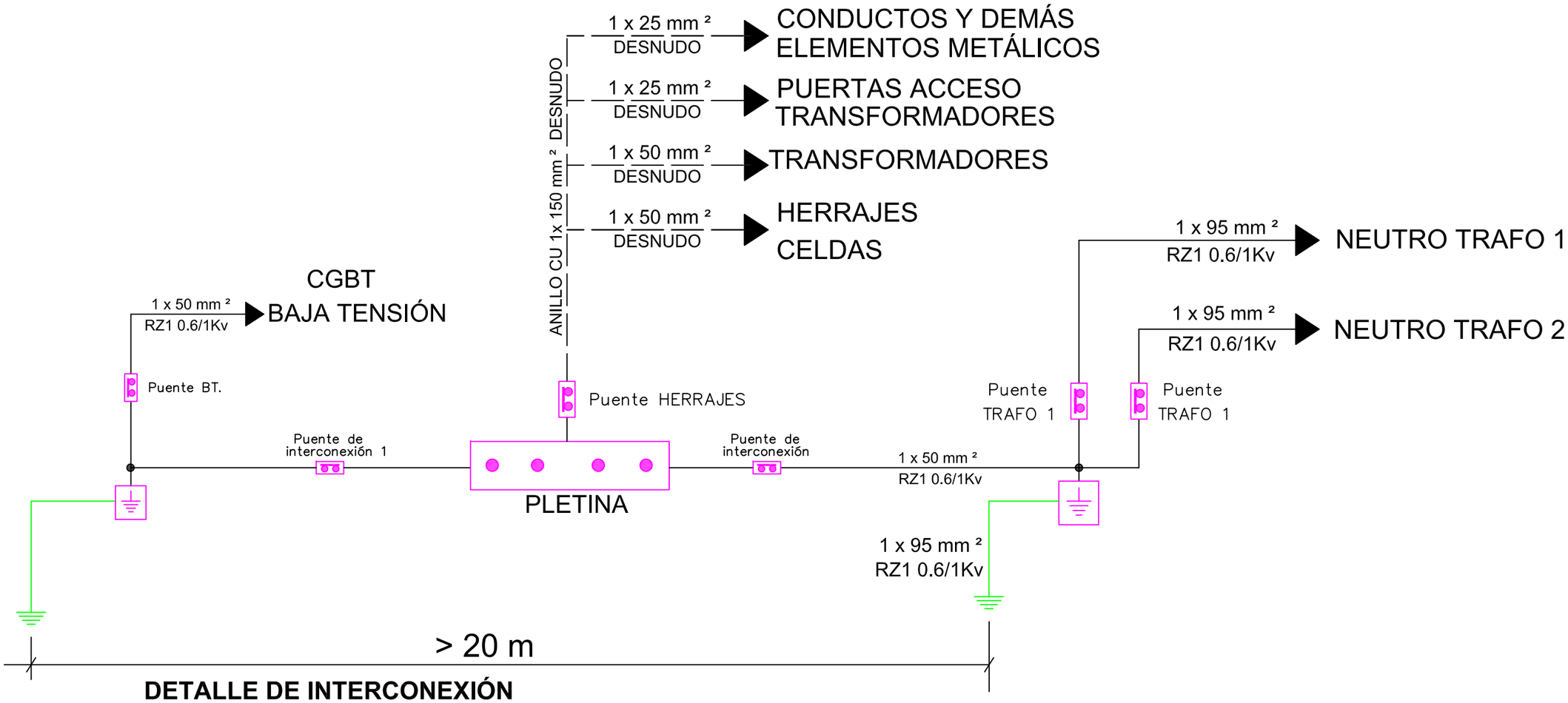

DETALLE DE INTERCONEXIÓN

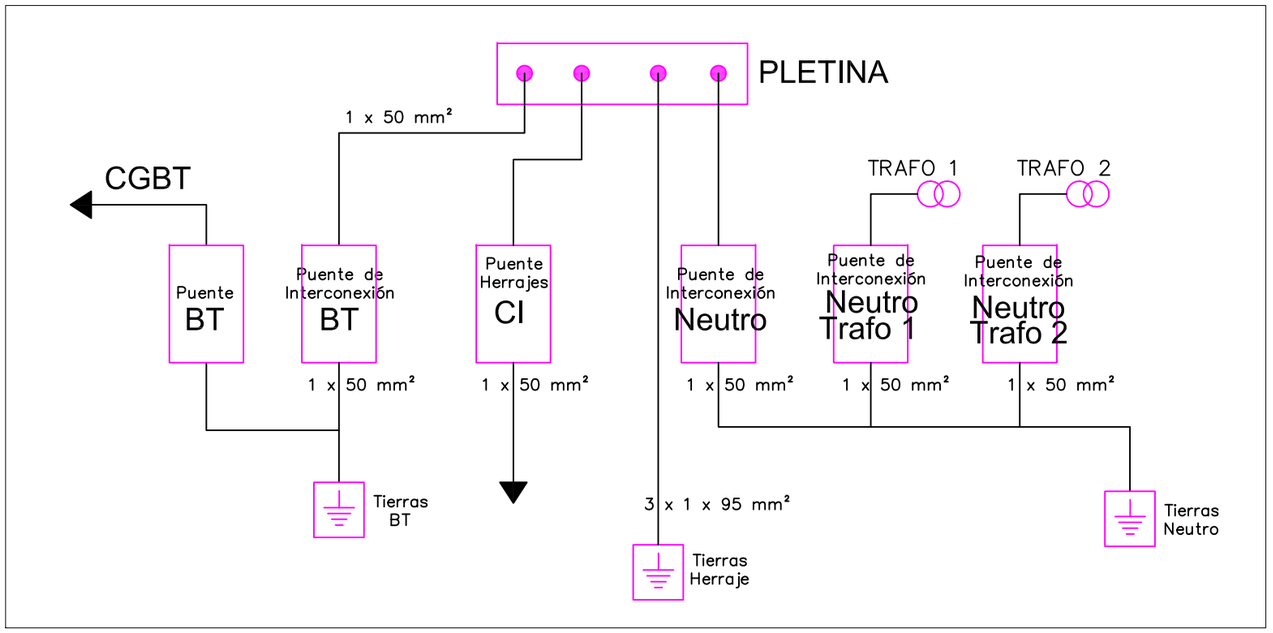

LEYENDA	
	PUENTE DE COMPROBACIÓN.
	ARQUETA DE TIERRA

Agencia de Obra Pública de la Junta de Andalucía CONSEJERÍA DE FOMENTO Y VIVIENDA	AUTOR DEL PLANO: D. HORACIO PEDRAZA MARTÍNEZ	REVISADO POR: D. JUAN HERRERA MOSCARDÓ	TÍTULO DEL PROYECTO PROYECTO DE CONSTRUCCIÓN. PROLONGACIÓN DE LA LÍNEA 2 DEL METRO DE MÁLAGA. TRAMO: GUADALMEDINA - HOSPITAL CIVIL	SUSTITUYE A SUSTITUIDO POR	FECHA Noviembre - 2015 EXPEDIENTE T-MM6202/APR0	ESCALA S/E FORMATO ORIGINAL UNE A-3	PLANO ESQUEMA DE PRINCIPIO PUESTA A TIERRA POZO VENTILACIÓN NOMBRE DEL FICHERO DIGITAL:	NÚMERO DE PLANO 2.14.3.3.4 HOJA 1 DE 1

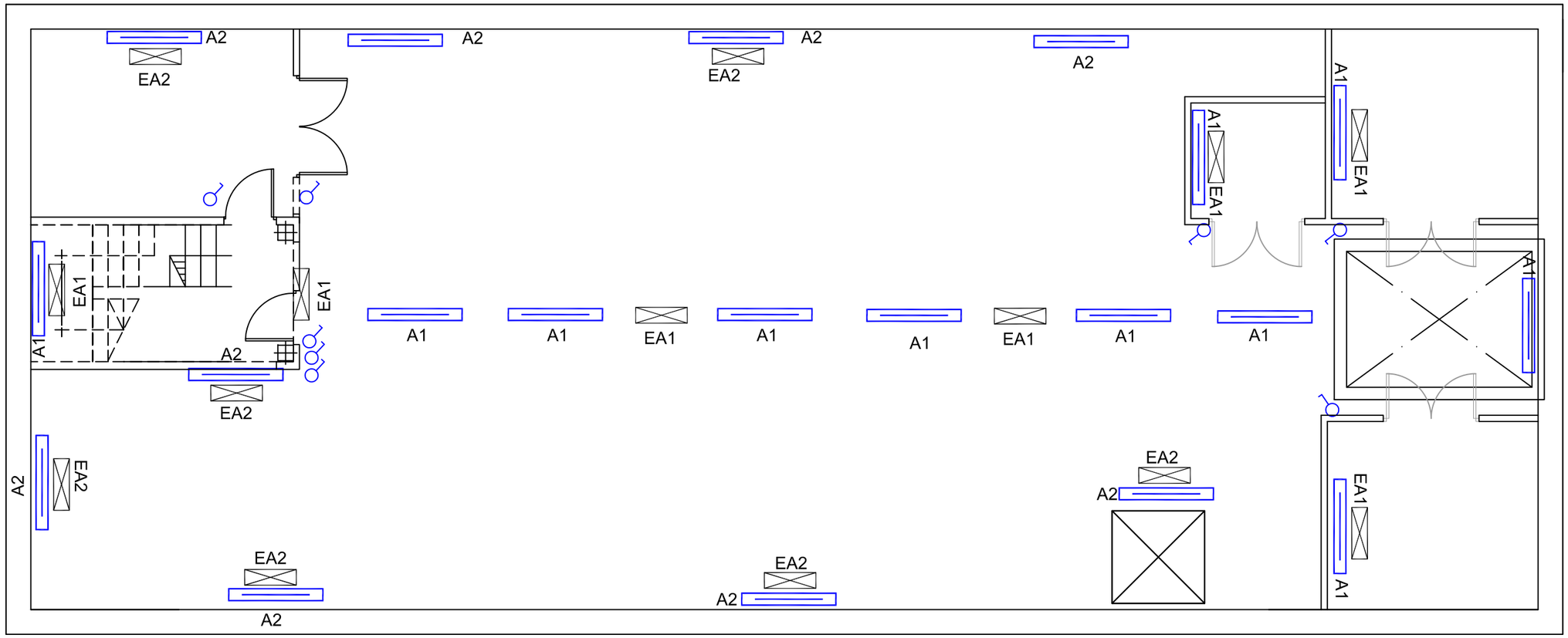

LEYENDA

- LUMINARIA ESTANCA DE 2x36W
- LUMINARIA EMERGENCIA DE 6W
- INTERRUPTOR
- CONMUTADOR
- CRUZAMIENTO

NOTAS

LAS LUMINARIAS DEL CIRCUITO A1 Y EA1 VAN CONECTADAS AL CUADRO SAI

Agencia de Obra Pública de la Junta de Andalucía CONSEJERÍA DE FOMENTO Y VIVIENDA	AUTOR DEL PLANO: D. HORACIO PEDRAZA MARTÍNEZ	REVISADO POR: D. JUAN HERRERA MOSCARDÓ	TÍTULO DEL PROYECTO PROYECTO DE CONSTRUCCIÓN. PROLONGACIÓN DE LA LÍNEA 2 DEL METRO DE MÁLAGA. TRAMO: GUADALMEDINA - HOSPITAL CIVIL	SUSTITUYE A SUSTITUIDO POR	FECHA Noviembre - 2015 EXPEDIENTE T-MM6202/APR0	ESCALA 1/75 FORMATO ORIGINAL UNE A-3	PLANO CT FINAL DE LINEA ALUMBRADO NOMBRE DEL FICHERO DIGITAL:	NÚMERO DE PLANO 2.14.3.4.1 HOJA 1 DE 1

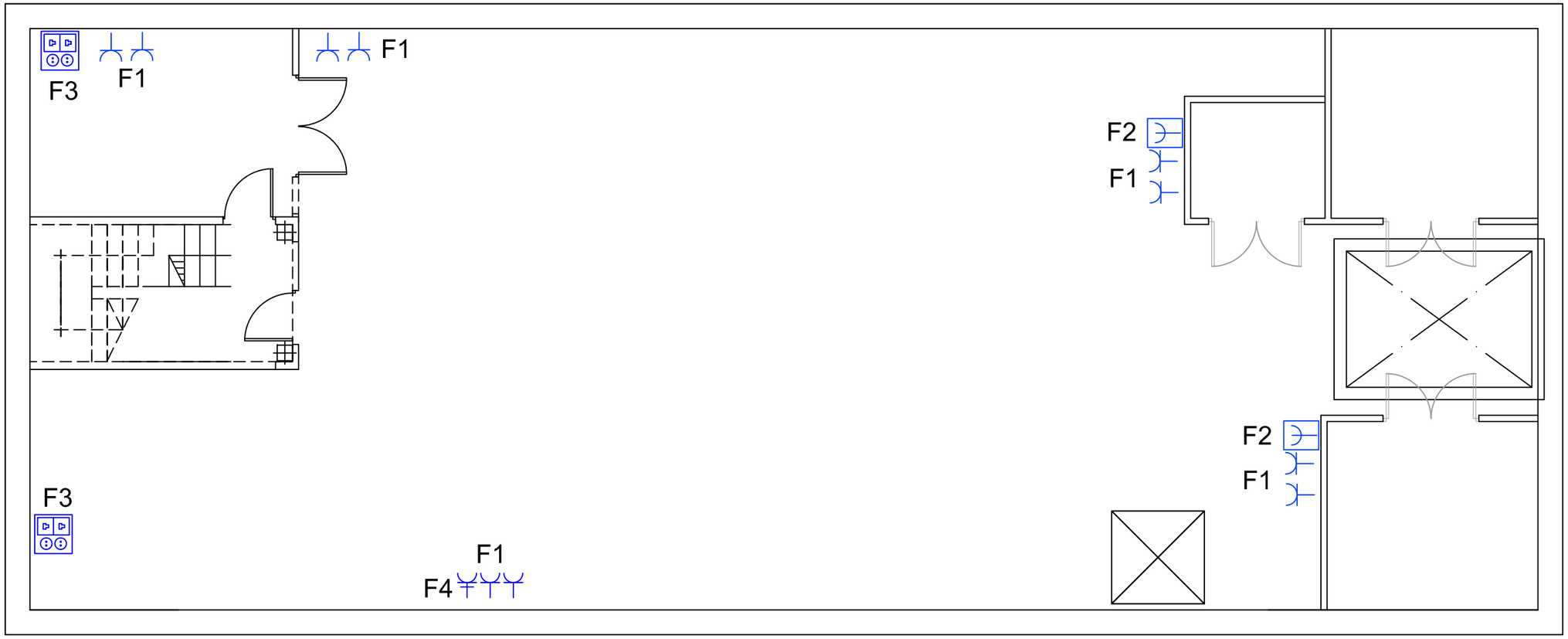

LEYENDA

- CAJA DE TOMA CORRIENTE 16A, P+N+T (CETAC)
- 2 TOMAS CORRIENTE (SCHUKO) 10A, P+N+T 16A, P+N+T
- 3 TOMAS CORRIENTE 2x(16A, 2P+T) (SCHUKO) 32A, 3P+N+T (CETAC)
- CAJA DE 4 TOMAS CORRIENTE 2 TOMAS 10A, P+N+T 2 TOMAS RJ-45

Agencia de Obra Pública de la Junta de Andalucía CONSEJERÍA DE FOMENTO Y VIVIENDA	AUTOR DEL PLANO: D. HORACIO PEDRAZA MARTÍNEZ	REVISADO POR: D. JUAN HERRERA MOSQUERA	TÍTULO DEL PROYECTO PROYECTO DE CONSTRUCCIÓN. PROLONGACIÓN DE LA LÍNEA 2 DEL METRO DE MÁLAGA. TRAMO: GUADALMEDINA - HOSPITAL CIVIL	SUSTITUYE A SUSTITUIDO POR	FECHA Noviembre - 2015 EXPEDIENTE T-MM6202/APR0	ESCALA 1/75 FORMATO ORIGINAL UNE A-3	PLANO CT FINAL DE LINEA FUERZA NOMBRE DEL FICHERO DIGITAL:	NÚMERO DE PLANO 2.14.3.4.2 HOJA 1 DE 1

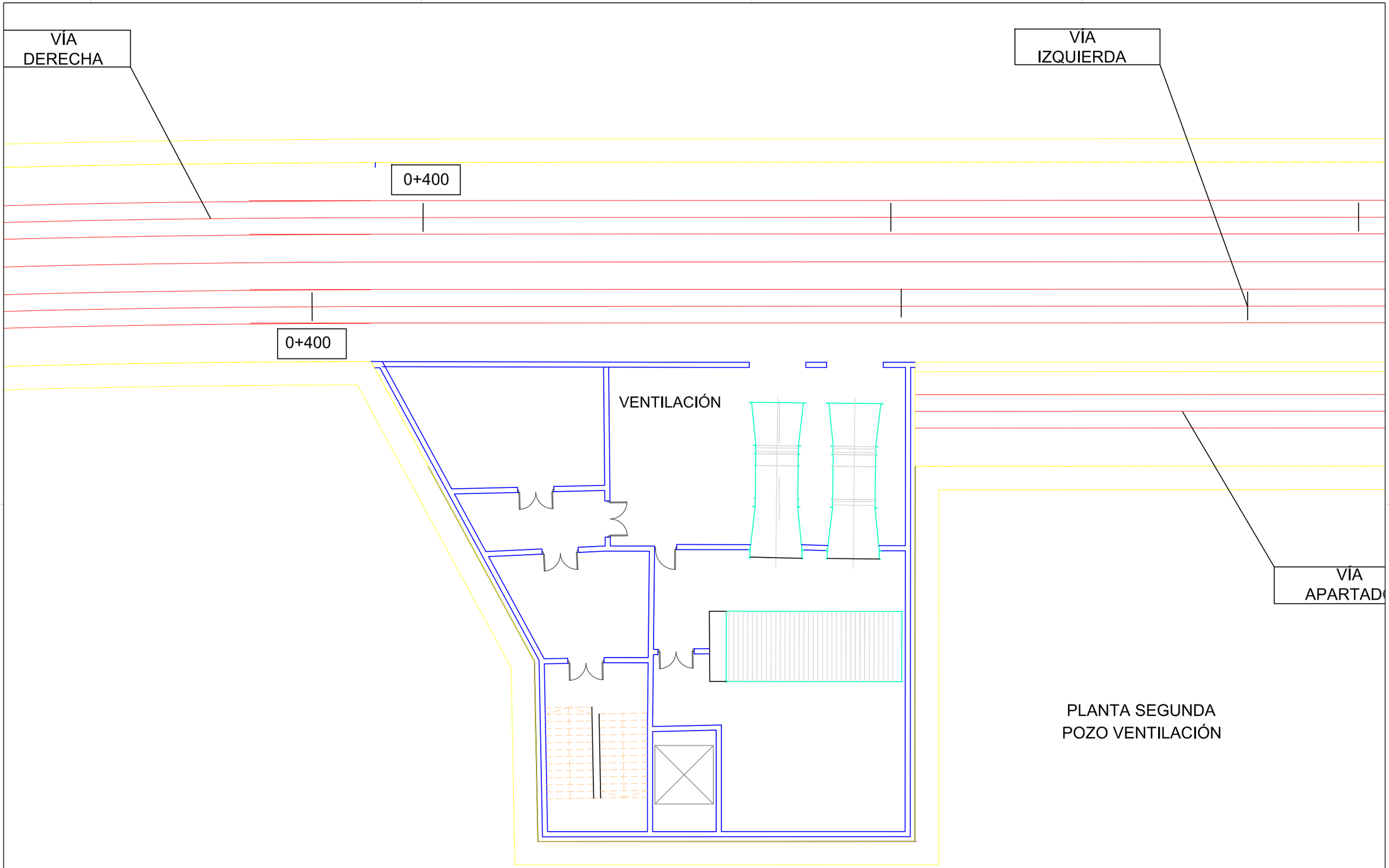

Agencia de Obra Pública de la Junta de Andalucía
CONSEJERÍA DE FOMENTO Y VIVIENDA

AUTOR DEL PLANO: D. HORACIO PEDRAZA MARTÍNEZ

REVISADO POR: D. JUAN HERRERA MOSCARDÓ

TÍTULO DEL PROYECTO
PROYECTO DE CONSTRUCCIÓN. PROLONGACIÓN DE LA LÍNEA 2 DEL METRO DE MÁLAGA.
TRAMO: GUADALMEDINA - HOSPITAL CIVIL

SUSTITUYE A

SUSTITUIDO POR

FECHA: Noviembre - 2015

EXPEDIENTE: T-MM6202/APR0

ESCALA: 1/150

FORMATO ORIGINAL UNE A-3

PLANO: PLANTA VENTILACIÓN TÚNEL

NOMBRE DEL FICHERO DIGITAL:

NÚMERO DE PLANO: 2.14.4.1.1

HOJA: 1 DE 1

TOPOLOGIA CONTROL VENTILACIÓN PARA L1 y L2

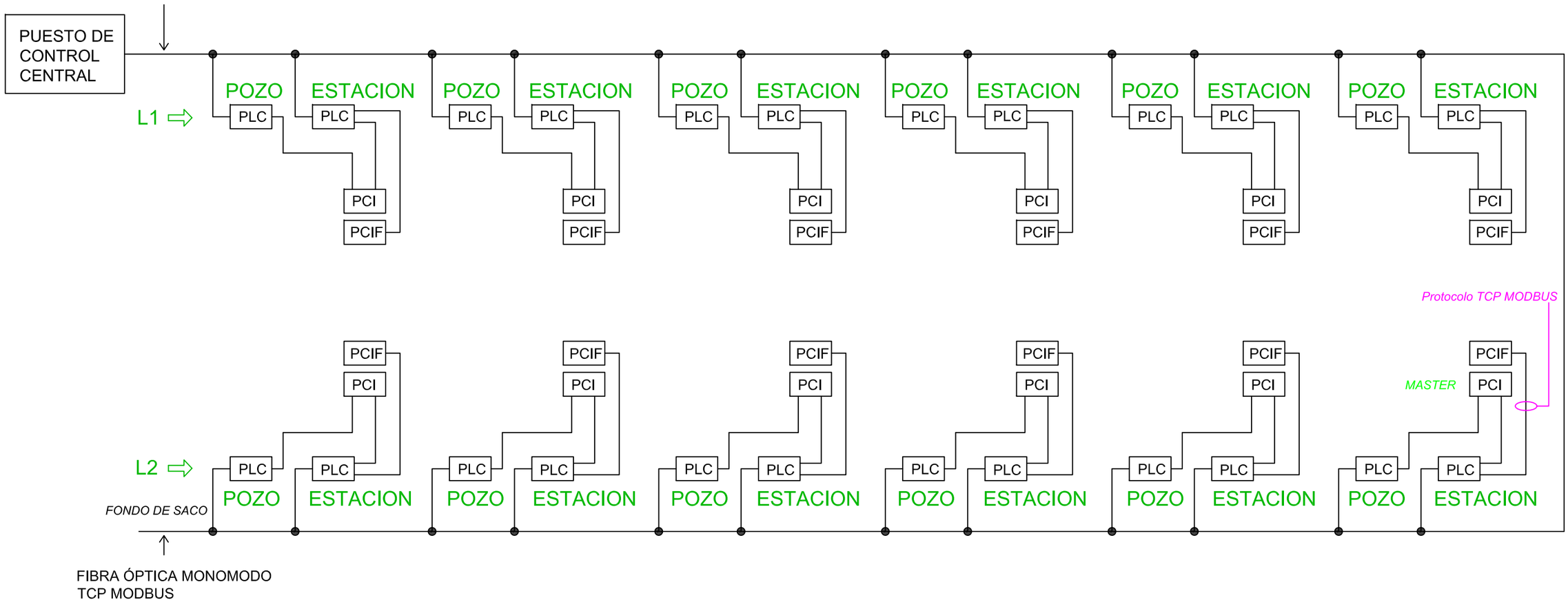

PCI: Protección Contra Incencio
PCIF: Puesto Control Instalaciones Fijas
PLC de estación a diseñar junto con el cuadro donde se instale

Agencia de Obra Pública de la Junta de Andalucía CONSEJERÍA DE FOMENTO Y VIVIENDA	AUTOR DEL PLANO: D. HORACIO PEDRAZA MARTÍNEZ	REVISADO POR: D. JUAN HERRERA MOSCARDÓ	TÍTULO DEL PROYECTO PROYECTO DE CONSTRUCCIÓN. PROLONGACIÓN DE LA LÍNEA 2 DEL METRO DE MÁLAGA. TRAMO: GUADALMEDINA - HOSPITAL CIVIL	SUSTITUYE A SUSTITUIDO POR	FECHA Noviembre - 2015 EXPEDIENTE T-MM6202/APR0	ESCALA S/E FORMATO ORIGINAL UNE A-3	PLANO ESQUEMA DE CONTROL VENTILACIÓN TÚNEL NOMBRE DEL FICHERO DIGITAL:	NÚMERO DE PLANO 2.14.4.1.2 HOJA 1 DE 3

SISTEMA VENTILACIÓN DE POZO

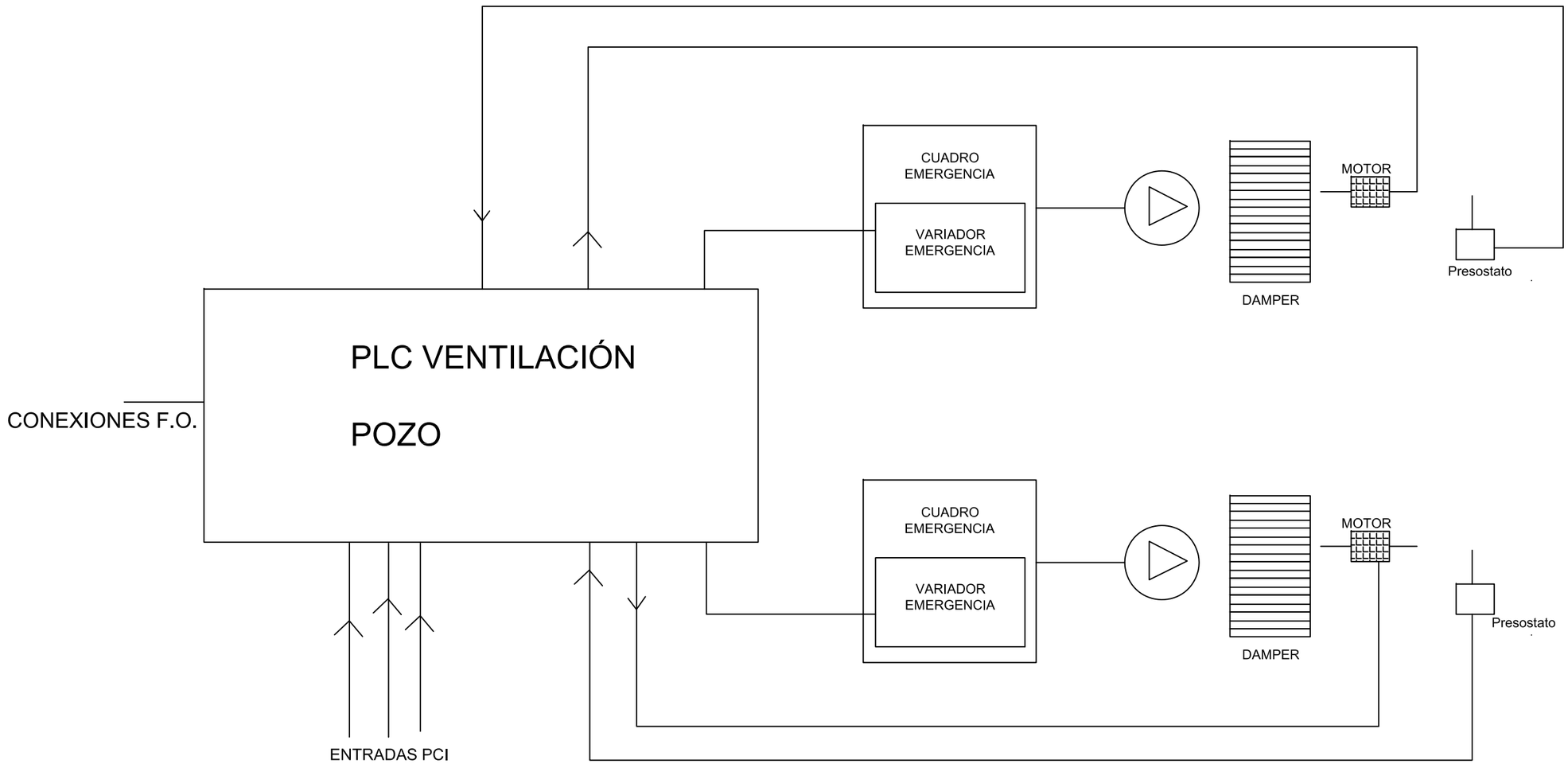

Agencia de Obra Pública de la Junta de Andalucía CONSEJERÍA DE FOMENTO Y VIVIENDA	AUTOR DEL PLANO: D. HORACIO PEDRAZA MARTÍNEZ	REVISADO POR: D. JUAN HERRERA MOSQUERA	TÍTULO DEL PROYECTO PROYECTO DE CONSTRUCCIÓN. PROLONGACIÓN DE LA LÍNEA 2 DEL METRO DE MÁLAGA. TRAMO: GUADALMEDINA - HOSPITAL CIVIL	SUSTITUYE A SUSTITUIDO POR	FECHA Noviembre - 2015 EXPEDIENTE T-MM6202/APR0	ESCALA S/E FORMATO ORIGINAL UNE A-3	PLANO ESQUEMA DE CONTROL VENTILACIÓN TÚNEL NOMBRE DEL FICHERO DIGITAL:	NÚMERO DE PLANO 2.14.4.1.2 HOJA 2 DE 3

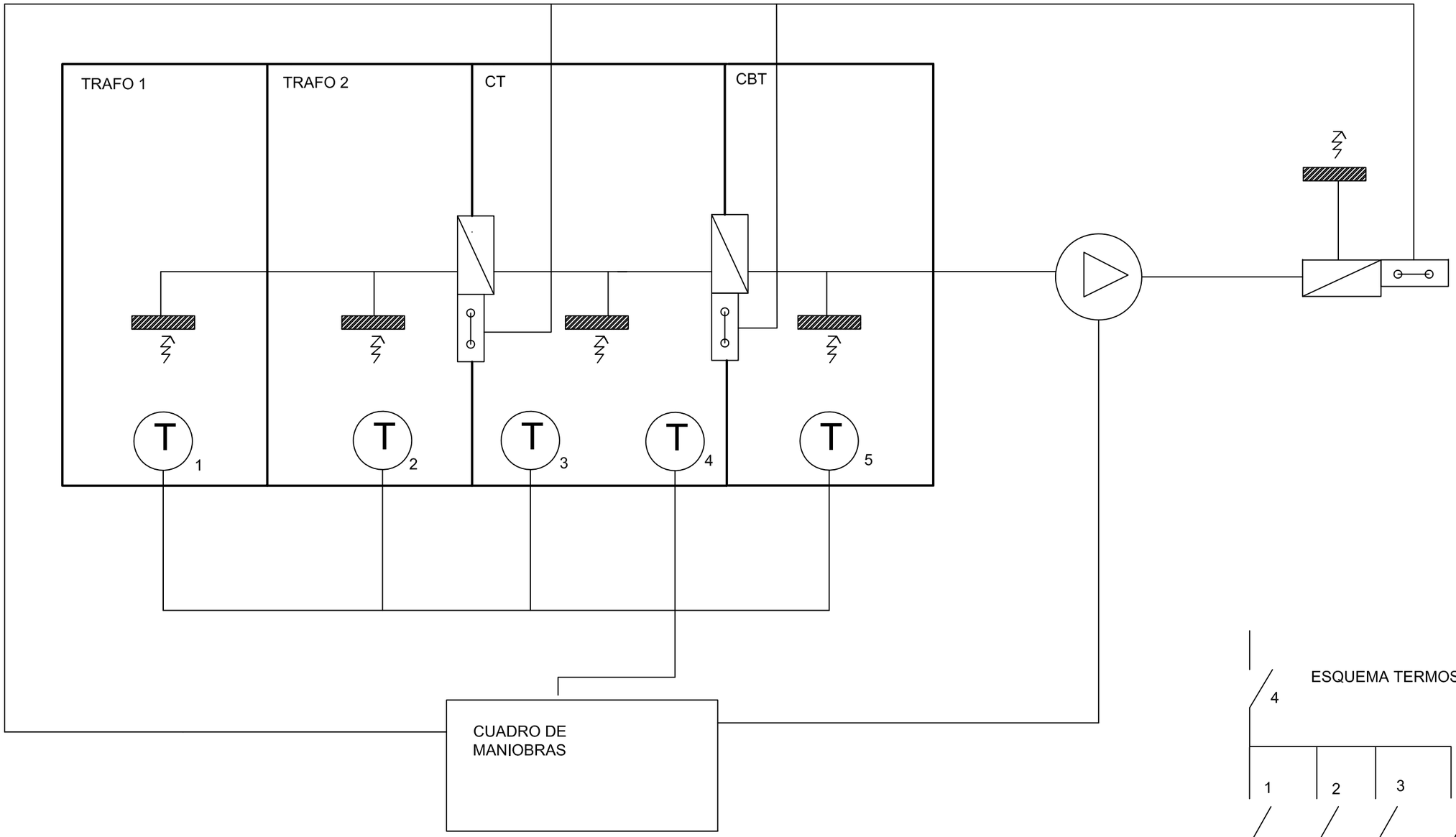

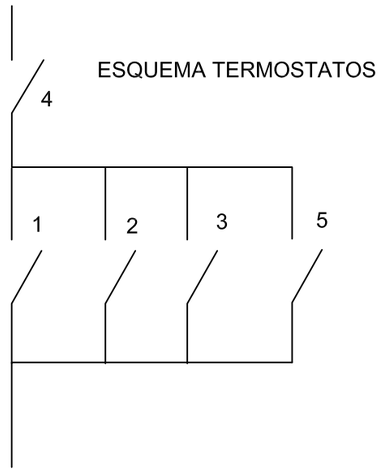

VENTILADOR

COMPUERTA CORTAFUEGOS

T TERMOSTATO

CONTACTO DE PUERTA

Agencia de Obra Pública de la Junta de Andalucía CONSEJERÍA DE FOMENTO Y VIVIENDA	AUTOR DEL PLANO: D. HORACIO PEDRAZA MARTÍNEZ	REVISADO POR: D. JUAN HERRERA MOSCARDÓ	TÍTULO DEL PROYECTO PROYECTO DE CONSTRUCCIÓN. PROLONGACIÓN DE LA LÍNEA 2 DEL METRO DE MÁLAGA. TRAMO: GUADALMEDINA - HOSPITAL CIVIL	SUSTITUYE A SUSTITUIDO POR	FECHA Noviembre - 2015 EXPEDIENTE T-MM6202/APR0	ESCALA S/E FORMATO ORIGINAL UNE A-3	PLANO ESQUEMA DE CONTROL VENTILACIÓN TÚNEL NOMBRE DEL FICHERO DIGITAL:	NÚMERO DE PLANO 2.14.4.1.2 HOJA 3 DE 3

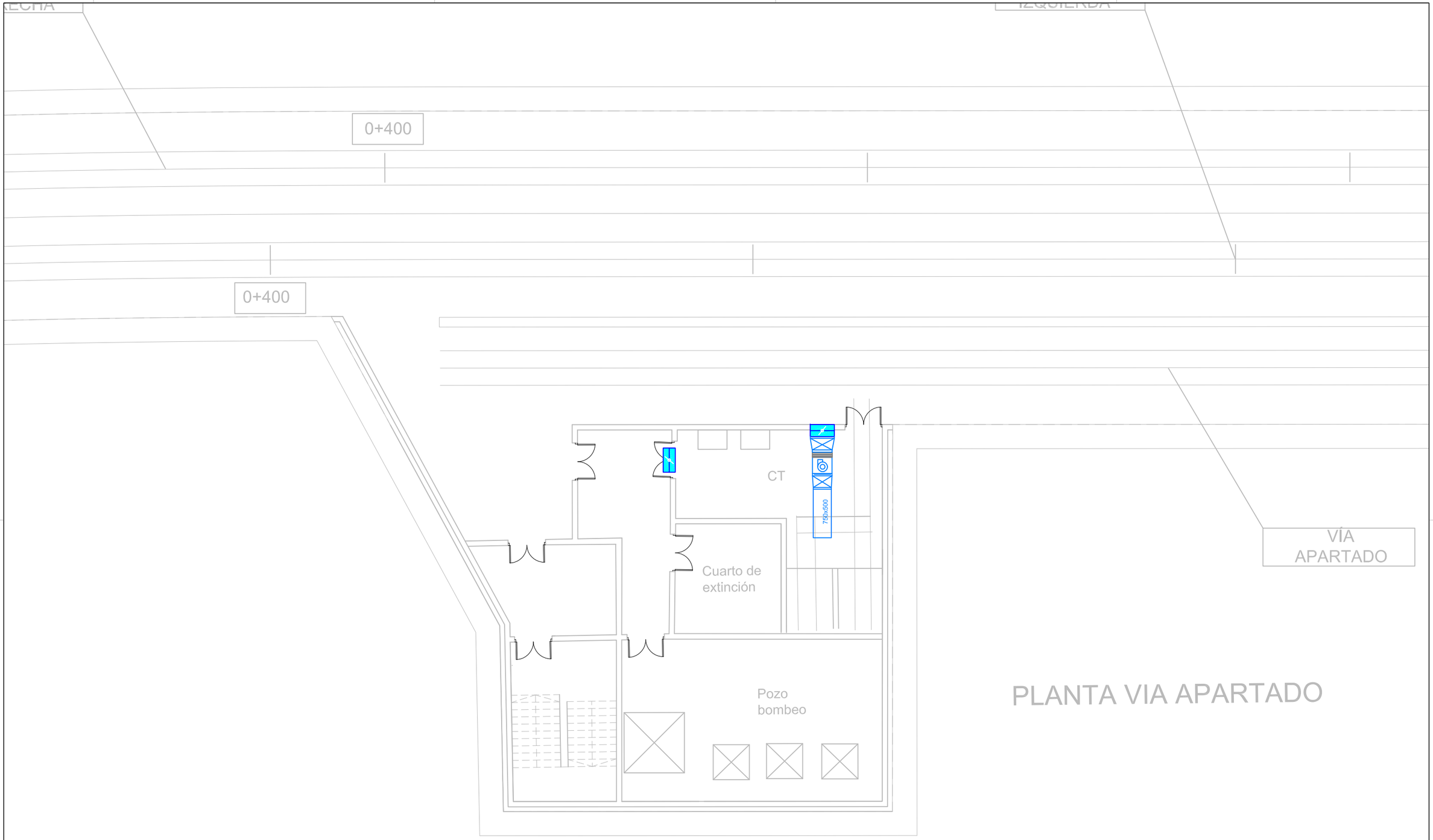

PLANTA VIA APARTADO

LEYENDA VENTILACIÓN	
VENTILADOR EN CAJA ACÚSTICA	CONDUCTO ACERO GALVANIZADO
AMORTIGUADOR ELÁSTICO	VENTILADOR EXTRACCIÓN
COPA COMPUERTA CORTAFUEGOS RECTANGULAR	

Agencia de Obra Pública de la Junta de Andalucía
CONSEJERÍA DE FOMENTO Y VIVIENDA

AUTOR DEL PLANO: D. HORACIO PEDRAZA MARTÍNEZ

REVISADO POR: D. JUAN HERRERA MOSCARDÓ

TÍTULO DEL PROYECTO: PROYECTO DE CONSTRUCCIÓN. PROLONGACIÓN DE LA LÍNEA 2 DEL METRO DE MÁLAGA. TRAMO: GUADALMEDINA - HOSPITAL CIVIL

SUSTITUYE A

SUSTITUIDO POR

FECHA: Noviembre - 2015

EXPEDIENTE: T-MM6202/APR0

ESCALA: 1/150

FORMATO ORIGINAL UNE A-3

PLANO: VENTILACIÓN EXTRACCIÓN POZO VENTILACIÓN
PLANTA VIA APARTADO

NOMBRE DEL FICHERO DIGITAL:

NÚMERO DE PLANO: 2.14.4.2.1

HOJA 1 DE 3

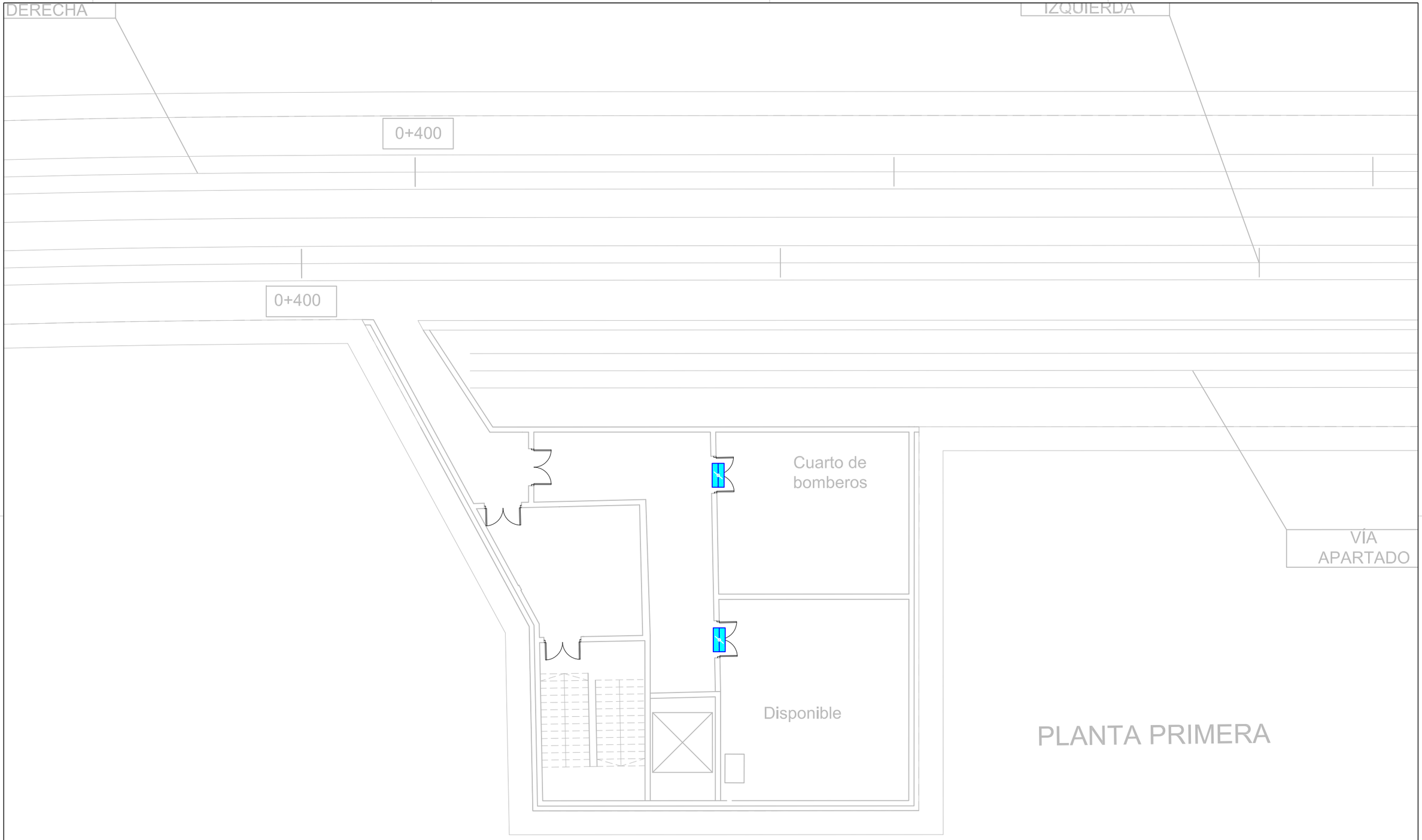

LEYENDA VENTILACIÓN

- VENTILADOR EN CAJA ACÚSTICA
- CONDUCTO ACERO GALVANIZADO
- AMORTIGUADOR ELÁSTICO
- VENTILADOR EXTRACCIÓN
- COMPUERTA CORTAFUEGOS RECTANGULAR

Agencia de Obra Pública de la Junta de Andalucía
CONSEJERÍA DE FOMENTO Y VIVIENDA

AUTOR DEL PLANO: D. HORACIO PEDRAZA MARTÍNEZ

REVISADO POR: D. JUAN HERRERA MOSQUERA

TÍTULO DEL PROYECTO
PROYECTO DE CONSTRUCCIÓN. PROLONGACIÓN DE LA LÍNEA 2 DEL METRO DE MÁLAGA.
TRAMO: GUADALMEDINA - HOSPITAL CIVIL

SUSTITUYE A

SUSTITUIDO POR

FECHA: Noviembre - 2015

EXPEDIENTE: T-MM6202/APR0

ESCALA: 1/150

FORMATO ORIGINAL UNE A-3

PLANO: VENTILACIÓN EXTRACCIÓN POZO VENTILACIÓN
PLANTA PRIMERA

NOMBRE DEL FICHERO DIGITAL:

NÚMERO DE PLANO: 2.14.4.2.1

HOJA 2 DE 3

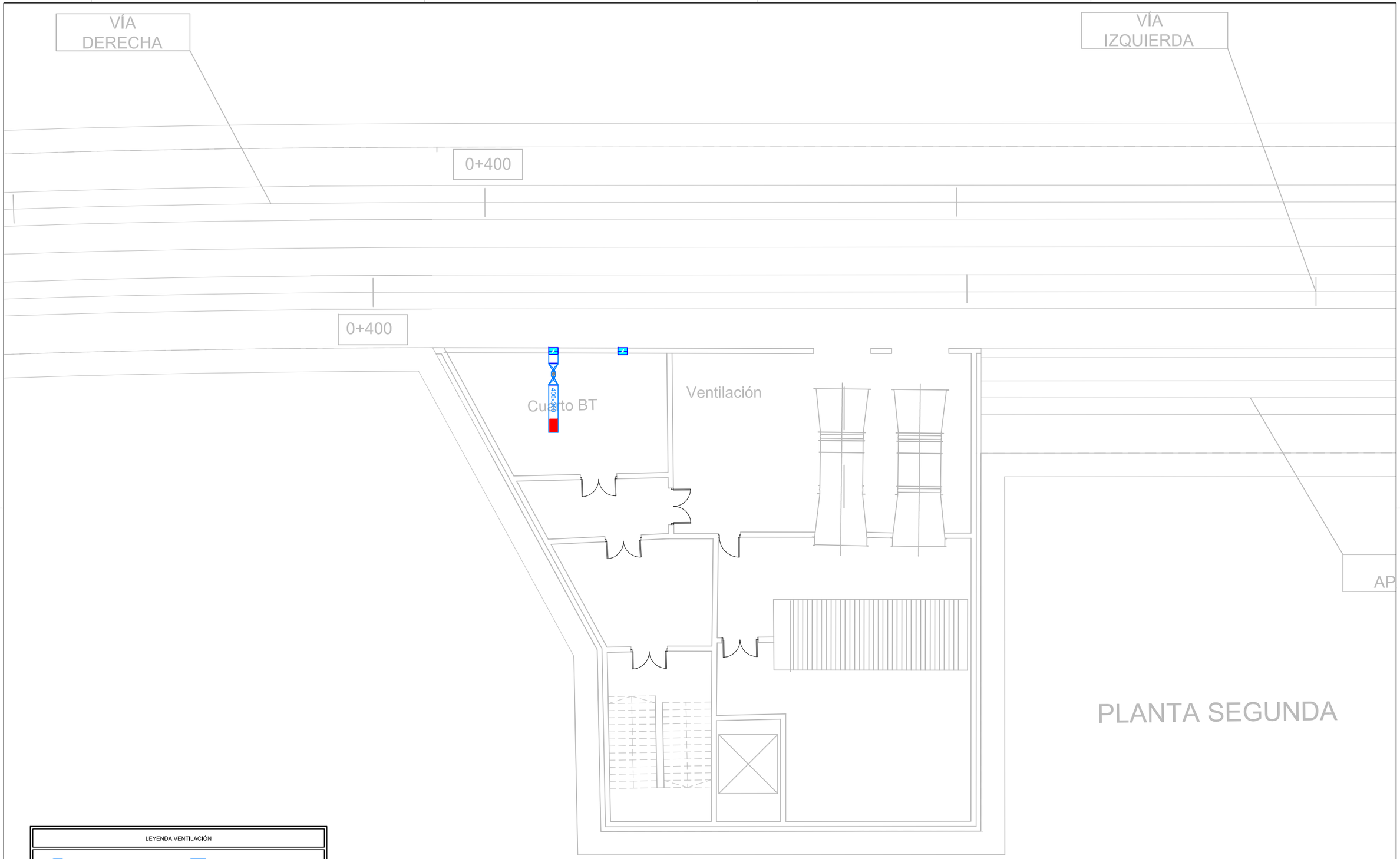

PLANTA SEGUNDA

LEYENDA VENTILACIÓN

- VENTILADOR EN CAJA ACÚSTICA
- CONDUCTO ACERO GALVANIZADO
- AMORTIGUADOR ELÁSTICO
- VENTILADOR EXTRACCIÓN
- CCFx COMPUERTA CORTAFUEGOS RECTANGULAR

Agencia de Obra Pública de la Junta de Andalucía CONSEJERÍA DE FOMENTO Y VIVIENDA	AUTOR DEL PLANO: D. HORACIO PEDRAZA MARTÍNEZ	REVISADO POR: D. JUAN HERRERA MOSCARDÓ	TÍTULO DEL PROYECTO PROYECTO DE CONSTRUCCIÓN. PROLONGACIÓN DE LA LÍNEA 2 DEL METRO DE MÁLAGA. TRAMO: GUADALMEDINA - HOSPITAL CIVIL	SUSTITUYE A SUSTITUIDO POR	FECHA Noviembre - 2015 EXPEDIENTE T-MM6202/APR0	ESCALA 1/150 FORMATO ORIGINAL UNE A-3	PLANO VENTILACIÓN EXTRACCIÓN POZO VENTILACIÓN PLANTA SEGUNDA NOMBRE DEL FICHERO DIGITAL:	NÚMERO DE PLANO 2.14.4.2.1 HOJA 3 DE 3

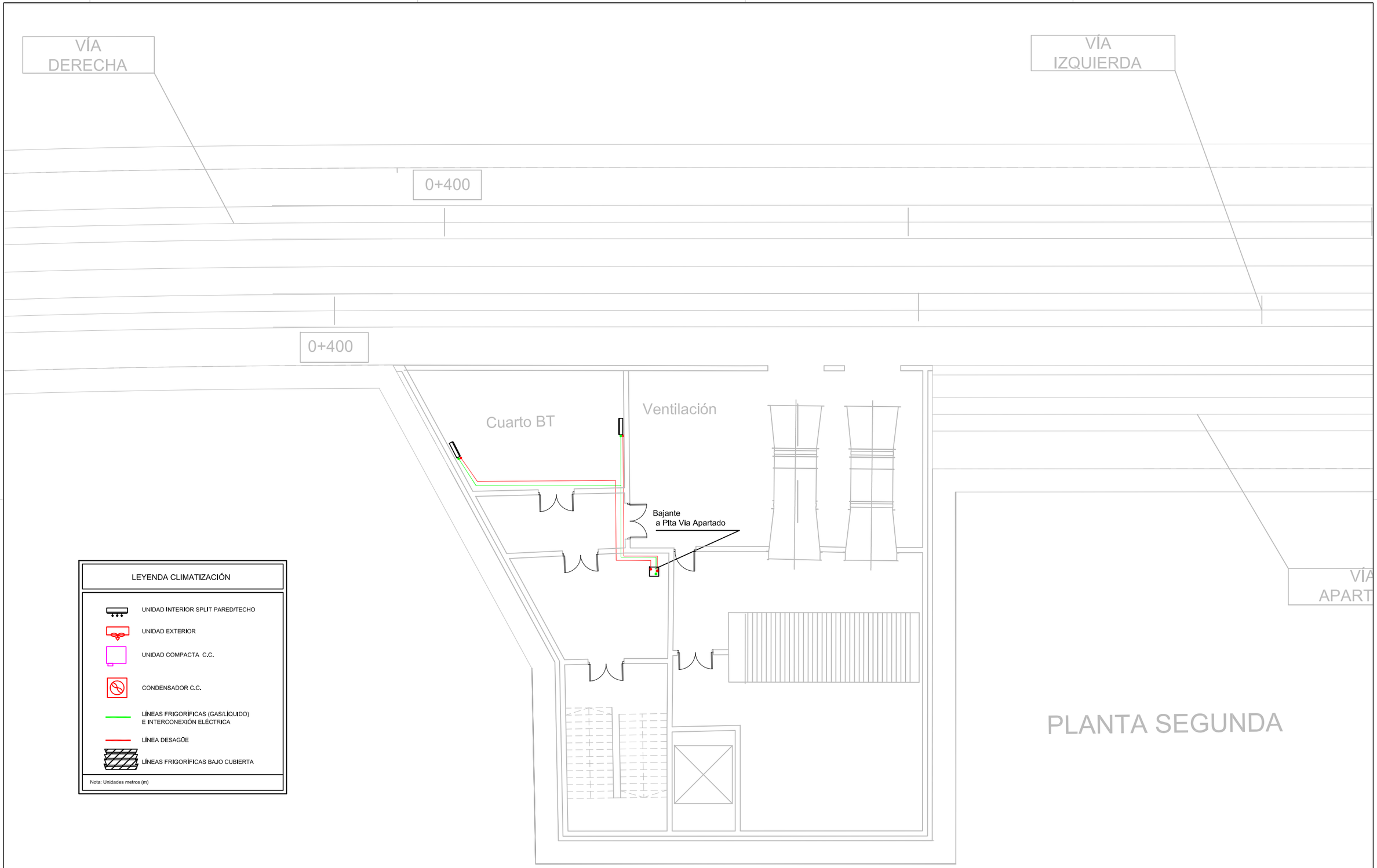

LEYENDA CLIMATIZACIÓN

- UNIDAD INTERIOR SPLIT PARED/TECHO
- UNIDAD EXTERIOR
- UNIDAD COMPACTA C.C.
- CONDENSADOR C.C.
- LÍNEAS FRIGORÍFICAS (GAS/LÍQUIDO) E INTERCONEXIÓN ELÉCTRICA
- LÍNEA DESAGÜE
- LÍNEAS FRIGORÍFICAS BAJO CUBIERTA

Nota: Unidades metros (m)

Agencia de Obra Pública de la Junta de Andalucía
CONSEJERÍA DE FOMENTO Y VIVIENDA

AUTOR DEL PLANO: D. HORACIO PEDRAZA MARTÍNEZ	REVISADO POR: D. JUAN HERRERA MOSCARDÓ	TÍTULO DEL PROYECTO: PROYECTO DE CONSTRUCCIÓN. PROLONGACIÓN DE LA LÍNEA 2 DEL METRO DE MÁLAGA. TRAMO: GUADALMEDINA - HOSPITAL CIVIL	SUSTITUYE A / SUSTITUIDO POR	FECHA: Noviembre - 2015 / EXPEDIENTE: T-MM6202/APR0	ESCALA: 1/150 / FORMATO ORIGINAL UNE A-3	PLANO: CLIMATIZACION POZO VENTILACIÓN PLANTA SEGUNDA / NOMBRE DEL FICHERO DIGITAL:	NÚMERO DE PLANO: 2.14.4.2.2 / HOJA: 1 DE 2

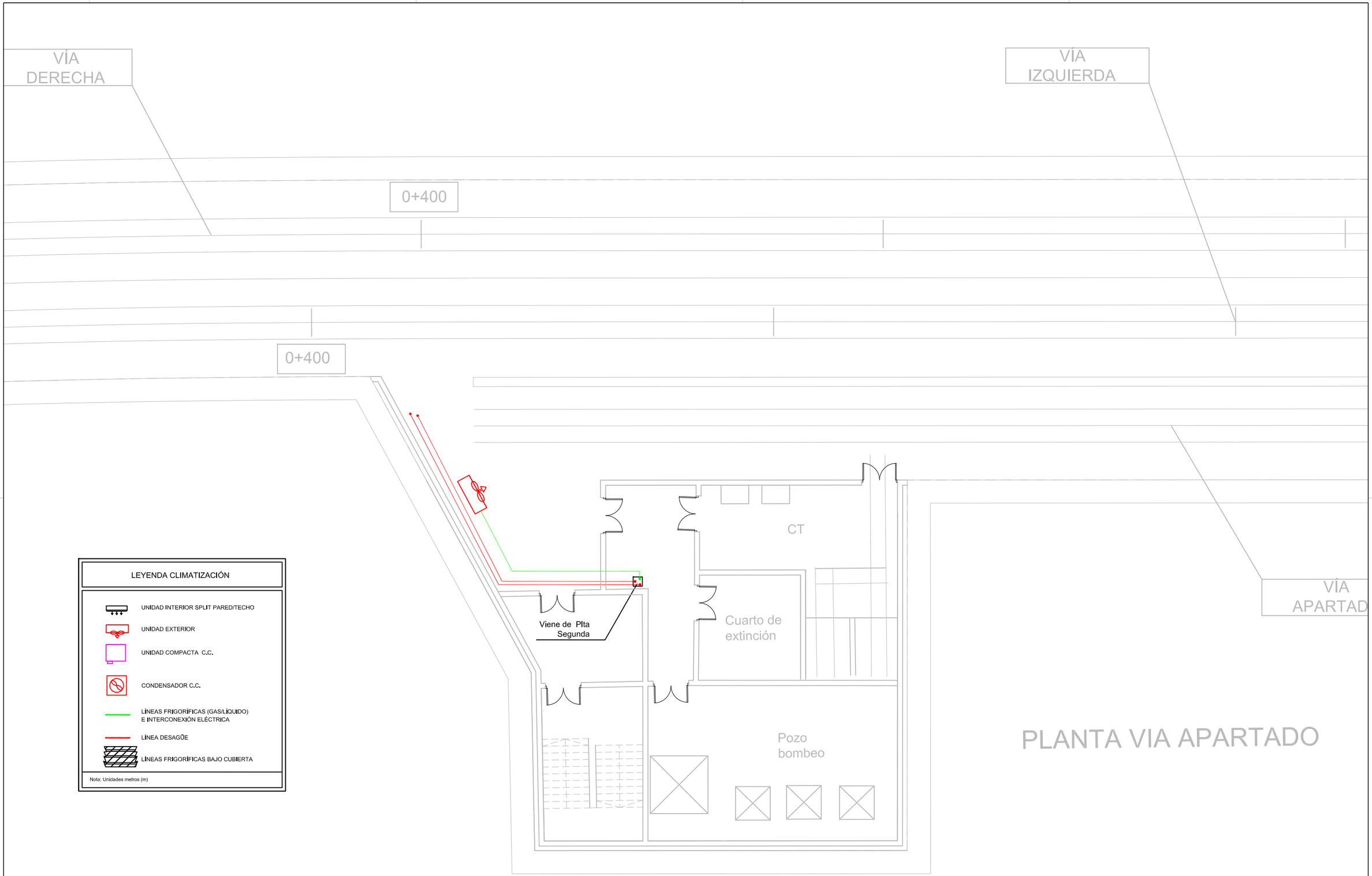

LEYENDA CLIMATIZACIÓN

- UNIDAD INTERIOR SPLIT PARED/TECHO
- UNIDAD EXTERIOR
- UNIDAD COMPACTA C.C.
- CONDENSADOR C.C.
- LÍNEAS FRIGORÍFICAS (GAS/LÍQUIDO) E INTERCONEXIÓN ELÉCTRICA
- LÍNEA DESAGÜE
- LÍNEAS FRIGORÍFICAS BAJO CUBIERTA

Nota: Unidades metros (m)

Agencia de Obra Pública de la Junta de Andalucía CONSEJERÍA DE FOMENTO Y VIVIENDA	AUTOR DEL PLANO: D. HORACIO PEDRAZA MARTÍNEZ	REVISADO POR: D. JUAN HERRERA MOSQUERA	TÍTULO DEL PROYECTO PROYECTO DE CONSTRUCCIÓN. PROLONGACIÓN DE LA LÍNEA 2 DEL METRO DE MÁLAGA. TRAMO: GUADALMEDINA - HOSPITAL CIVIL	SUSTITUYE A SUSTITUIDO POR	FECHA Noviembre - 2015 EXPEDIENTE T-MM6202/APR0	ESCALA 1/150 FORMATO ORIGINAL UNE A-3	PLANO CLIMATIZACION POZO VENTILACIÓN PLANTA VIA APARTADO NOMBRE DEL FICHERO DIGITAL:	NÚMERO DE PLANO 2.14.4.2.2 HOJA 2 DE 2

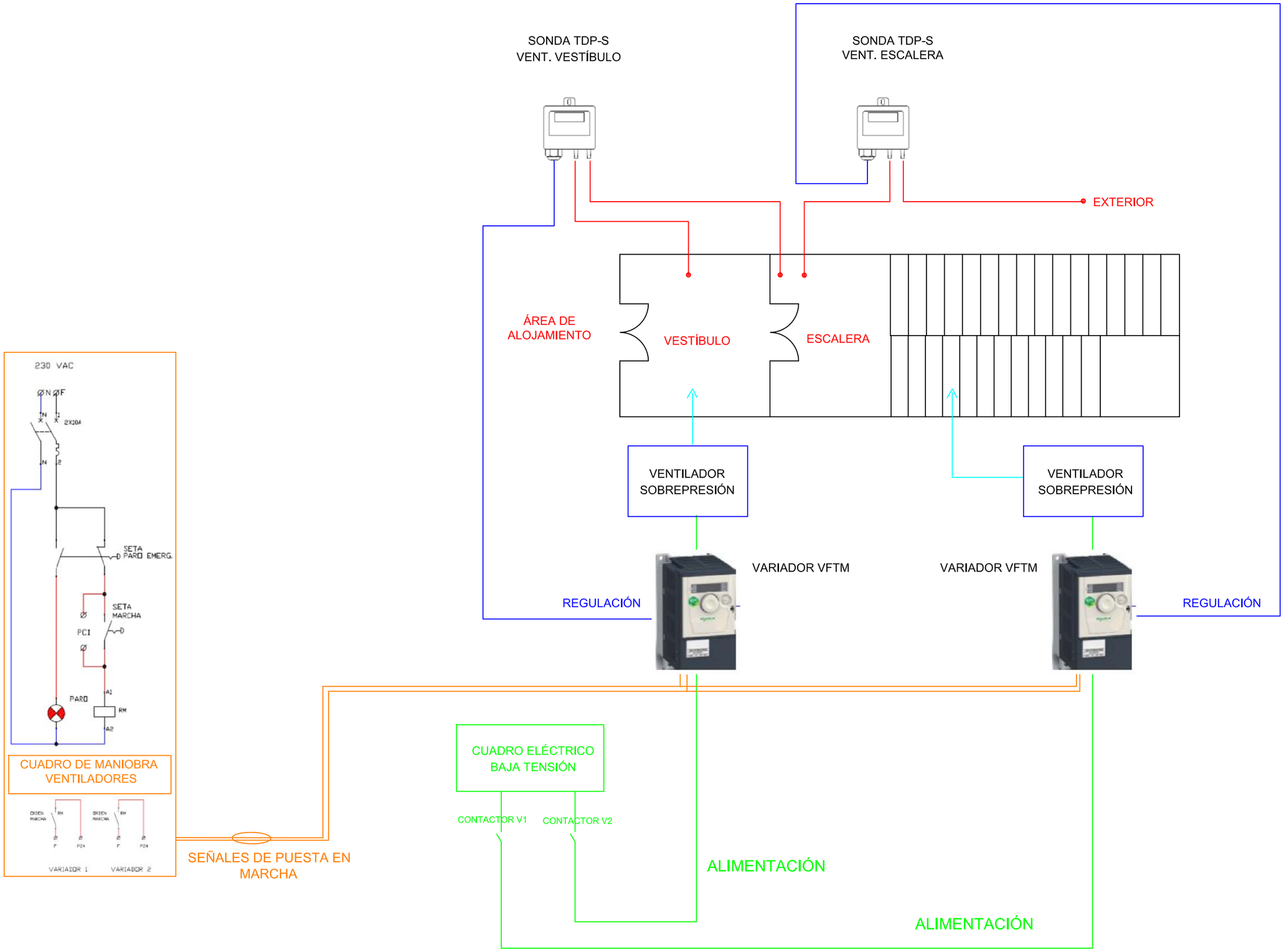

Agencia de Obra Pública de la Junta de Andalucía CONSEJERÍA DE FOMENTO Y VIVIENDA	AUTOR DEL PLANO: D. HORACIO PEDRAZA MARTÍNEZ	REVISADO POR: D. JUAN HERRERA MOSCARDÓ	TÍTULO DEL PROYECTO PROYECTO DE CONSTRUCCIÓN. PROLONGACIÓN DE LA LÍNEA 2 DEL METRO DE MÁLAGA. TRAMO: GUADALMEDINA - HOSPITAL CIVIL	SUSTITUYE A SUSTITUIDO POR	FECHA Noviembre - 2015 EXPEDIENTE T-MM6202/APR0	ESCALA S/E FORMATO ORIGINAL UNE A-3	PLANO ESQUEMA DE PRINCIPIO VENTILACIÓN SOBREPRESIÓN POZO VENTILACIÓN NOMBRE DEL FICHERO DIGITAL:	NÚMERO DE PLANO 2.14.4.2.3 HOJA 1 DE 1

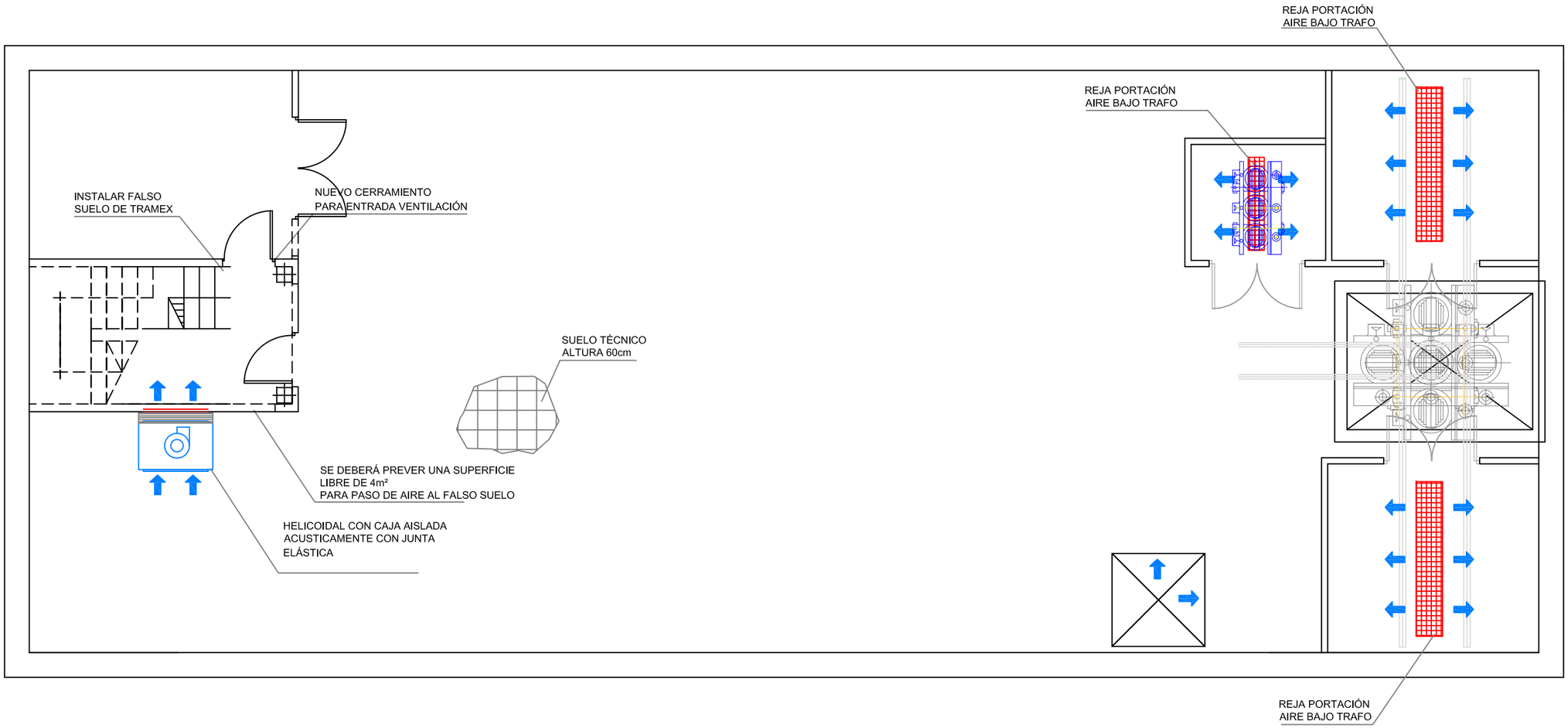

Agencia de Obra Pública de la Junta de Andalucía
CONSEJERÍA DE FOMENTO Y VIVIENDA

AUTOR DEL PLANO: D. HORACIO PEDRAZA MARTÍNEZ	REVISADO POR: D. JUAN HERRERA MOSCARDÓ	TÍTULO DEL PROYECTO: PROYECTO DE CONSTRUCCIÓN. PROLONGACIÓN DE LA LÍNEA 2 DEL METRO DE MÁLAGA. TRAMO: GUADALMEDINA - HOSPITAL CIVIL	SUSTITUYE A / SUSTITUIDO POR	FECHA: Noviembre - 2015 / EXPEDIENTE: T-MM6202/APR0	ESCALA: 1/75 / FORMATO ORIGINAL UNE A-3	PLANO: CT FINAL DE LINEA VENTILACIÓN / NOMBRE DEL FICHERO DIGITAL:	NÚMERO DE PLANO: 2.14.4.3.1 / HOJA: 1 DE 2

Agencia de Obra Pública de la Junta de Andalucía CONSEJERÍA DE FOMENTO Y VIVIENDA	AUTOR DEL PLANO: D. HORACIO PEDRAZA MARTÍNEZ	REVISADO POR: D. JUAN HERRERA MOSCARDÓ	TÍTULO DEL PROYECTO PROYECTO DE CONSTRUCCIÓN. PROLONGACIÓN DE LA LÍNEA 2 DEL METRO DE MÁLAGA. TRAMO: GUADALMEDINA - HOSPITAL CIVIL	SUSTITUYE A SUSTITUIDO POR	FECHA Noviembre - 2015 EXPEDIENTE T-MM6202/APR0	ESCALA 1/75 FORMATO ORIGINAL UNE A-3	PLANO CT FINAL DE LINEA VENTILACIÓN NOMBRE DEL FICHERO DIGITAL:	NÚMERO DE PLANO 2.14.4.3.1 HOJA 2 DE 2

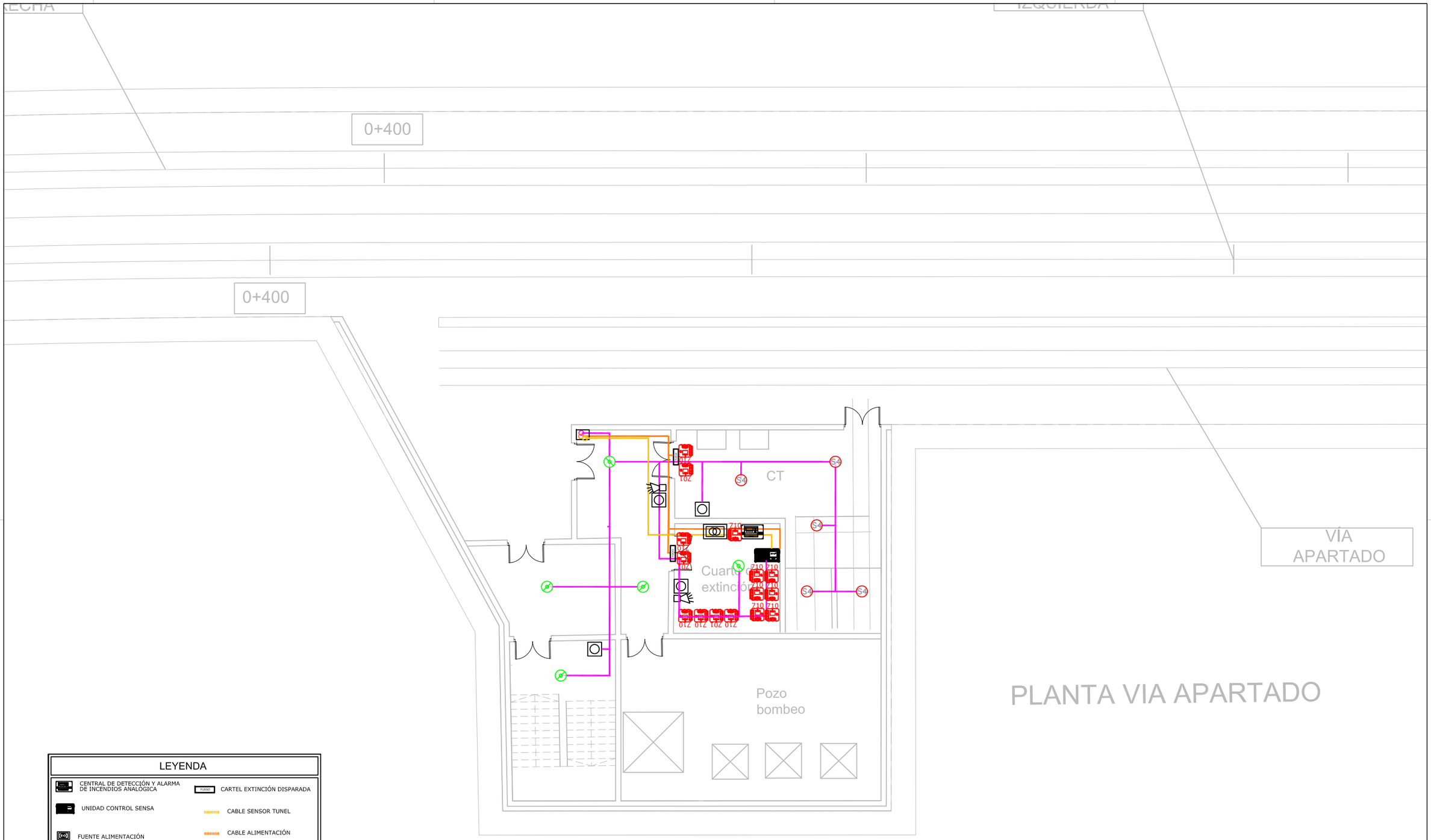

PLANTA VIA APARTADO

LEYENDA

- CENTRAL DE DETECCIÓN Y ALARMA DE INCENDIOS ANALÓGICA
- UNIDAD CONTROL SENSA
- FUENTE ALIMENTACIÓN
- 701 MÓDULO DE CONTROL 1 SALIDA
- 710 MÓDULO MONITOR 1 ENTRADA
- SENSOR ÓPTICO/TÉRMICO ANALÓGICO
- SENSOR ÓPT/TÉRM/IR/CO ANALÓGICO
- PUEBLO CARTEL EXTINCIÓN DISPARADA
- CABLE SENSOR TUNEL
- CABLE ALIMENTACIÓN
- TUBERIA ABS
- LAZO 4
- PULSADOR MANUAL DE ALARMA DIRECCIONABLE
- SIRENA ACÚSTICA I LUMINOSA DIRECCIONABLE
- NAS 10

Agencia de Obra Pública de la Junta de Andalucía CONSEJERÍA DE FOMENTO Y VIVIENDA	AUTOR DEL PLANO: D. HORACIO PEDRAZA MARTÍNEZ	REVISADO POR: D. JUAN HERRERA MOSCARDÓ	TÍTULO DEL PROYECTO PROYECTO DE CONSTRUCCIÓN. PROLONGACIÓN DE LA LÍNEA 2 DEL METRO DE MÁLAGA. TRAMO: GUADALMEDINA - HOSPITAL CIVIL	SUSTITUYE A SUSTITUIDO POR	FECHA Noviembre - 2015 EXPEDIENTE T-MM6202/APR0	ESCALA 1/150 FORMATO ORIGINAL UNE A-3	PLANO DETECCIÓN POZO VENTILACIÓN PLANTA VIA APARTADO NOMBRE DEL FICHERO DIGITAL:	NÚMERO DE PLANO 2.14.5.1.1 HOJA 1 DE 3

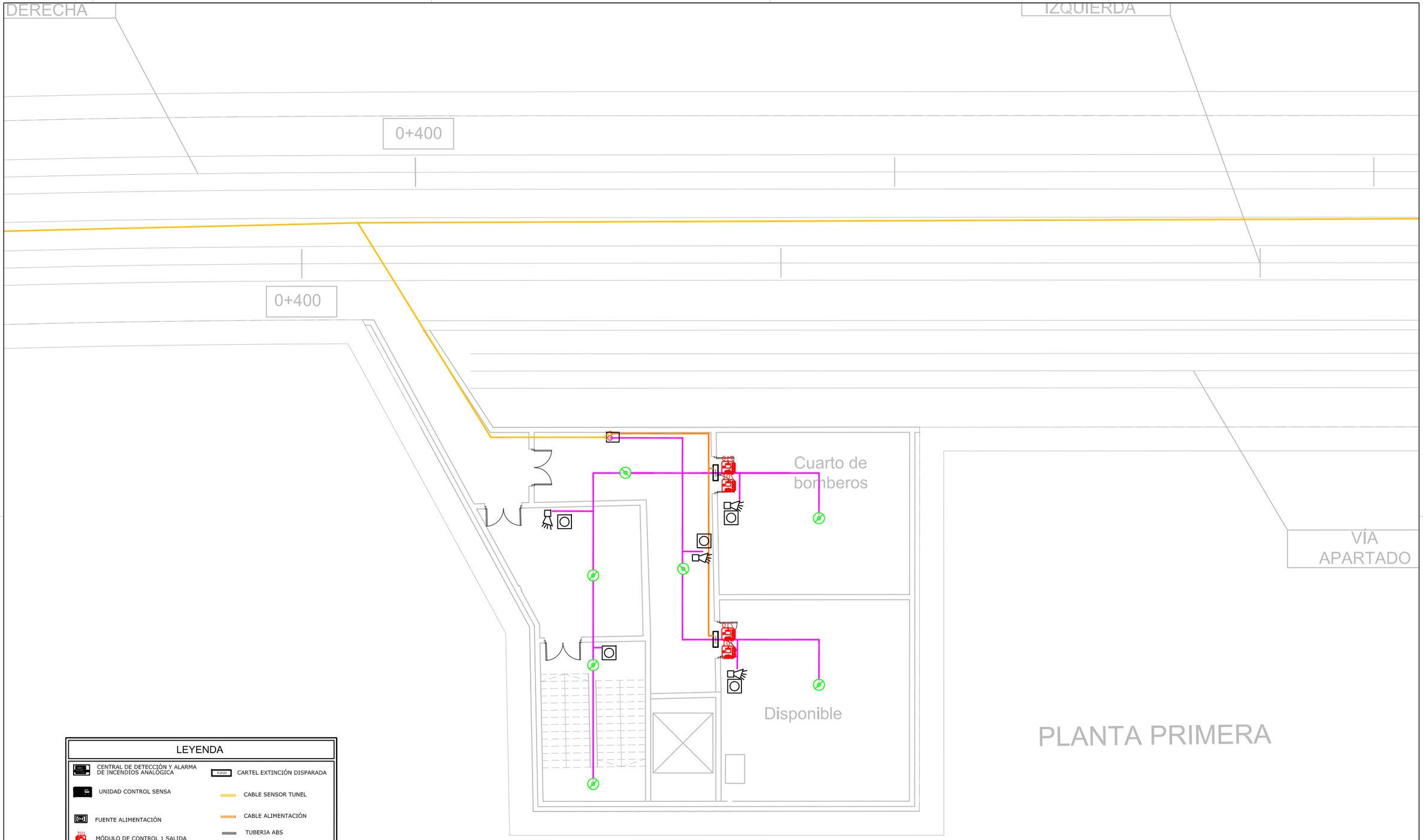

PLANTA PRIMERA

LEYENDA

- CENTRAL DE DETECCIÓN Y ALARMA DE INCENDIOS ANALÓGICA
- UNIDAD CONTROL SENSA
- FUENTE ALIMENTACIÓN
- 701 MÓDULO DE CONTROL 1 SALIDA
- 710 MÓDULO MONITOR 1 ENTRADA
- SENSOR ÓPTICO/TÉRMICO ANALÓGICO
- SENSOR ÓPT/TÉRM/IR/CO ANALÓGICO
- FUEGO CARTEL EXTINCIÓN DISPARADA
- CABLE SENSOR TUNEL
- CABLE ALIMENTACIÓN
- TUBERIA ABS
- LAZO 4
- PULSADOR MANUAL DE ALARMA DIRECCIONABLE
- SIRENA ACÚSTICA I LUMINOSA DIRECCIONABLE
- NAS 10

Agencia de Obra Pública de la Junta de Andalucía CONSEJERÍA DE FOMENTO Y VIVIENDA	AUTOR DEL PLANO: D. HORACIO PEDRAZA MARTÍNEZ	REVISADO POR: D. JUAN HERRERA MOSCARDÓ	TÍTULO DEL PROYECTO PROYECTO DE CONSTRUCCIÓN. PROLONGACIÓN DE LA LÍNEA 2 DEL METRO DE MÁLAGA. TRAMO: GUADALMEDINA - HOSPITAL CIVIL	SUSTITUYE A SUSTITUIDO POR	FECHA Noviembre - 2015 EXPEDIENTE T-MM6202/APR0	ESCALA 1/150 FORMATO ORIGINAL UNE A-3	PLANO DETECCIÓN POZO VENTILACIÓN PLANTA PRIMERA NOMBRE DEL FICHERO DIGITAL:	NÚMERO DE PLANO 2.14.5.1.1 HOJA 2 DE 3

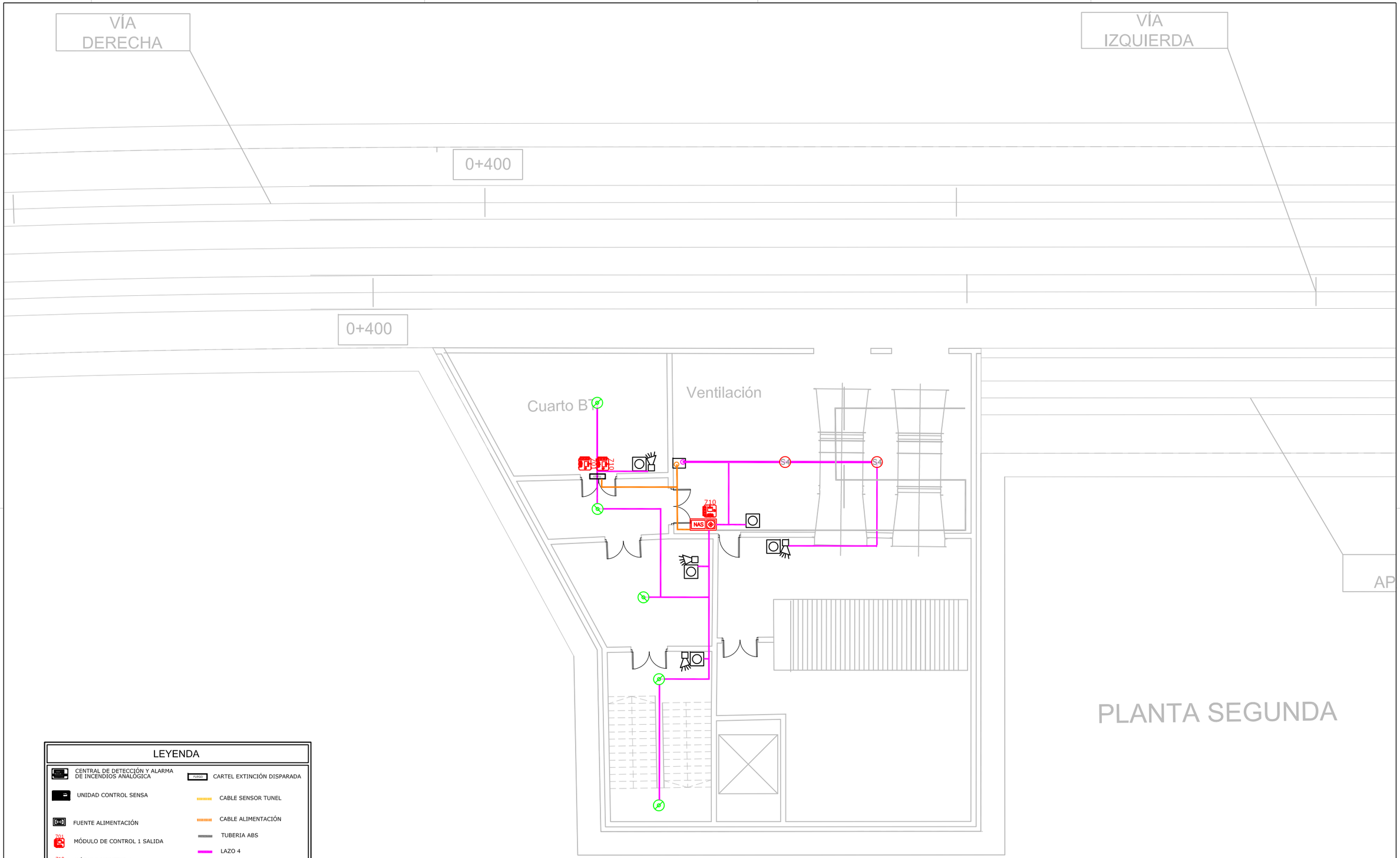

PLANTA SEGUNDA

LEYENDA

- CENTRAL DE DETECCIÓN Y ALARMA DE INCENDIOS ANALÓGICA
- UNIDAD CONTROL SENSA
- FUENTE ALIMENTACIÓN
- 201 MÓDULO DE CONTROL 1 SALIDA
- 710 MÓDULO MONITOR 1 ENTRADA
- SENSOR ÓPTICO/TÉRMICO ANALÓGICO
- SENSOR ÓPT/TÉRM/IR/CO ANALÓGICO
- FUEGO CARTEL EXTINCIÓN DISPARADA
- CABLE SENSOR TUNEL
- CABLE ALIMENTACIÓN
- TUBERIA ABS
- LAZO 4
- PULSADOR MANUAL DE ALARMA DIRECCIONABLE
- SIRENA ACÚSTICA I LUMINOSA DIRECCIONABLE
- NAS 10

Agencia de Obra Pública de la Junta de Andalucía CONSEJERÍA DE FOMENTO Y VIVIENDA	AUTOR DEL PLANO: D. HORACIO PEDRAZA MARTÍNEZ	REVISADO POR: D. JUAN HERRERA MOSCARDÓ	TÍTULO DEL PROYECTO PROYECTO DE CONSTRUCCIÓN. PROLONGACIÓN DE LA LÍNEA 2 DEL METRO DE MÁLAGA. TRAMO: GUADALMEDINA - HOSPITAL CIVIL	SUSTITUYE A SUSTITUIDO POR	FECHA Noviembre - 2015 EXPEDIENTE T-MM6202/APR0	ESCALA 1/150 FORMATO ORIGINAL UNE A-3	PLANO DETECCIÓN POZO VENTILACIÓN PLANTA SEGUNDA NOMBRE DEL FICHERO DIGITAL:	NÚMERO DE PLANO 2.14.5.1.1 HOJA 3 DE 3

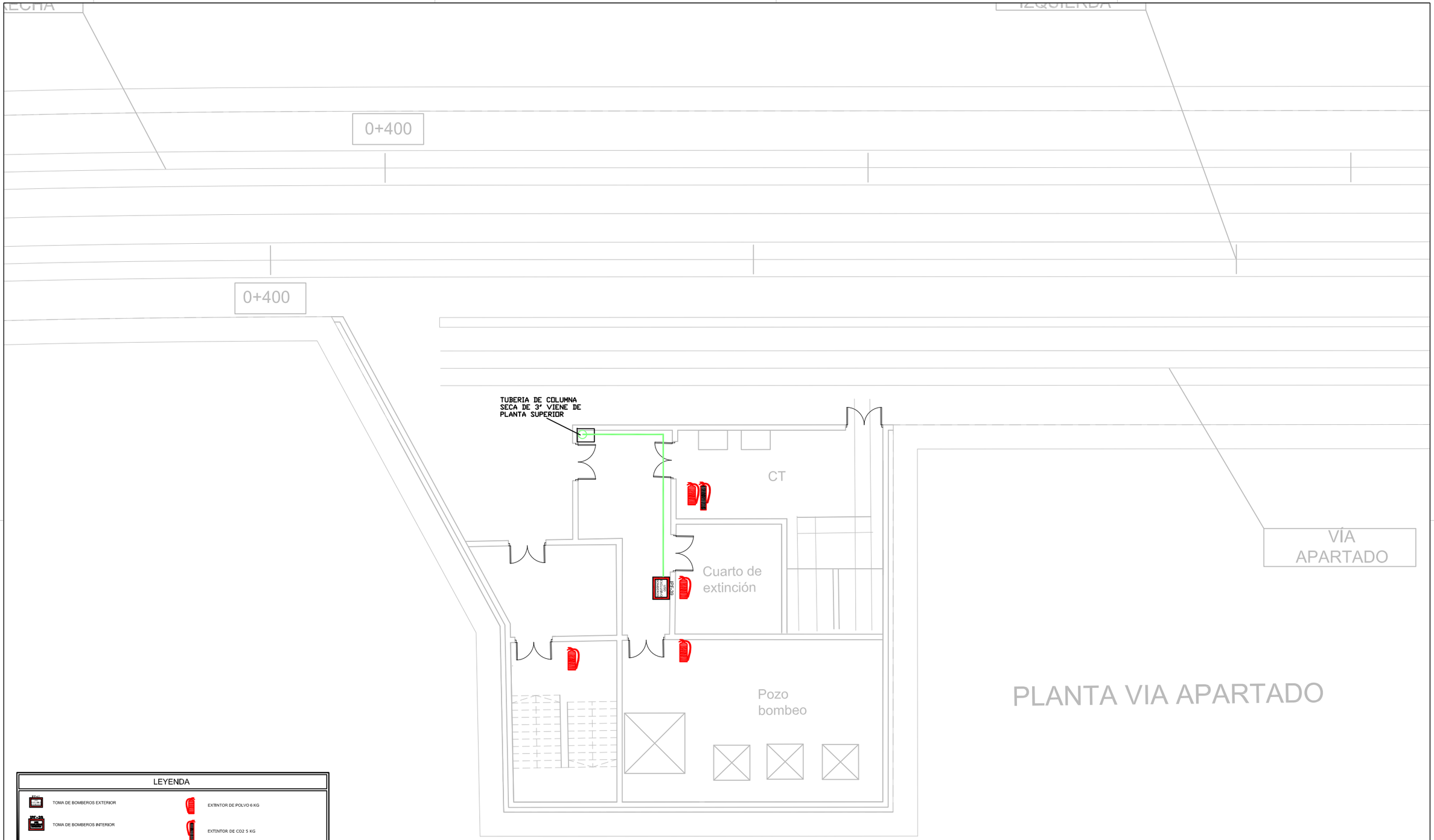

LEYENDA

- TOMA DE BOMBEROS EXTERIOR
- TOMA DE BOMBEROS INTERIOR
- HIDRANTE EXTERIOR
- VÁLVULA DE RETENCIÓN 3"
- VÁLVULA DE MARIPOSA 3"
- VÁLVULA DE COMPUERTA 4"
- EXTINTOR DE POLVO 6 KG
- EXTINTOR DE CO2 5 KG
- TUBERIA 3" DE ACERO GALVANIZADO RANURADO
- TUBERIA 8" DE ACERO GALVANIZADO RANURADO
- TUBERIA 4" DE ACERO GALVANIZADO RANURADO
- TUBERIA 4" POLIETILENO

Agencia de Obra Pública de la Junta de Andalucía CONSEJERÍA DE FOMENTO Y VIVIENDA	AUTOR DEL PLANO: D. HORACIO PEDRAZA MARTINEZ	REVISADO POR: D. JUAN HERRERA MOSCARDÓ	TÍTULO DEL PROYECTO PROYECTO DE CONSTRUCCIÓN. PROLONGACIÓN DE LA LÍNEA 2 DEL METRO DE MÁLAGA. TRAMO: GUADALMEDINA - HOSPITAL CIVIL	SUSTITUYE A SUSTITUIDO POR	FECHA Noviembre - 2015 EXPEDIENTE T-MM6202/APR0	ESCALA 1/150 FORMATO ORIGINAL UNE A-3	PLANO EXTINCIÓN POZO VENTILACIÓN PLANTA VIA APARTADO NOMBRE DEL FICHERO DIGITAL:	NÚMERO DE PLANO 2.14.5.1.2 HOJA 1 DE 4

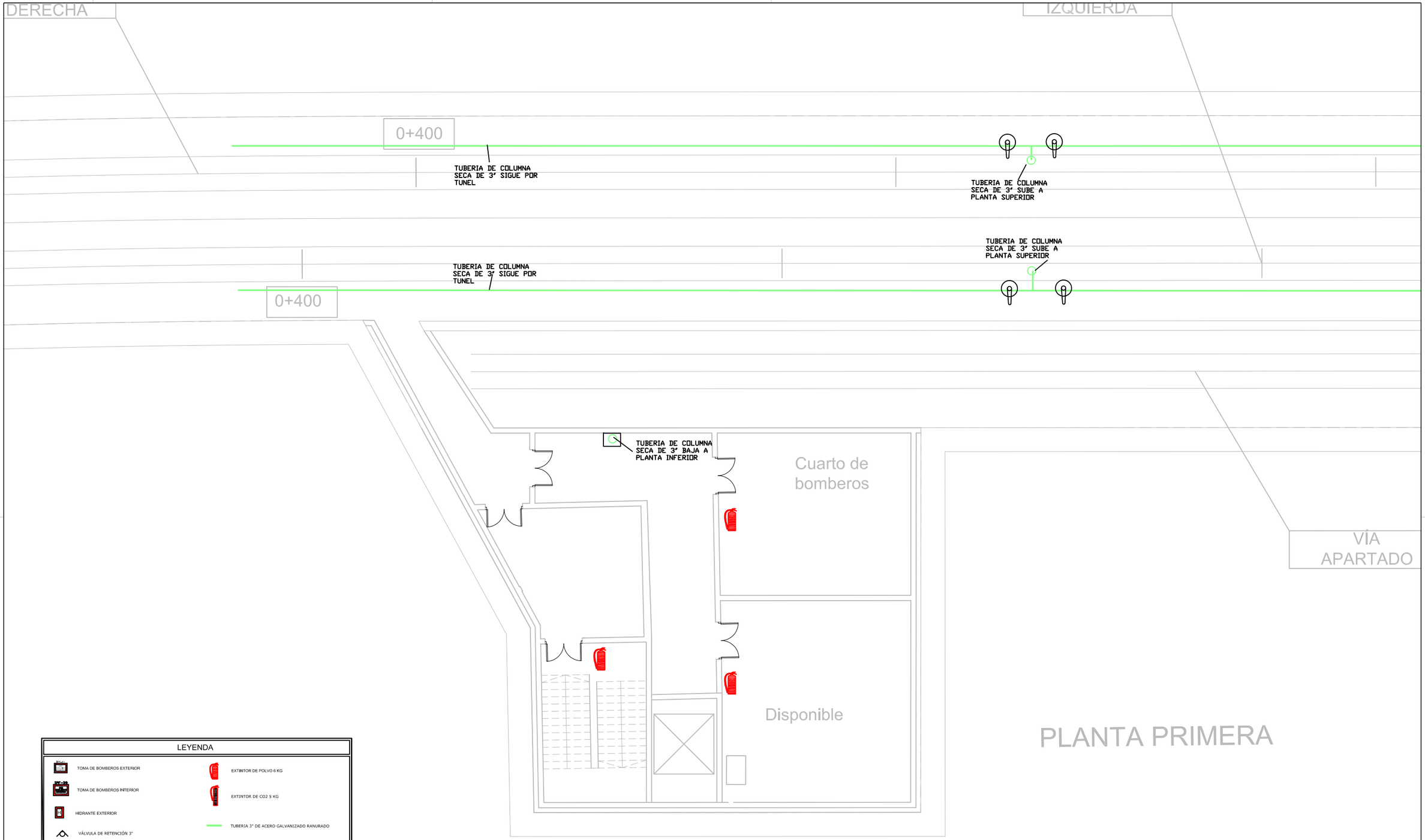

LEYENDA

- TOMA DE BOMBEROS EXTERIOR
- TOMA DE BOMBEROS INTERIOR
- HIDRANTE EXTERIOR
- VÁLVULA DE RETENCIÓN 3"
- VÁLVULA DE MARIPOSA 3"
- VÁLVULA DE COMPUERTA 4"
- EXTINTOR DE POLVO 6 KG
- EXTINTOR DE CO2 5 KG
- TUBERIA 3" DE ACERO GALVANIZADO RANURADO
- TUBERIA 8" DE ACERO GALVANIZADO RANURADO
- TUBERIA 4" DE ACERO GALVANIZADO RANURADO
- TUBERIA 4" POLIETILENO

Agencia de Obra Pública de la Junta de Andalucía CONSEJERÍA DE FOMENTO Y VIVIENDA	AUTOR DEL PLANO: D. HORACIO PEDRAZA MARTÍNEZ	REVISADO POR: D. JUAN HERRERA MOSCARDÓ	TÍTULO DEL PROYECTO PROYECTO DE CONSTRUCCIÓN. PROLONGACIÓN DE LA LÍNEA 2 DEL METRO DE MÁLAGA. TRAMO: GUADALMEDINA - HOSPITAL CIVIL	SUSTITUYE A SUSTITUIDO POR	FECHA Noviembre - 2015 EXPEDIENTE T-MM6202/APR0	ESCALA 1/150 FORMATO ORIGINAL UNE A-3	PLANO AGUA NEBULIZADA POZO VENTILACIÓN PLANTA PRIMERA NOMBRE DEL FICHERO DIGITAL:	NÚMERO DE PLANO 2.14.5.1.2 HOJA 2 DE 4

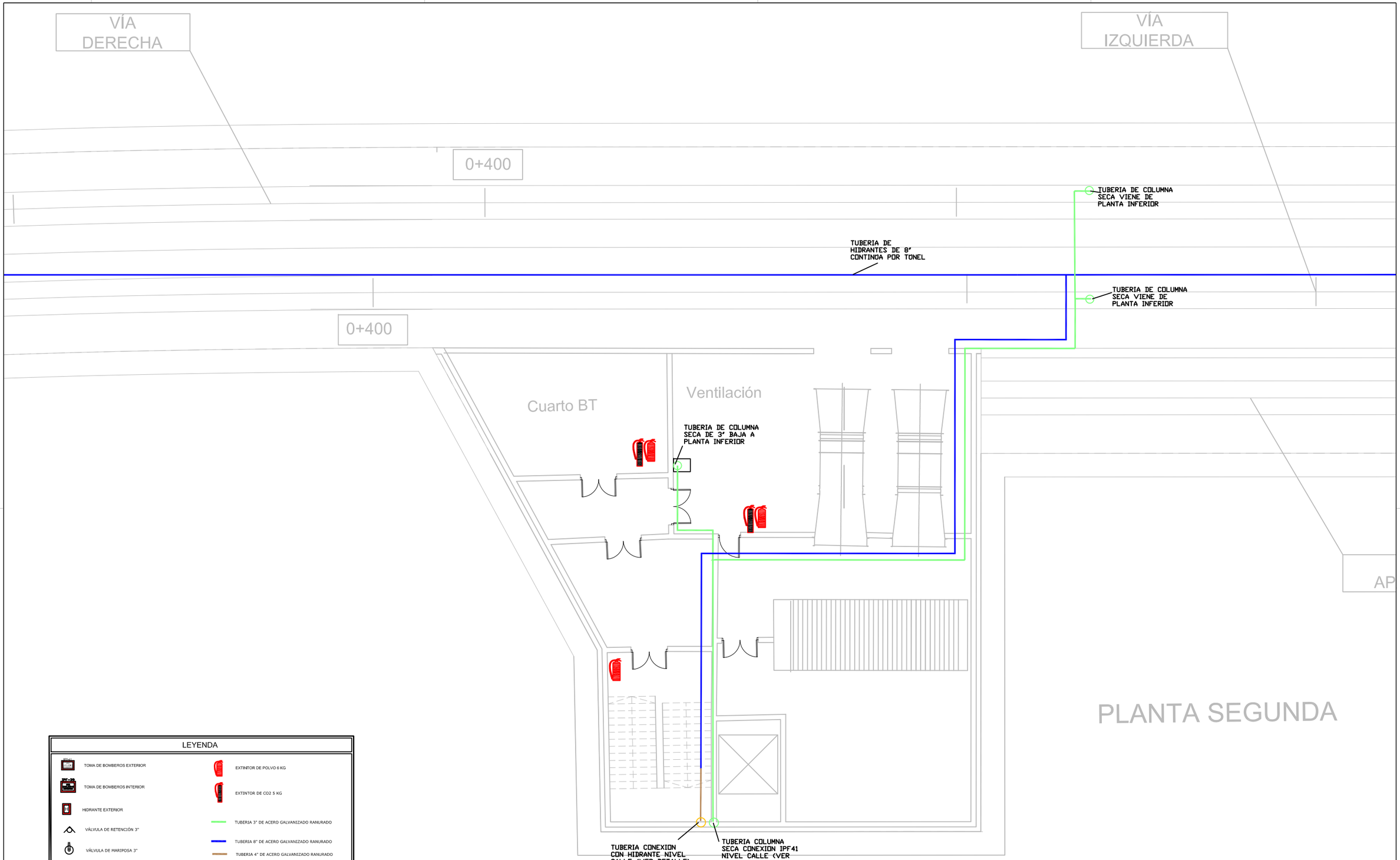

LEYENDA

- TOMA DE BOMBEROS EXTERIOR
- TOMA DE BOMBEROS INTERIOR
- HIDRANTE EXTERIOR
- VÁLVULA DE RETENCIÓN 3"
- VÁLVULA DE MARIPOSA 3"
- VÁLVULA DE COMPUERTA 4"
- EXTINTOR DE POLVO 6 KG
- EXTINTOR DE CO2 5 KG
- TUBERIA 3" DE ACERO GALVANIZADO RANURADO
- TUBERIA 8" DE ACERO GALVANIZADO RANURADO
- TUBERIA 4" DE ACERO GALVANIZADO RANURADO
- TUBERIA 4" POLIETILENO

Agencia de Obra Pública de la Junta de Andalucía
CONSEJERÍA DE FOMENTO Y VIVIENDA

AUTOR DEL PLANO:	REVISADO POR:	TÍTULO DEL PROYECTO	SUSTITUYE A	FECHA	ESCALA	PLANO	NÚMERO DE PLANO
D. HORACIO PEDRAZA MARTÍNEZ	D. JUAN HERRERA MOSCARDÓ	PROYECTO DE CONSTRUCCIÓN. PROLONGACIÓN DE LA LÍNEA 2 DEL METRO DE MÁLAGA. TRAMO: GUADALMEDINA - HOSPITAL CIVIL	SUSTITUIDO POR	Noviembre - 2015	1/150	AGUA NEBULIZADA POZO VENTILACIÓN PLANTA SEGUNDA	2.14.5.1.2
				EXPEDIENTE T-MM6202/APR0	FORMATO ORIGINAL UNE A-3	NOMBRE DEL FICHERO DIGITAL:	HOJA 3 DE 4

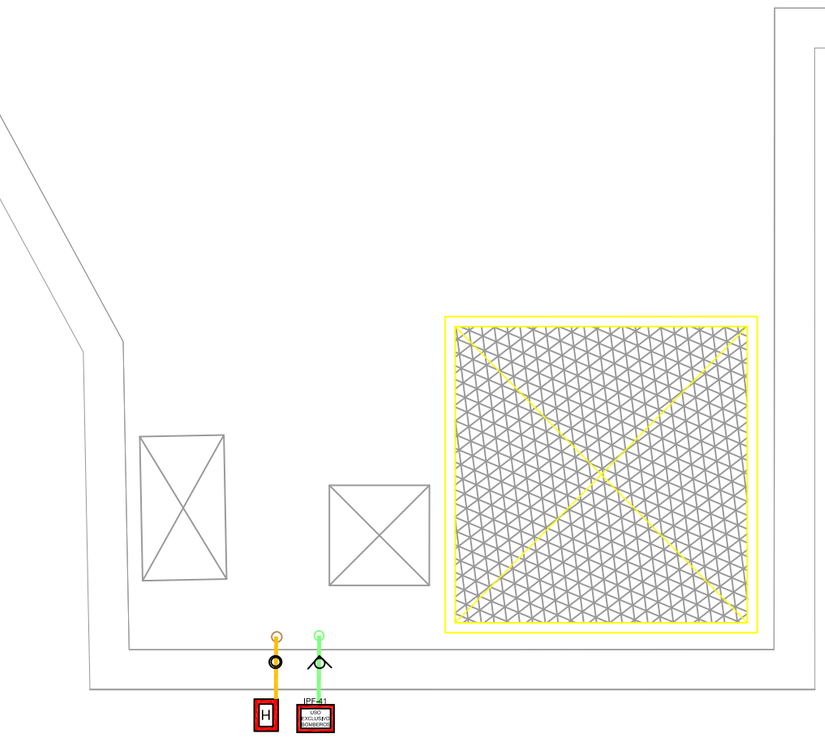

LEYENDA

- TOMA DE BOMBEROS EXTERIOR
- TOMA DE BOMBEROS INTERIOR
- HIDRANTE EXTERIOR
- VÁLVULA DE RETENCIÓN 3"
- VÁLVULA DE MARIPOSA 3"
- VÁLVULA DE COMPUERTA 4"
- EXTINTOR DE POLVO 6 KG
- EXTINTOR DE CO2 5 KG
- TUBERIA 3" DE ACERO GALVANIZADO RANURADO
- TUBERIA 8" DE ACERO GALVANIZADO RANURADO
- TUBERIA 4" DE ACERO GALVANIZADO RANURADO
- TUBERIA 4" POLIETILENO

Agencia de Obra Pública de la Junta de Andalucía CONSEJERÍA DE FOMENTO Y VIVIENDA	AUTOR DEL PLANO: D. HORACIO PEDRAZA MARTÍNEZ	REVISADO POR: D. JUAN HERRERA MOSCARDÓ	TÍTULO DEL PROYECTO PROYECTO DE CONSTRUCCIÓN. PROLONGACIÓN DE LA LÍNEA 2 DEL METRO DE MÁLAGA. TRAMO: GUADALMEDINA - HOSPITAL CIVIL	SUSTITUYE A SUSTITUIDO POR	FECHA Noviembre - 2015 EXPEDIENTE T-MM6202/APR0	ESCALA 1/150 FORMATO ORIGINAL UNE A-3	PLANO AGUA NEBULIZADA POZO VENTILACIÓN PLANTA CALLLE NOMBRE DEL FICHERO DIGITAL:	NÚMERO DE PLANO 2.14.5.1.2 HOJA 4 DE 4

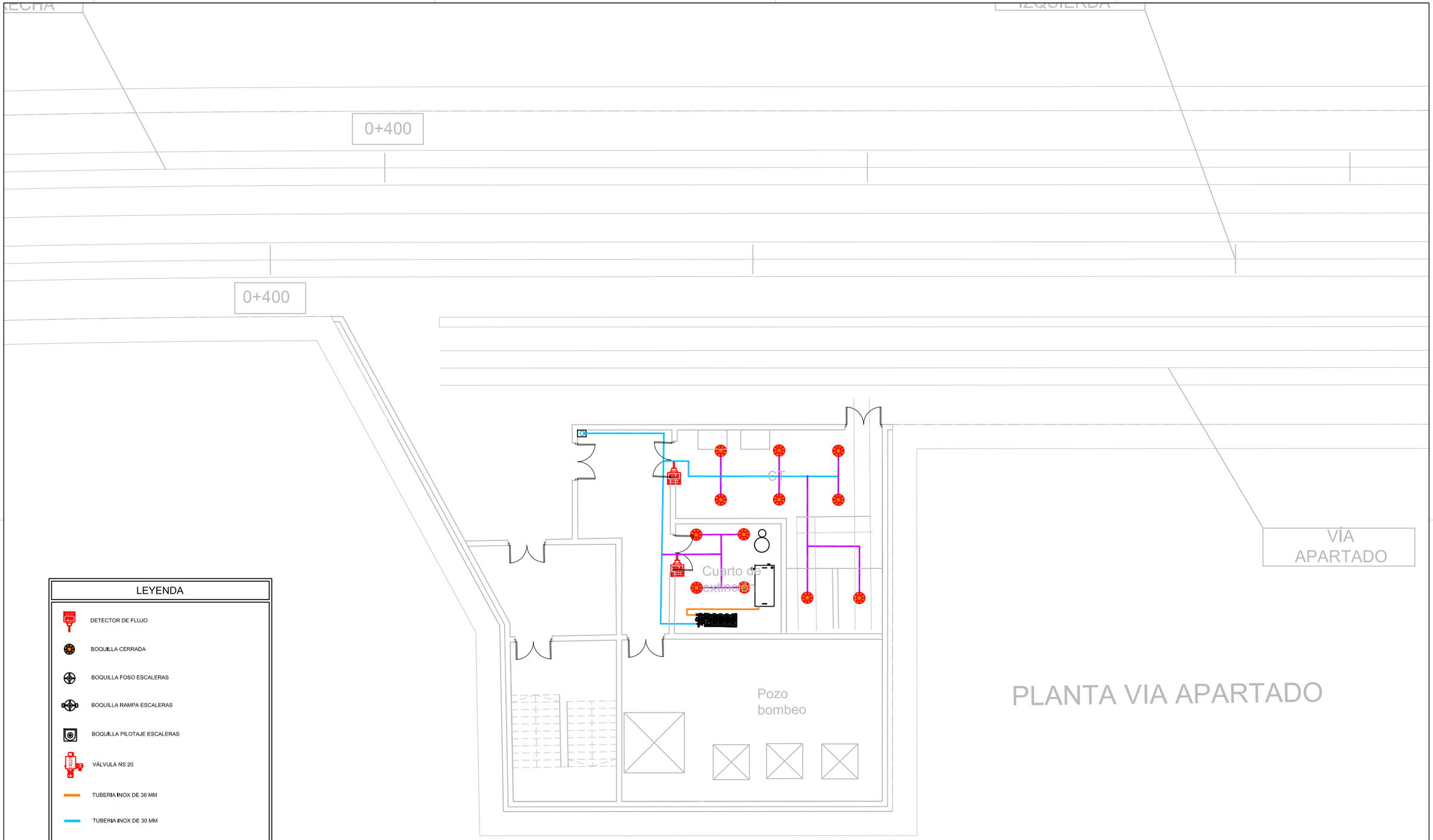

PLANTA VIA APARTADO

LEYENDA

- DETECTOR DE FLUJO
- BOQUILLA CERRADA
- BOQUILLA FOSO ESCALERAS
- BOQUILLA RAMPA ESCALERAS
- BOQUILLA PILOTAJE ESCALERAS
- VÁLVULA NS 20
- TUBERIA INOX DE 38 MM
- TUBERIA INOX DE 30 MM
- TUBERIA INOX DE 16 MM
- TUBERIA INOX DE 8 MM

Agencia de Obra Pública de la Junta de Andalucía CONSEJERÍA DE FOMENTO Y VIVIENDA	AUTOR DEL PLANO: D. HORACIO PEDRAZA MARTINEZ	REVISADO POR: D. JUAN HERRERA MOSCARDÓ	TÍTULO DEL PROYECTO PROYECTO DE CONSTRUCCIÓN. PROLONGACIÓN DE LA LÍNEA 2 DEL METRO DE MÁLAGA. TRAMO: GUADALMEDINA - HOSPITAL CIVIL	SUSTITUYE A SUSTITUIDO POR	FECHA Noviembre - 2015 EXPEDIENTE T-MM6202/APR0	ESCALA 1/150 FORMATO ORIGINAL UNE A-3	PLANO AGUA NEBULIZADA POZO VENTILACIÓN PLANTA VIA APARTADO NOMBRE DEL FICHERO DIGITAL:	NÚMERO DE PLANO 2.14.5.1.3 HOJA 1 DE 3

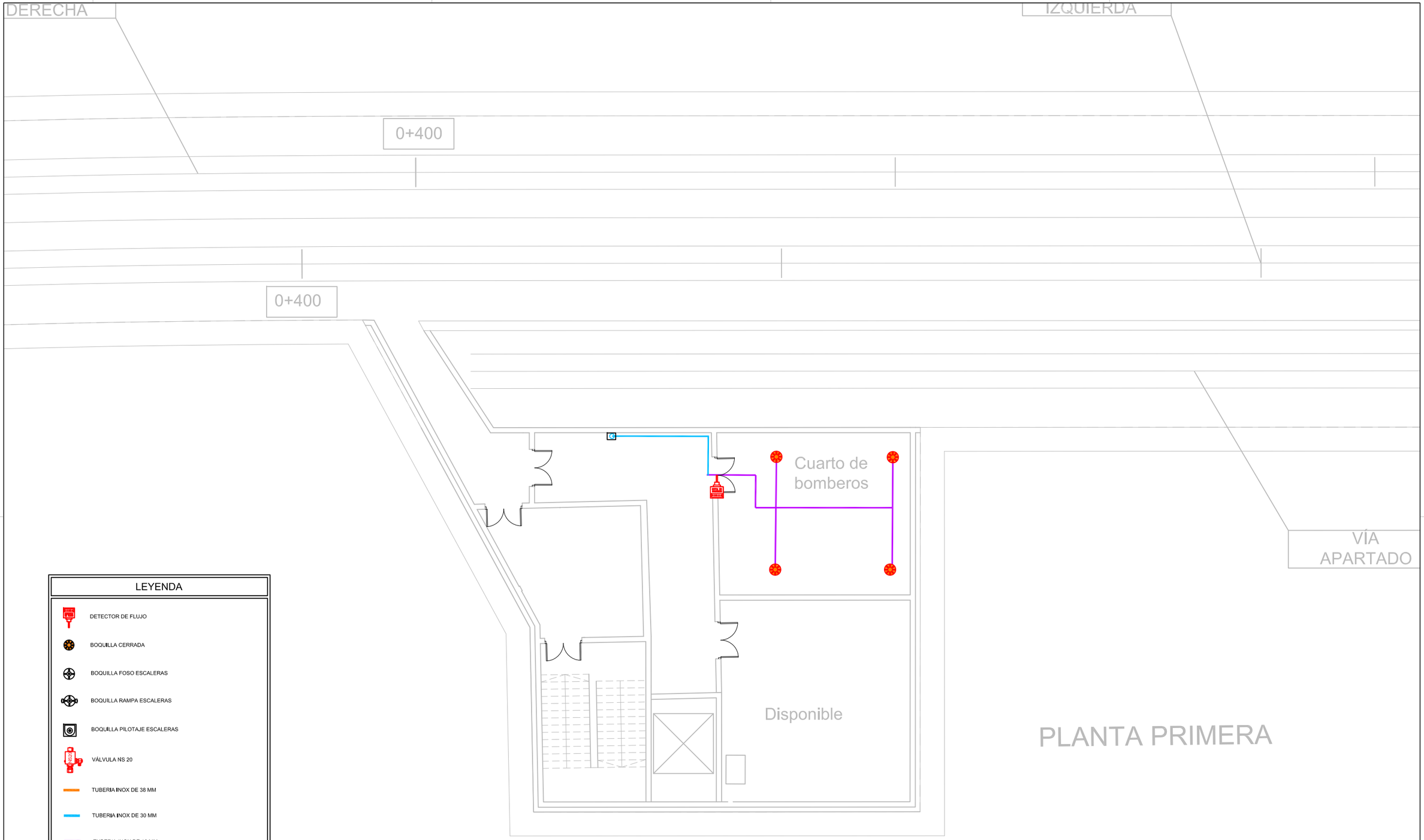

PLANTA PRIMERA

LEYENDA

- DETECTOR DE FLUJO
- BOQUILLA CERRADA
- BOQUILLA FOSO ESCALERAS
- BOQUILLA RAMPA ESCALERAS
- BOQUILLA PILOTAJE ESCALERAS
- VÁLVULA NS 20
- TUBERIA INOX DE 38 MM
- TUBERIA INOX DE 30 MM
- TUBERIA INOX DE 16 MM
- TUBERIA INOX DE 8 MM

Agencia de Obra Pública de la Junta de Andalucía
CONSEJERÍA DE FOMENTO Y VIVIENDA

AUTOR DEL PLANO: D. HORACIO PEDRAZA MARTÍNEZ

REVISADO POR: D. JUAN HERRERA MOSCARDÓ

TÍTULO DEL PROYECTO: PROYECTO DE CONSTRUCCIÓN. PROLONGACIÓN DE LA LÍNEA 2 DEL METRO DE MÁLAGA. TRAMO: GUADALMEDINA - HOSPITAL CIVIL

SUSTITUYE A

SUSTITUIDO POR

FECHA: Noviembre - 2015

EXPEDIENTE: T-MM6202/APR0

ESCALA: 1/150

FORMATO ORIGINAL UNE A-3

PLANO: AGUA NEBULIZADA POZO VENTILACIÓN PLANTA PRIMERA

NOMBRE DEL FICHERO DIGITAL:

NÚMERO DE PLANO: 2.14.5.1.3

HOJA 2 DE 3

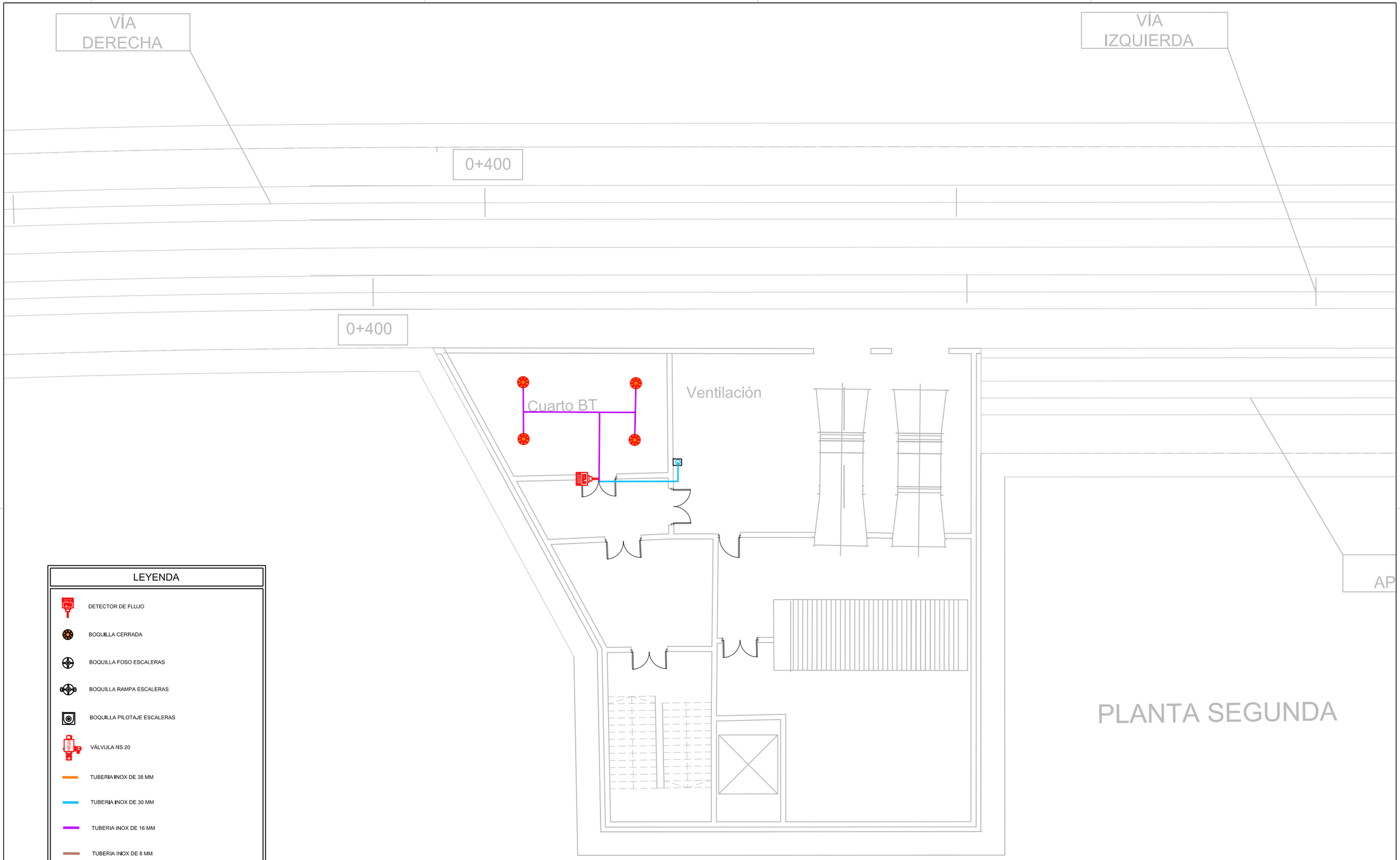

PLANTA SEGUNDA

LEYENDA

- DETECTOR DE FLUJO
- BOQUILLA CERRADA
- BOQUILLA FOSO ESCALERAS
- BOQUILLA RAMPA ESCALERAS
- BOQUILLA PILOTAJE ESCALERAS
- VÁLVULA NS 20
- TUBERIA INOX DE 38 MM
- TUBERIA INOX DE 30 MM
- TUBERIA INOX DE 16 MM
- TUBERIA INOX DE 8 MM

Agencia de Obra Pública de la Junta de Andalucía CONSEJERÍA DE FOMENTO Y VIVIENDA	AUTOR DEL PLANO: D. HORACIO PEDRAZA MARTÍNEZ	REVISADO POR: D. JUAN HERRERA MOSCARDÓ	TÍTULO DEL PROYECTO PROYECTO DE CONSTRUCCIÓN. PROLONGACIÓN DE LA LÍNEA 2 DEL METRO DE MÁLAGA. TRAMO: GUADALMEDINA - HOSPITAL CIVIL	SUSTITUYE A SUSTITUIDO POR	FECHA Noviembre - 2015 EXPEDIENTE T-MM6202/APR0	ESCALA 1/150 FORMATO ORIGINAL UNE A-3	PLANO AGUA NEBULIZADA POZO VENTILACIÓN PLANTA SEGUNDA NOMBRE DEL FICHERO DIGITAL:	NÚMERO DE PLANO 2.14.5.1.3 HOJA 3 DE 3

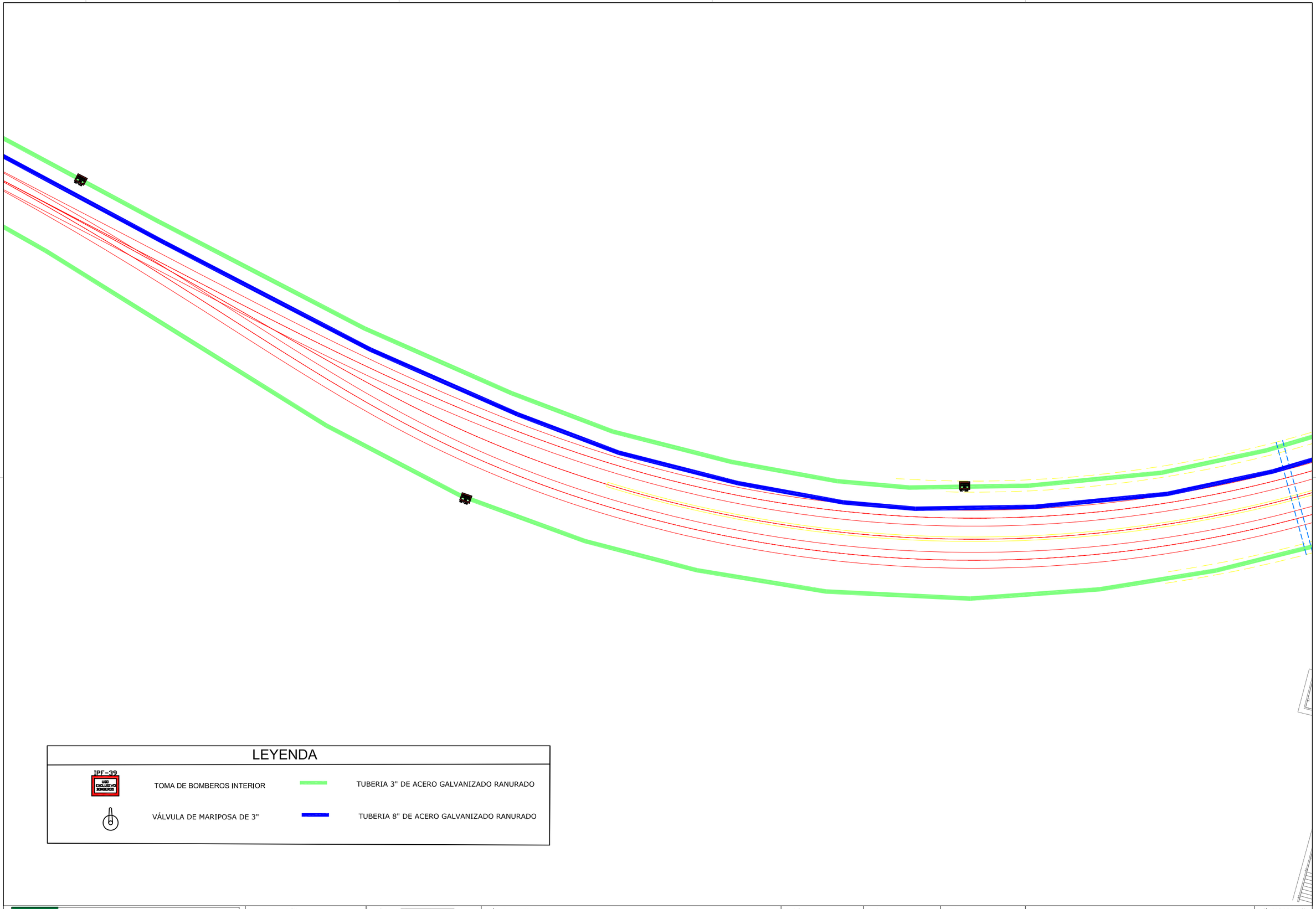

LEYENDA

IPF-39 USO EXCLUSIVO BOMBEROS	TOMA DE BOMBEROS INTERIOR		TUBERIA 3" DE ACERO GALVANIZADO RANURADO
	VÁLVULA DE MARIPOSA DE 3"		TUBERIA 8" DE ACERO GALVANIZADO RANURADO

Agencia de Obra Pública de la Junta de Andalucía
CONSEJERÍA DE FOMENTO Y VIVIENDA

AUTOR DEL PLANO: D. HORACIO PEDRAZA MARTÍNEZ

REVISADO POR: D. JUAN HERRERA MOSCARDÓ

TÍTULO DEL PROYECTO: PROYECTO DE CONSTRUCCIÓN. PROLONGACIÓN DE LA LÍNEA 2 DEL METRO DE MÁLAGA. TRAMO: GUADALMEDINA - HOSPITAL CIVIL

SUSTITUYE A

SUSTITUIDO POR

FECHA: Noviembre - 2015

EXPEDIENTE: T-MM6202/APR0

ESCALA: 1/300

FORMATO ORIGINAL UNE A-3

PLANO: PLANTA HIDRANTES–COLUMNA SECA TUNEL

NOMBRE DEL FICHERO DIGITAL:

NÚMERO DE PLANO: 2.14.5.1.4

HOJA 1 DE 5

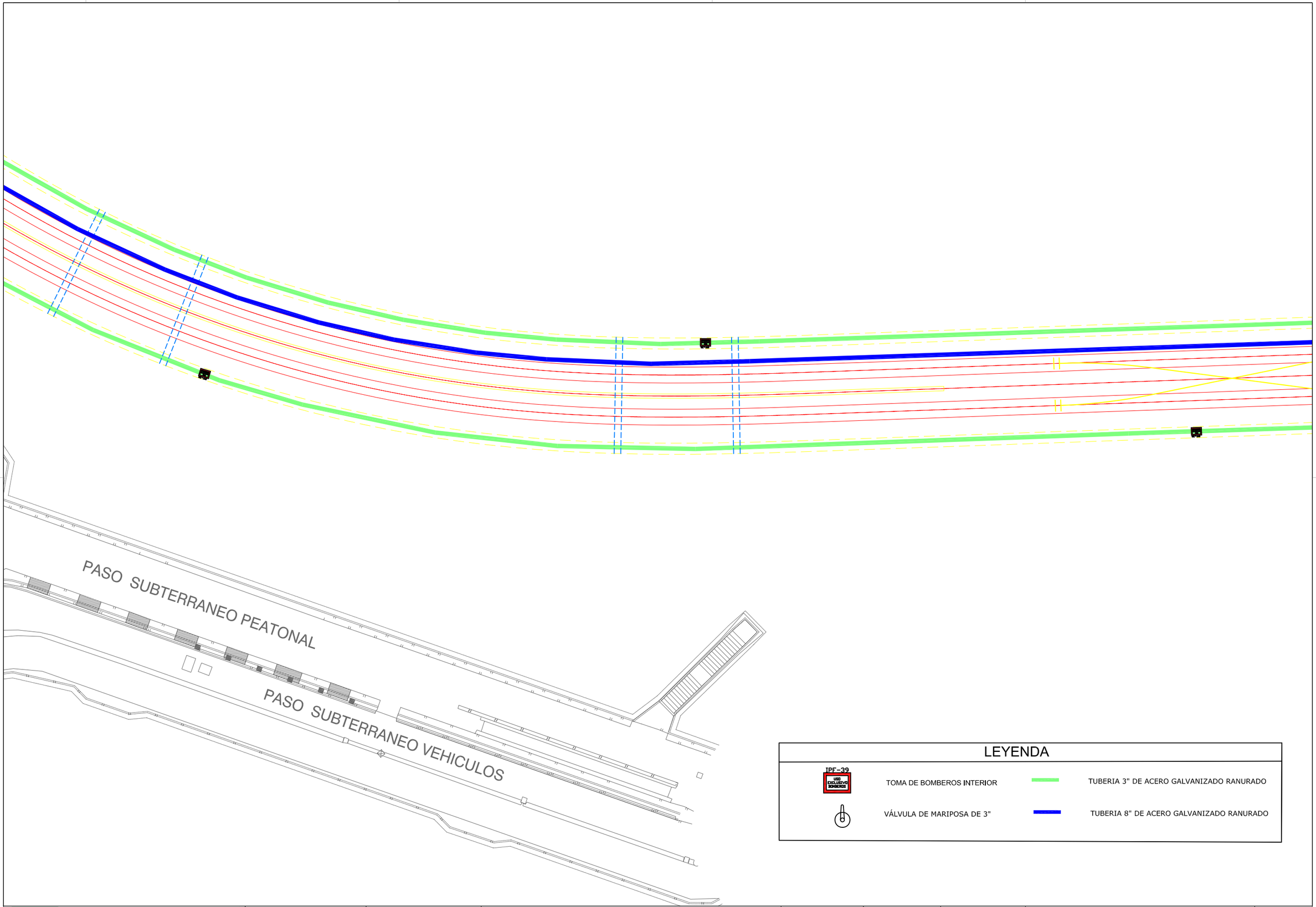

Agencia de Obra Pública de la Junta de Andalucía CONSEJERÍA DE FOMENTO Y VIVIENDA	AUTOR DEL PLANO: D. HORACIO PEDRAZA MARTÍNEZ	REVISADO POR: D. JUAN HERRERA MOSCARDÓ	TÍTULO DEL PROYECTO PROYECTO DE CONSTRUCCIÓN. PROLONGACIÓN DE LA LÍNEA 2 DEL METRO DE MÁLAGA. TRAMO: GUADALMEDINA - HOSPITAL CIVIL	SUSTITUYE A SUSTITUIDO POR	FECHA Noviembre - 2015 EXPEDIENTE T-MM6202/APR0	ESCALA 1/300 FORMATO ORIGINAL UNE A-3	PLANO PLANTA HIDRANTES–COLUMNA SECA TUNEL NOMBRE DEL FICHERO DIGITAL:	NÚMERO DE PLANO 2.14.5.1.4 HOJA 2 DE 5

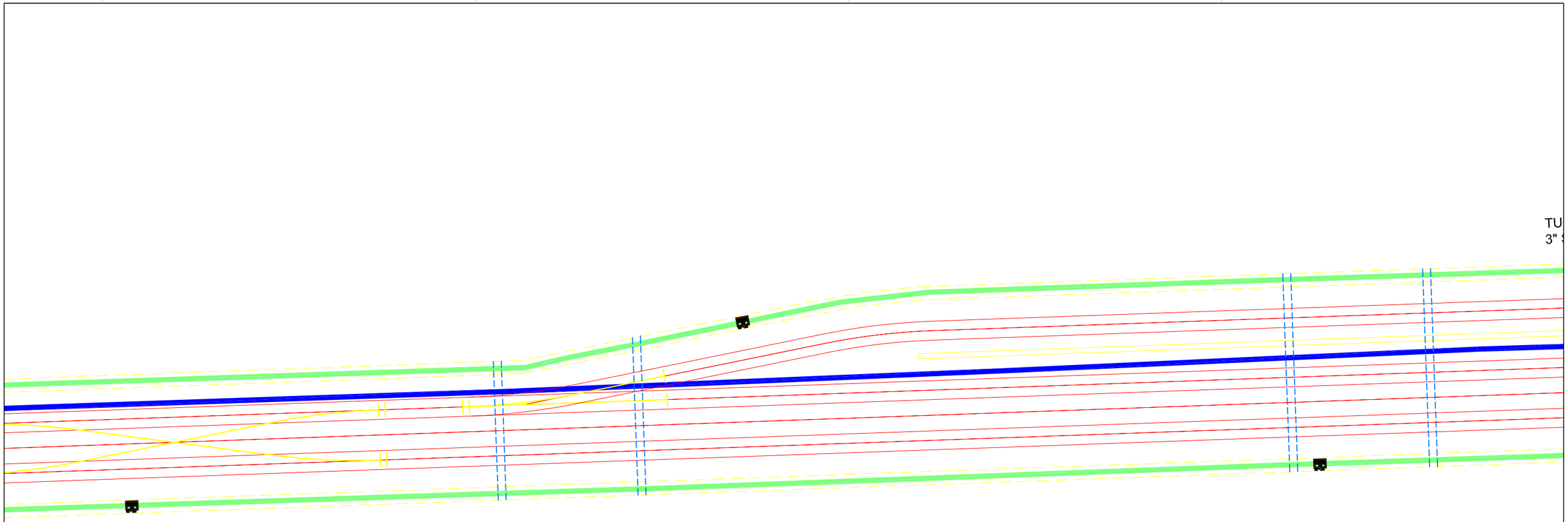

LEYENDA

IPF-39 USO EXCLUSIVO BOMBEROS	TOMA DE BOMBEROS INTERIOR		TUBERIA 3" DE ACERO GALVANIZADO RANURADO
	VÁLVULA DE MARIPOSA DE 3"		TUBERIA 8" DE ACERO GALVANIZADO RANURADO

Agencia de Obra Pública de la Junta de Andalucía
CONSEJERÍA DE FOMENTO Y VIVIENDA

AUTOR DEL PLANO: D. HORACIO PEDRAZA MARTINEZ

REVISADO POR: D. JUAN HERRERA MOSQUERA

TÍTULO DEL PROYECTO
PROYECTO DE CONSTRUCCIÓN. PROLONGACIÓN DE LA LÍNEA 2 DEL METRO DE MÁLAGA.
TRAMO: GUADALMEDINA - HOSPITAL CIVIL

SUSTITUYE A

SUSTITUIDO POR

FECHA: Noviembre - 2015

EXPEDIENTE: T-MM6202/APR0

ESCALA: 1/300

FORMATO ORIGINAL UNE A-3

PLANO: PLANTA HIDRANTES–COLUMNA SECA
TUNEL

NOMBRE DEL FICHERO DIGITAL:

NÚMERO DE PLANO: 2.14.5.1.4

HOJA 3 DE 5

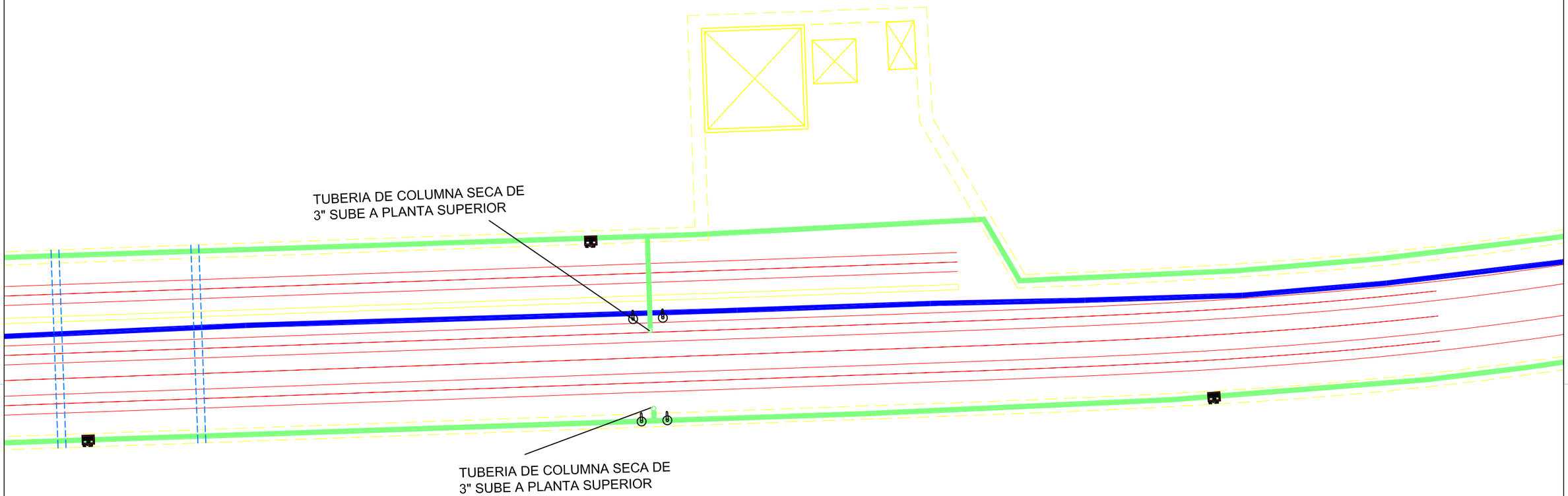

LEYENDA

IPF-39 USO EXCLUSIVO BOMBEROS	TOMA DE BOMBEROS INTERIOR		TUBERIA 3" DE ACERO GALVANIZADO RANURADO
	VÁLVULA DE MARIPOSA DE 3"		TUBERIA 8" DE ACERO GALVANIZADO RANURADO

VER DETALLE EXTINCIÓN POZO VENTILACIÓN EN PLANO 2.14.5.1.2

Agencia de Obra Pública de la Junta de Andalucía CONSEJERÍA DE FOMENTO Y VIVIENDA	AUTOR DEL PLANO: D. HORACIO PEDRAZA MARTÍNEZ	REVISADO POR: D. JUAN HERRERA MOSCARDÓ	TÍTULO DEL PROYECTO PROYECTO DE CONSTRUCCIÓN. PROLONGACIÓN DE LA LÍNEA 2 DEL METRO DE MÁLAGA. TRAMO: GUADALMEDINA - HOSPITAL CIVIL	SUSTITUYE A SUSTITUIDO POR	FECHA Noviembre - 2015 EXPEDIENTE T-MM6202/APR0	ESCALA 1/300 FORMATO ORIGINAL UNE A-3	PLANO PLANTA HIDRANTES–COLUMNA SECA TUNEL NOMBRE DEL FICHERO DIGITAL:	NÚMERO DE PLANO 2.14.5.1.4 HOJA 4 DE 5

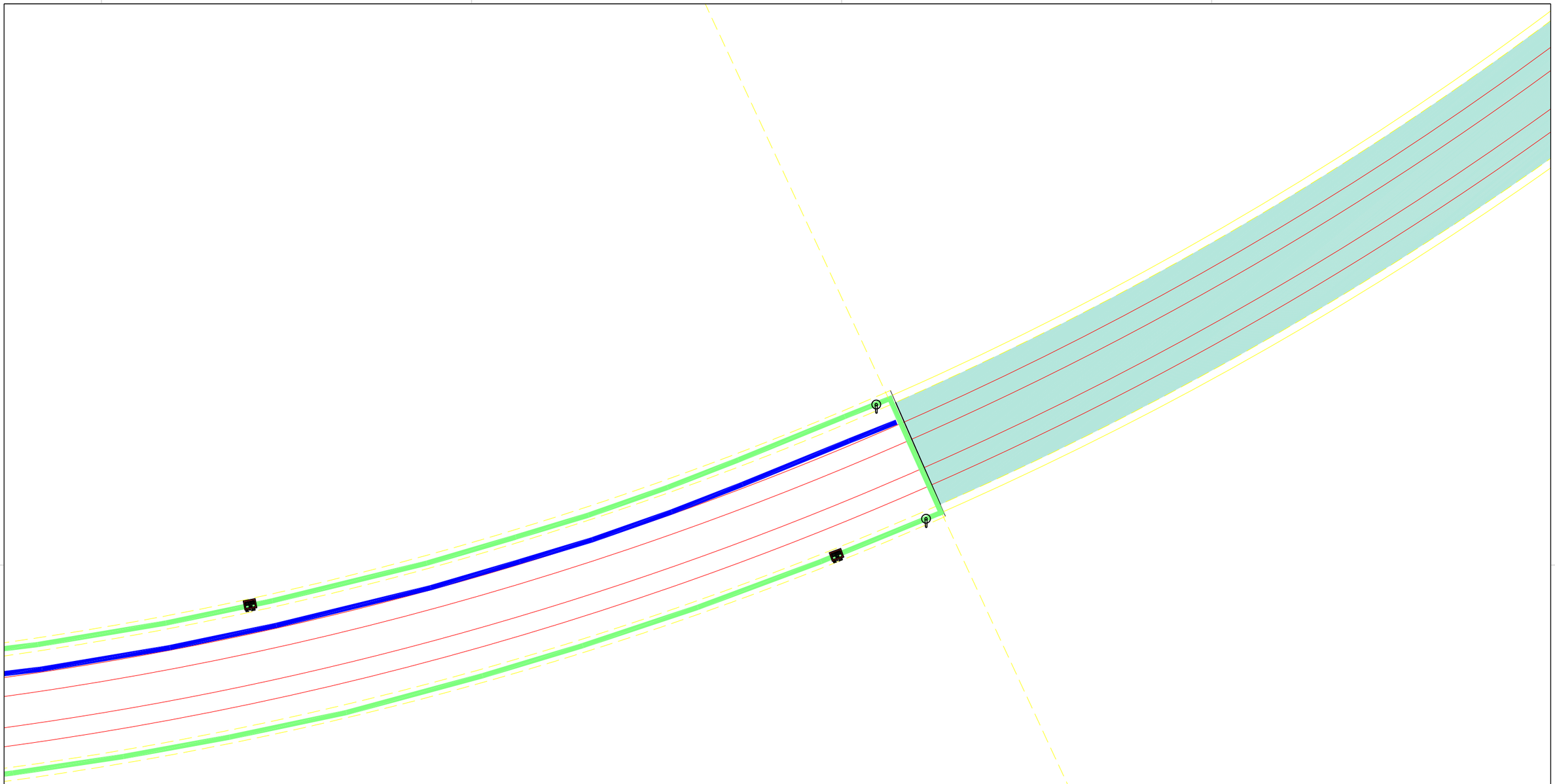

LEYENDA

IPF-39 USO EXCLUSIVO BOMBEROS	TOMA DE BOMBEROS INTERIOR		TUBERIA 3" DE ACERO GALVANIZADO RANURADO
	VÁLVULA DE MARIPOSA DE 3"		TUBERIA 8" DE ACERO GALVANIZADO RANURADO

Agencia de Obra Pública de la Junta de Andalucía
CONSEJERÍA DE FOMENTO Y VIVIENDA

AUTOR DEL PLANO: D. HORACIO PEDRAZA MARTINEZ

REVISADO POR: D. JUAN HERRERA MOSCARDO

TÍTULO DEL PROYECTO
PROYECTO DE CONSTRUCCIÓN. PROLONGACIÓN DE LA LÍNEA 2 DEL METRO DE MÁLAGA.
TRAMO: GUADALMEDINA - HOSPITAL CIVIL

SUSTITUYE A

SUSTITUIDO POR

FECHA: Noviembre - 2015

EXPEDIENTE: T-MM6202/APR0

ESCALA: 1/300

FORMATO ORIGINAL UNE A-3

PLANO: PLANTA HIDRANTES–COLUMNA SECA
TUNEL

NOMBRE DEL FICHERO DIGITAL:

NÚMERO DE PLANO: 2.14.5.1.4

HOJA 5 DE 5

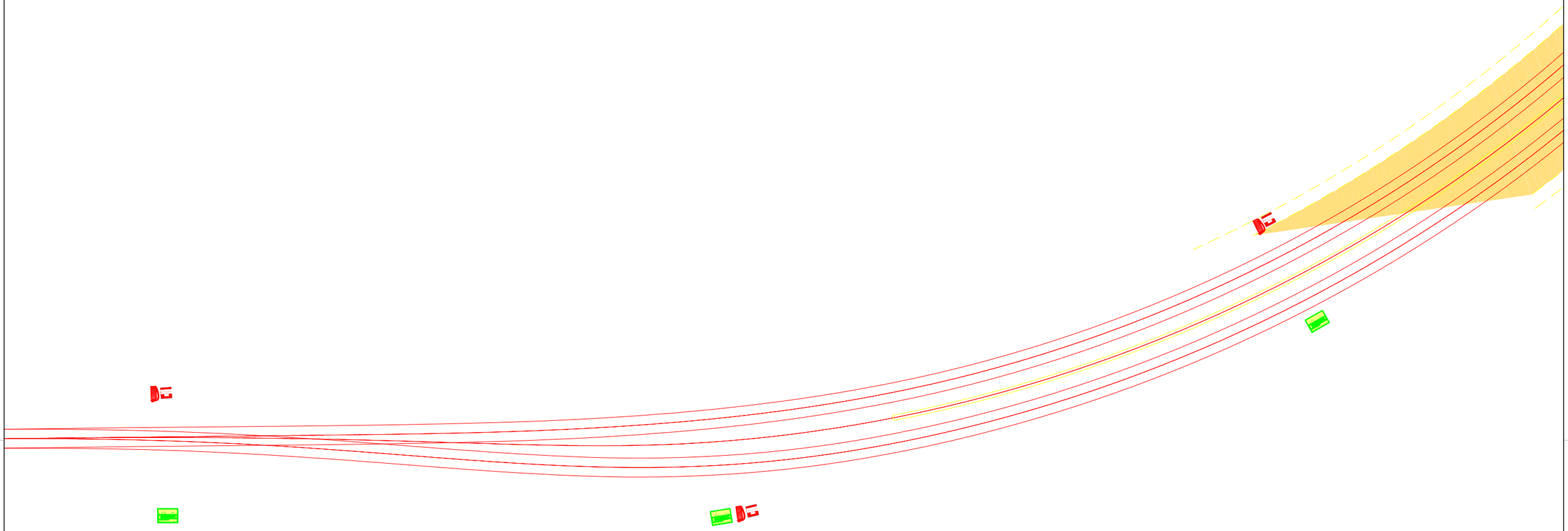

Salida de Emergencia (600x420 mm)

IPF39 (300x210mm) EX18

Extintor (210x210mm) / (420x420mm) EX01L

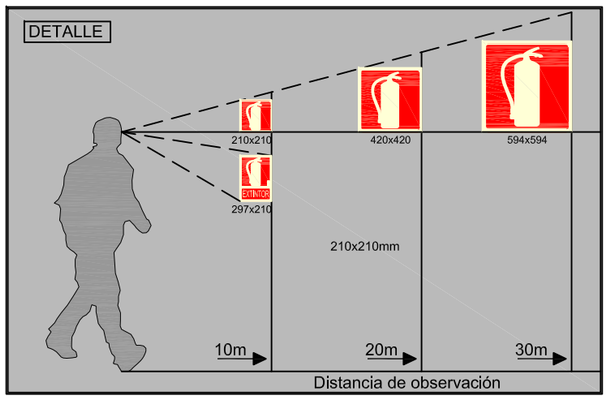

Agencia de Obra Pública de la Junta de Andalucía CONSEJERÍA DE FOMENTO Y VIVIENDA	AUTOR DEL PLANO: D. HORACIO PEDRAZA MARTÍNEZ	REVISADO POR: D. JUAN HERRERA MOSCARDÓ	TÍTULO DEL PROYECTO PROYECTO DE CONSTRUCCIÓN. PROLONGACIÓN DE LA LÍNEA 2 DEL METRO DE MÁLAGA. TRAMO: GUADALMEDINA - HOSPITAL CIVIL	SUSTITUYE A SUSTITUIDO POR	FECHA Noviembre - 2015 EXPEDIENTE T-MM6202/APR0	ESCALA 1/300 FORMATO ORIGINAL UNE A-3	PLANO SEÑALIZACIÓN PCI TUNEL NOMBRE DEL FICHERO DIGITAL:	NÚMERO DE PLANO 2.14.5.1.5 HOJA 1 DE 5

Salida de Emergencia (600x420 mm)

IPF39 (300x210mm) EX18

Extintor (210x210mm) / (420x420mm) EX01L

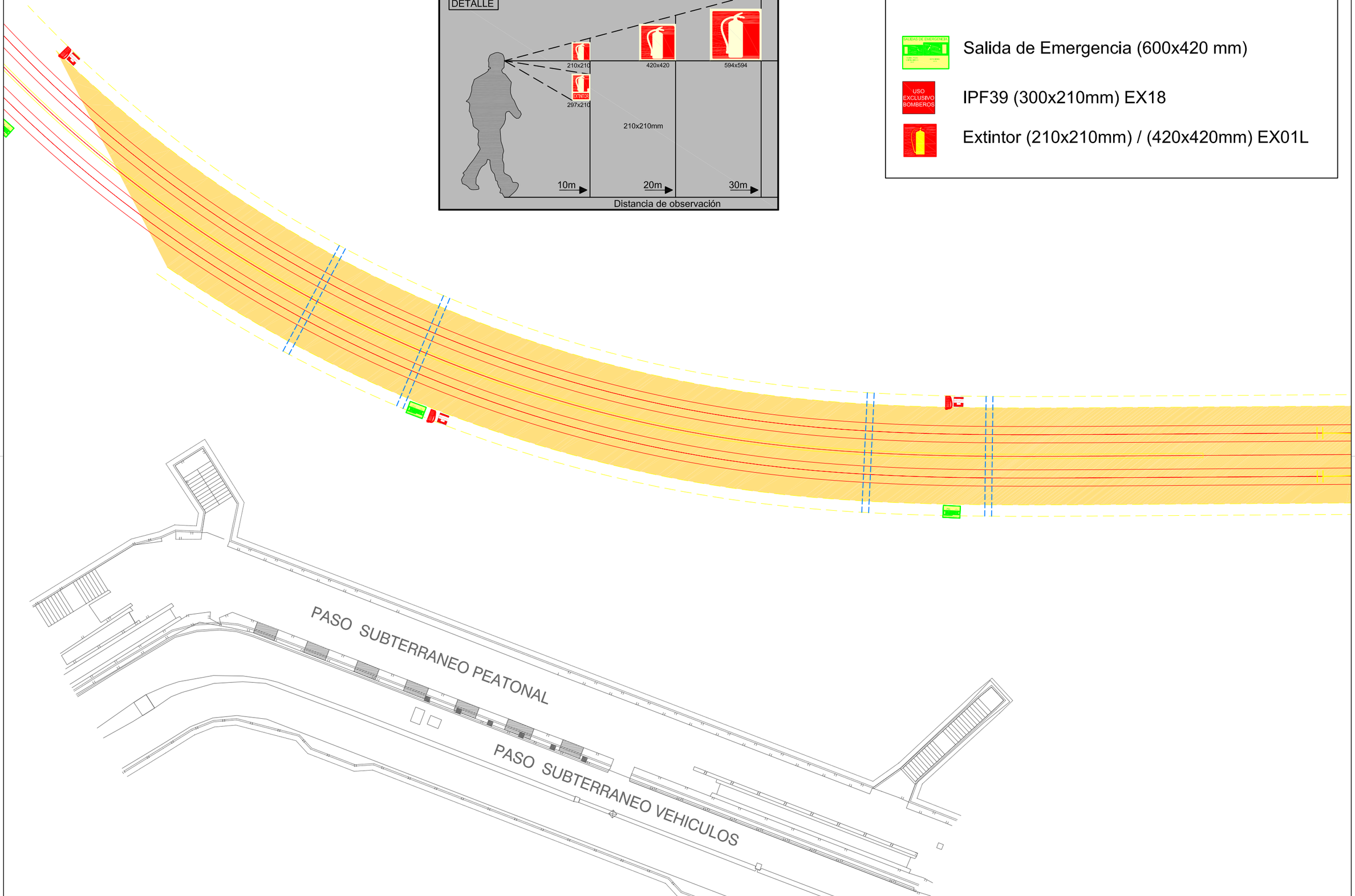

Agencia de Obra Pública de la Junta de Andalucía CONSEJERÍA DE FOMENTO Y VIVIENDA	AUTOR DEL PLANO: D. HORACIO PEDRAZA MARTINEZ	REVISADO POR: D. JUAN HERRERA MOSCARDO	TÍTULO DEL PROYECTO PROYECTO DE CONSTRUCCIÓN. PROLONGACIÓN DE LA LÍNEA 2 DEL METRO DE MÁLAGA. TRAMO: GUADALMEDINA - HOSPITAL CIVIL	SUSTITUYE A SUSTITUIDO POR	FECHA Noviembre - 2015 EXPEDIENTE T-MM6202/APR0	ESCALA 1/300 FORMATO ORIGINAL UNE A-3	PLANO SEÑALIZACIÓN PCI TUNEL NOMBRE DEL FICHERO DIGITAL:	NÚMERO DE PLANO 2.14.5.1.5 HOJA 2 DE 5

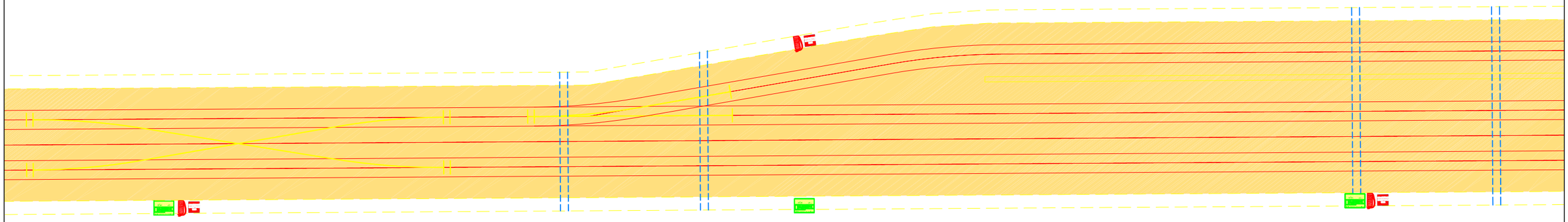

Salida de Emergencia (600x420 mm)

IPF39 (300x210mm) EX18

Extintor (210x210mm) / (420x420mm) EX01L

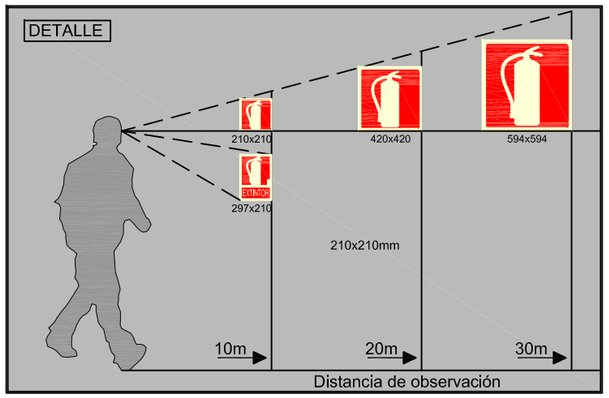

Agencia de Obra Pública de la Junta de Andalucía CONSEJERÍA DE FOMENTO Y VIVIENDA	AUTOR DEL PLANO: D. HORACIO PEDRAZA MARTÍNEZ	REVISADO POR: D. JUAN HERRERA MOSCARDÓ	TÍTULO DEL PROYECTO PROYECTO DE CONSTRUCCIÓN. PROLONGACIÓN DE LA LÍNEA 2 DEL METRO DE MÁLAGA. TRAMO: GUADALMEDINA - HOSPITAL CIVIL	SUSTITUYE A SUSTITUIDO POR	FECHA Noviembre - 2015 EXPEDIENTE T-MM6202/APR0	ESCALA 1/300 FORMATO ORIGINAL UNE A-3	PLANO SEÑALIZACIÓN PCI TUNEL NOMBRE DEL FICHERO DIGITAL:	NÚMERO DE PLANO 2.14.5.1.5 HOJA 3 DE 5

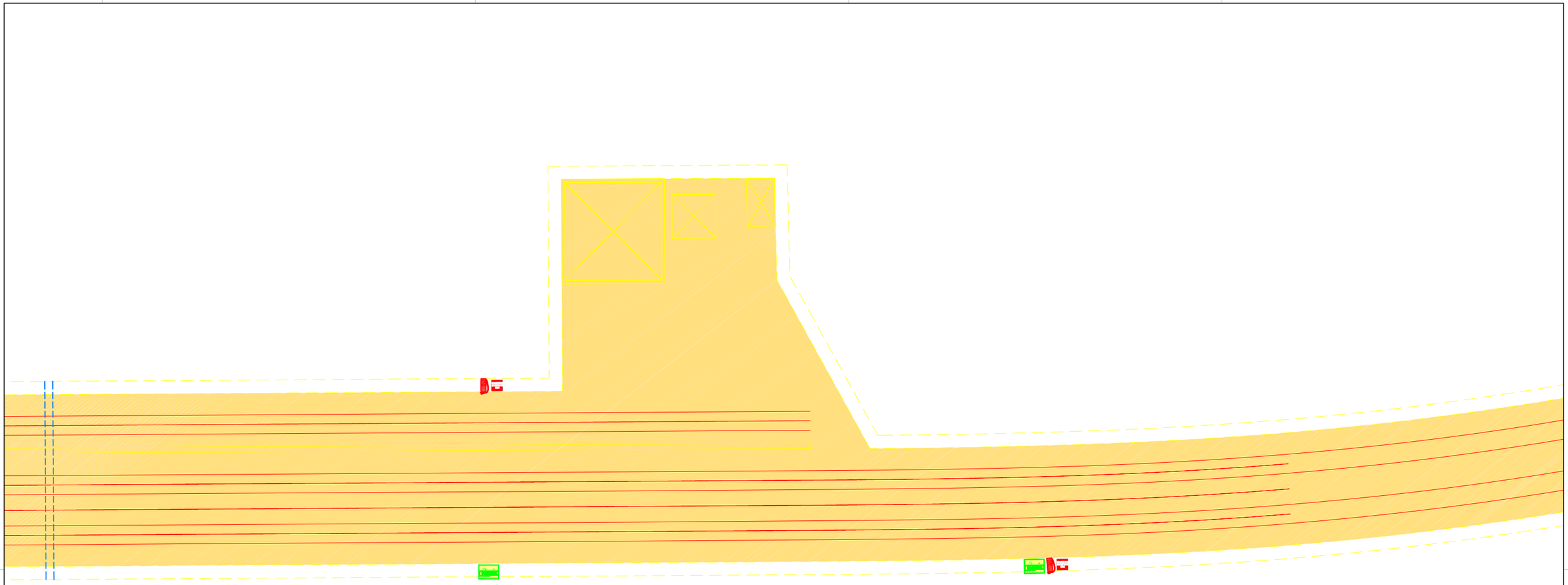

Salida de Emergencia (600x420 mm)

IPF39 (300x210mm) EX18

Extintor (210x210mm) / (420x420mm) EX01L

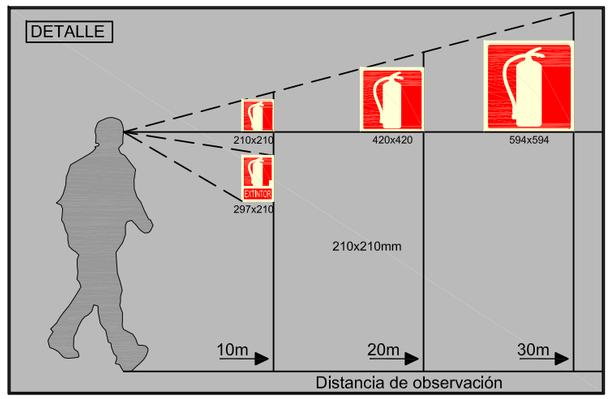

Agencia de Obra Pública de la Junta de Andalucía CONSEJERÍA DE FOMENTO Y VIVIENDA	AUTOR DEL PLANO: D. HORACIO PEDRAZA MARTÍNEZ	REVISADO POR: D. JUAN HERRERA MOSCARDÓ	TÍTULO DEL PROYECTO PROYECTO DE CONSTRUCCIÓN. PROLONGACIÓN DE LA LÍNEA 2 DEL METRO DE MÁLAGA. TRAMO: GUADALMEDINA - HOSPITAL CIVIL	SUSTITUYE A SUSTITUIDO POR	FECHA Noviembre - 2015 EXPEDIENTE T-MM6202/APR0	ESCALA 1/300 FORMATO ORIGINAL UNE A-3	PLANO SEÑALIZACIÓN PCI TUNEL NOMBRE DEL FICHERO DIGITAL:	NÚMERO DE PLANO 2.14.5.1.5 HOJA 4 DE 5

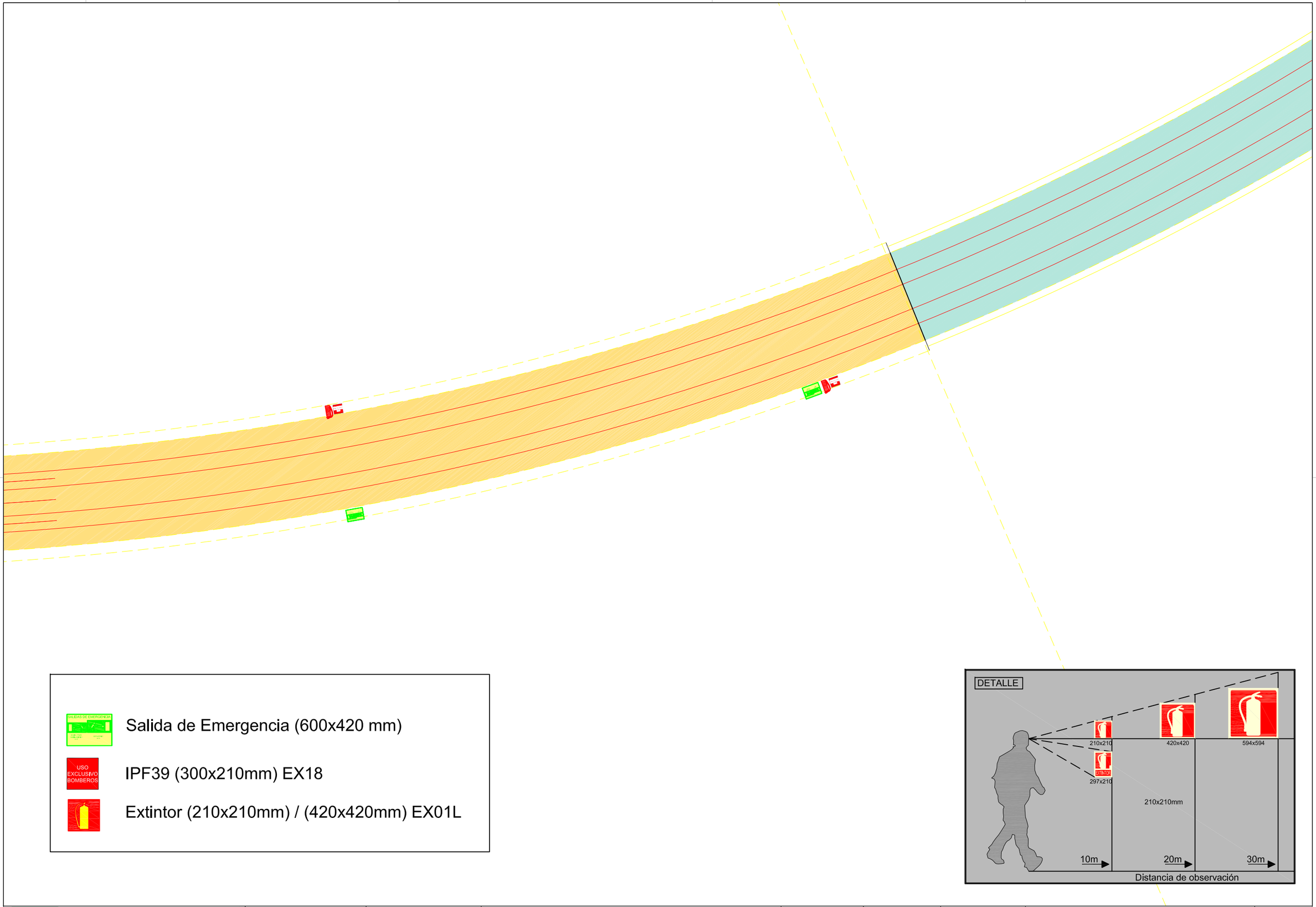

Salida de Emergencia (600x420 mm)

IPF39 (300x210mm) EX18

Extintor (210x210mm) / (420x420mm) EX01L

Agencia de Obra Pública de la Junta de Andalucía CONSEJERÍA DE FOMENTO Y VIVIENDA	AUTOR DEL PLANO: D. HORACIO PEDRAZA MARTÍNEZ	REVISADO POR: D. JUAN HERRERA MOSCARDÓ	TÍTULO DEL PROYECTO PROYECTO DE CONSTRUCCIÓN. PROLONGACIÓN DE LA LÍNEA 2 DEL METRO DE MÁLAGA. TRAMO: GUADALMEDINA - HOSPITAL CIVIL	SUSTITUYE A SUSTITUIDO POR	FECHA Noviembre - 2015 EXPEDIENTE T-MM6202/APR0	ESCALA 1/300 FORMATO ORIGINAL UNE A-3	PLANO SEÑALIZACIÓN PCI TUNEL NOMBRE DEL FICHERO DIGITAL:	NÚMERO DE PLANO 2.14.5.1.5 HOJA 5 DE 5

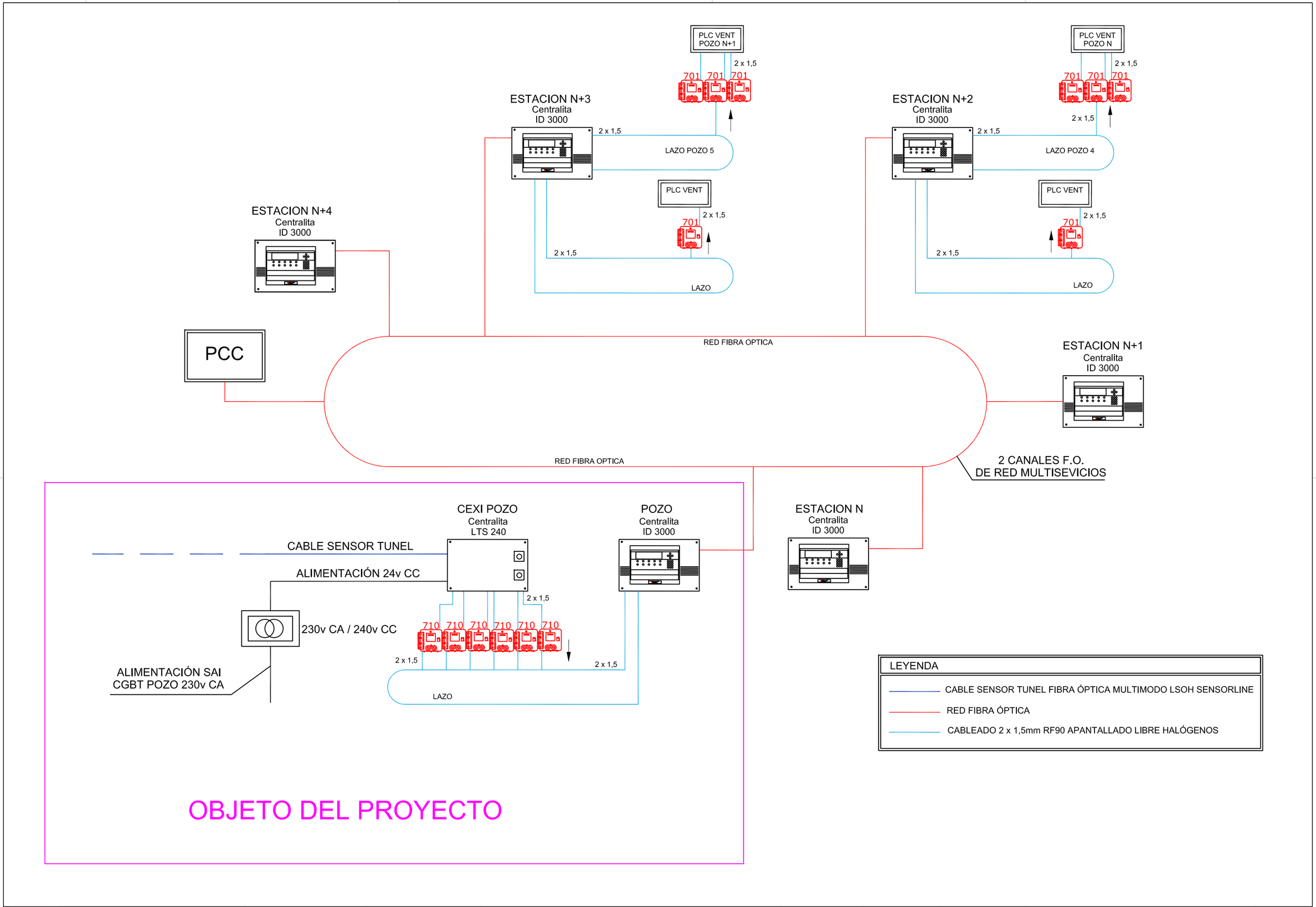

Agencia de Obra Pública de la Junta de Andalucía CONSEJERÍA DE FOMENTO Y VIVIENDA	AUTOR DEL PLANO: D. HORACIO PEDRAZA MARTÍNEZ	REVISADO POR: D. JUAN HERRERA MOSCARDÓ	TÍTULO DEL PROYECTO PROYECTO DE CONSTRUCCIÓN. PROLONGACIÓN DE LA LÍNEA 2 DEL METRO DE MÁLAGA. TRAMO: GUADALMEDINA - HOSPITAL CIVIL	SUSTITUYE A SUSTITUIDO POR	FECHA Noviembre - 2015 EXPEDIENTE T-MM6202/APR0	ESCALA S/E FORMATO ORIGINAL UNE A-3	PLANO ESQUEMA GENERAL DETECCIÓN INCENDIOS NOMBRE DEL FICHERO DIGITAL:	NÚMERO DE PLANO 2.14.5.1.6 HOJA 1 DE 1

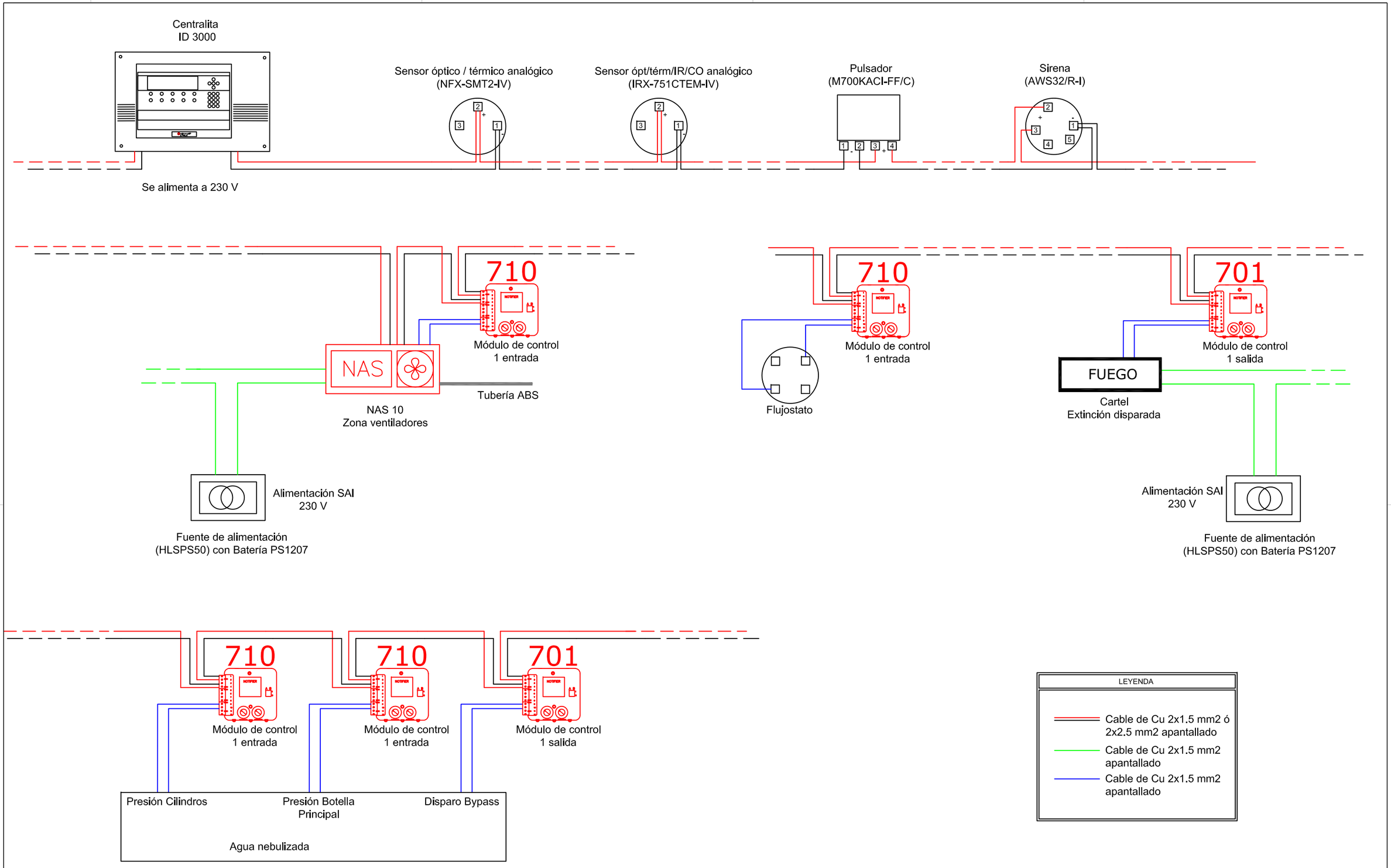

Agencia de Obra Pública de la Junta de Andalucía CONSEJERÍA DE FOMENTO Y VIVIENDA	AUTOR DEL PLANO: D. HORACIO PEDRAZA MARTÍNEZ	REVISADO POR: D. JUAN HERRERA MOSCARDÓ	TÍTULO DEL PROYECTO PROYECTO DE CONSTRUCCIÓN. PROLONGACIÓN DE LA LÍNEA 2 DEL METRO DE MÁLAGA. TRAMO: GUADALMEDINA - HOSPITAL CIVIL	SUSTITUYE A SUSTITUIDO POR	FECHA Noviembre - 2015 EXPEDIENTE T-MM6202/APR0	ESCALA S/E FORMATO ORIGINAL UNE A-3	PLANO ESQUEMA CONEXIONADO DETECCIÓN INCENDIOS NOMBRE DEL FICHERO DIGITAL:	NÚMERO DE PLANO 2.14.5.1.7 HOJA 1 DE 1

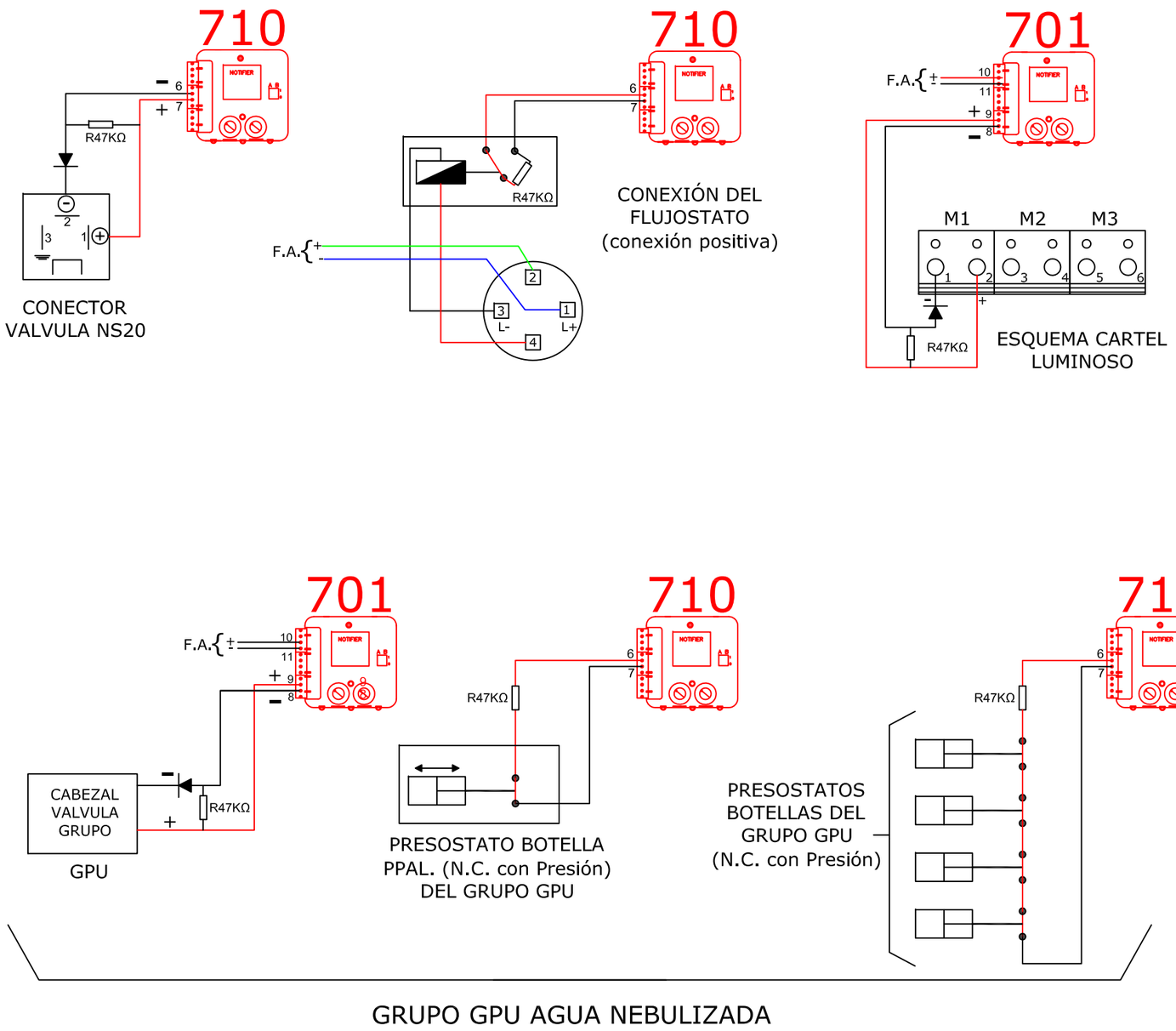

LEYENDA	
═══	Cable de Cu 2x1.5 mm2 ó 2x2.5 mm2 apantallado
═══	Cable de Cu 2x1.5 mm2 apantallado
═══	Cable de Cu 2x1.5 mm2 apantallado

Agencia de Obra Pública de la Junta de Andalucía CONSEJERÍA DE FOMENTO Y VIVIENDA	AUTOR DEL PLANO: D. HORACIO PEDRAZA MARTÍNEZ	REVISADO POR: D. JUAN HERRERA MOSCARDÓ	TÍTULO DEL PROYECTO PROYECTO DE CONSTRUCCIÓN. PROLONGACIÓN DE LA LÍNEA 2 DEL METRO DE MÁLAGA. TRAMO: GUADALMEDINA - HOSPITAL CIVIL	SUSTITUYE A SUSTITUIDO POR	FECHA Noviembre - 2015 EXPEDIENTE T-MM6202/APR0	ESCALA S/E FORMATO ORIGINAL UNE A-3	PLANO DETALLE CONEXIONADO DETECCIÓN INCENDIOS NOMBRE DEL FICHERO DIGITAL:	NÚMERO DE PLANO 2.14.5.1.8 HOJA 1 DE 1

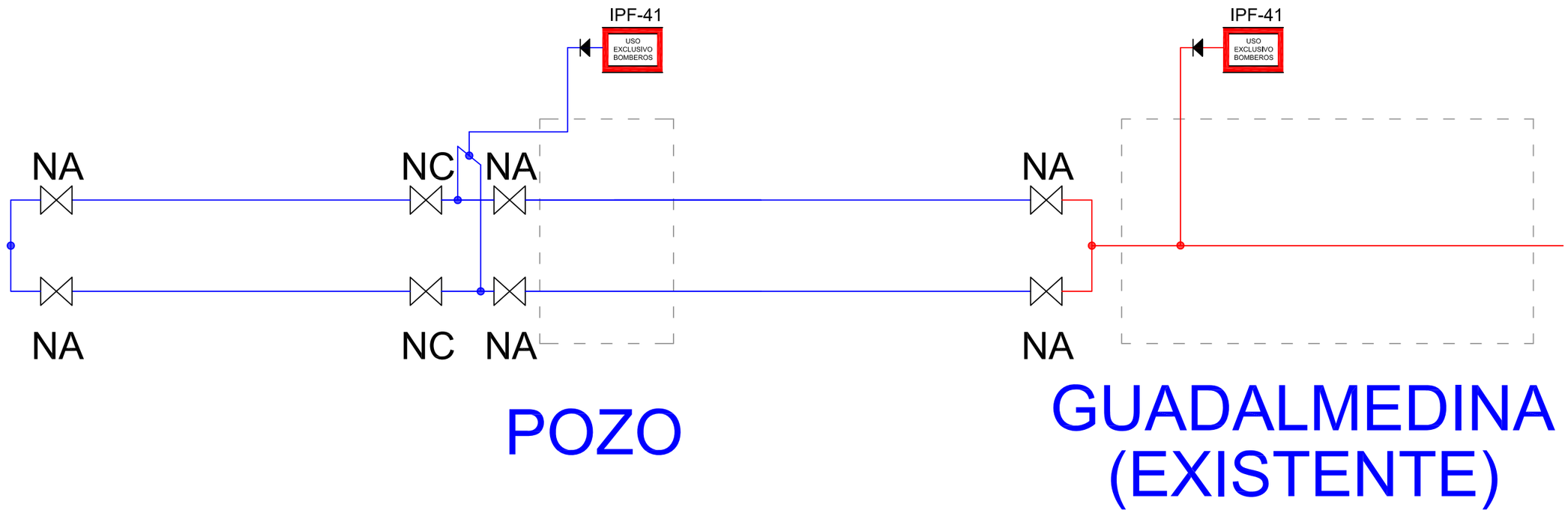

VÁLVULA DE MARIPOSA

TOMA DE BOMBEROS EXTERIOR

Agencia de Obra Pública de la Junta de Andalucía CONSEJERÍA DE FOMENTO Y VIVIENDA	AUTOR DEL PLANO: D. HORACIO PEDRAZA MARTÍNEZ	REVISADO POR: D. JUAN HERRERA MOSCARDÓ	TÍTULO DEL PROYECTO PROYECTO DE CONSTRUCCIÓN. PROLONGACIÓN DE LA LÍNEA 2 DEL METRO DE MÁLAGA. TRAMO: GUADALMEDINA - HOSPITAL CIVIL	SUSTITUYE A SUSTITUIDO POR	FECHA Noviembre - 2015 EXPEDIENTE T-MM6202/APR0	ESCALA S/E FORMATO ORIGINAL UNE A-3	PLANO ESQUEMA DE PRINCIPIO COLUMNA SECA NOMBRE DEL FICHERO DIGITAL:	NÚMERO DE PLANO 2.14.5.1.9 HOJA 1 DE 2

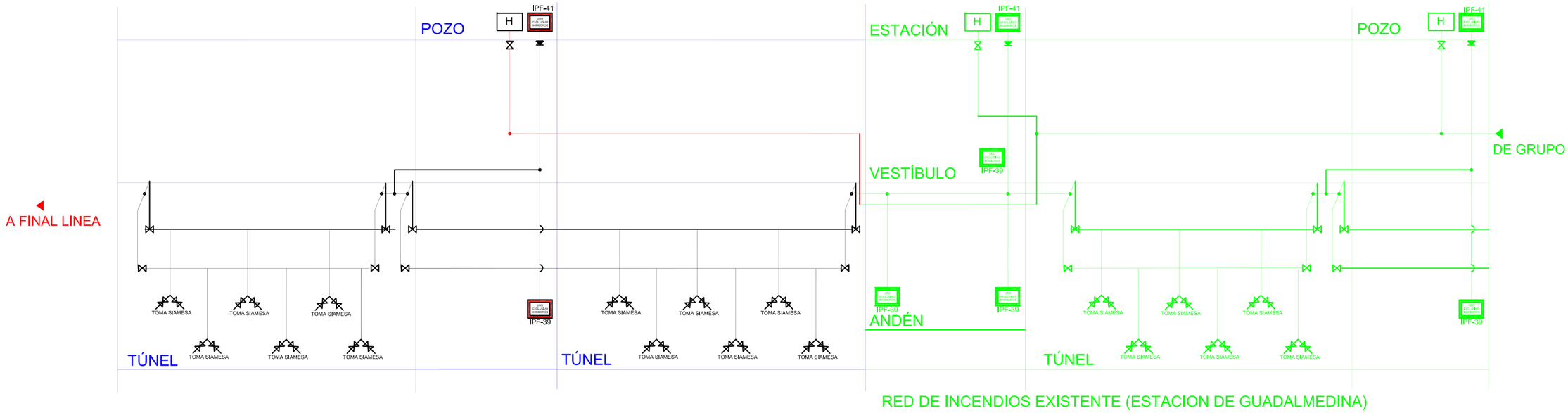

SIMBOLOGÍA EXTINCIÓN

IPF-41	TOMA DE BOMBEROS EXTERIOR
IPF-39	TOMA DE BOMBEROS INTERIOR
	TOMA SIAMESA
H	HIDRANTE EXTERIOR
	RED DE TUBERIA DE HIDRANTES
	RED DE TUBERIA TOMAS DE BOMBEROS

Agencia de Obra Pública de la Junta de Andalucía
CONSEJERÍA DE FOMENTO Y VIVIENDA

AUTOR DEL PLANO: D. HORACIO PEDRAZA MARTINEZ

REVISADO POR: D. JUAN HERRERA MOSCARDÓ

TÍTULO DEL PROYECTO: PROYECTO DE CONSTRUCCIÓN. PROLONGACIÓN DE LA LÍNEA 2 DEL METRO DE MÁLAGA. TRAMO: GUADALMEDINA - HOSPITAL CIVIL

SUSTITUYE A

SUSTITUIDO POR

FECHA: Noviembre - 2015

EXPEDIENTE: T-MM6202/APR0

ESCALA: S/E

FORMATO ORIGINAL UNE A-3

PLANO: ESQUEMA DE PRINCIPIO
RED HIDRANTES Y COLUMNA SECA

NOMBRE DEL FICHERO DIGITAL:

NÚMERO DE PLANO: 2.14.5.1.9

HOJA: 2 DE 2

ESQUEMA DE PRINCIPIO DE AGUA NEBULIZADA EN INSTALACION DE METRO MALAGA

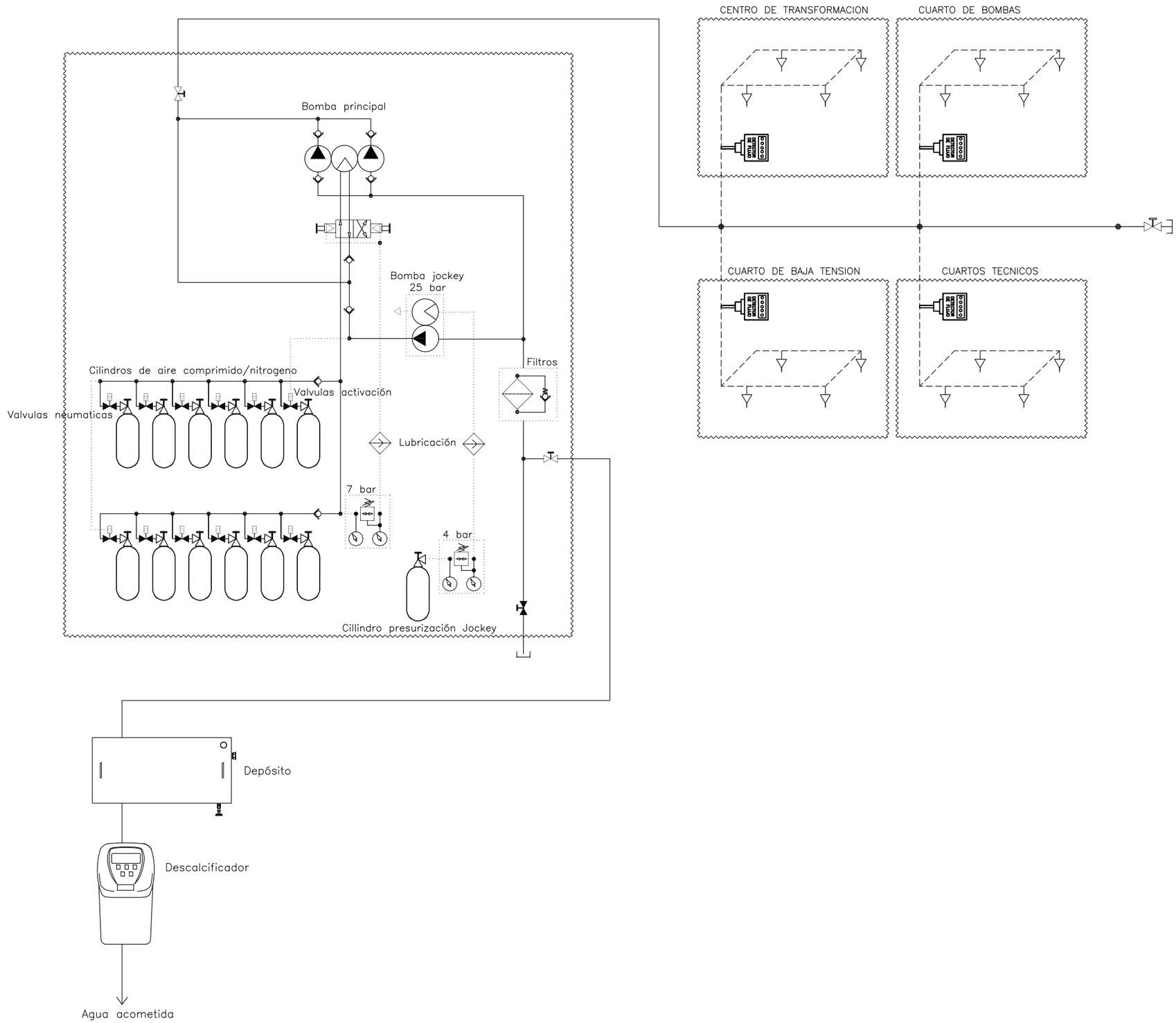

Agencia de Obra Pública de la Junta de Andalucía CONSEJERÍA DE FOMENTO Y VIVIENDA	AUTOR DEL PLANO: D. HORACIO PEDRAZA MARTÍNEZ	REVISADO POR: D. JUAN HERRERA MOSCARDÓ	TÍTULO DEL PROYECTO PROYECTO DE CONSTRUCCIÓN. PROLONGACIÓN DE LA LÍNEA 2 DEL METRO DE MÁLAGA. TRAMO: GUADALMEDINA - HOSPITAL CIVIL	SUSTITUYE A SUSTITUIDO POR	FECHA Noviembre - 2015 EXPEDIENTE T-MM6202/APR0	ESCALA S/E FORMATO ORIGINAL UNE A-3	PLANO ESQUEMA DE PRINCIPIO AGUA NEBULIZADA NOMBRE DEL FICHERO DIGITAL:	NÚMERO DE PLANO 2.14.6.1.10 HOJA 1 DE 1

PARADA TIPO

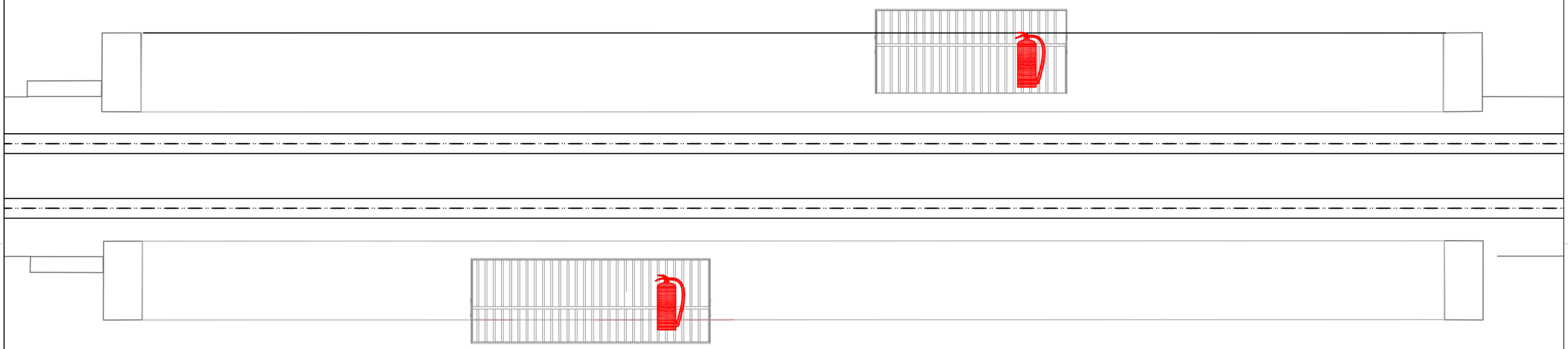

EXTINTOR DE POLVO 6 KG

Agencia de Obra Pública de la Junta de Andalucía CONSEJERÍA DE FOMENTO Y VIVIENDA	AUTOR DEL PLANO: D. HORACIO PEDRAZA MARTINEZ	REVISADO POR: D. JUAN HERRERA MOSCARDO	TÍTULO DEL PROYECTO PROYECTO DE CONSTRUCCIÓN. PROLONGACIÓN DE LA LÍNEA 2 DEL METRO DE MÁLAGA. TRAMO: GUADALMEDINA - HOSPITAL CIVIL	SUSTITUYE A SUSTITUIDO POR	FECHA Noviembre - 2015 EXPEDIENTE T-MM6202/APR0	ESCALA 1/200 FORMATO ORIGINAL UNE A-3	PLANO TRAMO SUPERFICIE EXTINCIÓN INCENDIOS NOMBRE DEL FICHERO DIGITAL:	NÚMERO DE PLANO 2.14.5.2.1 HOJA 1 DE 1

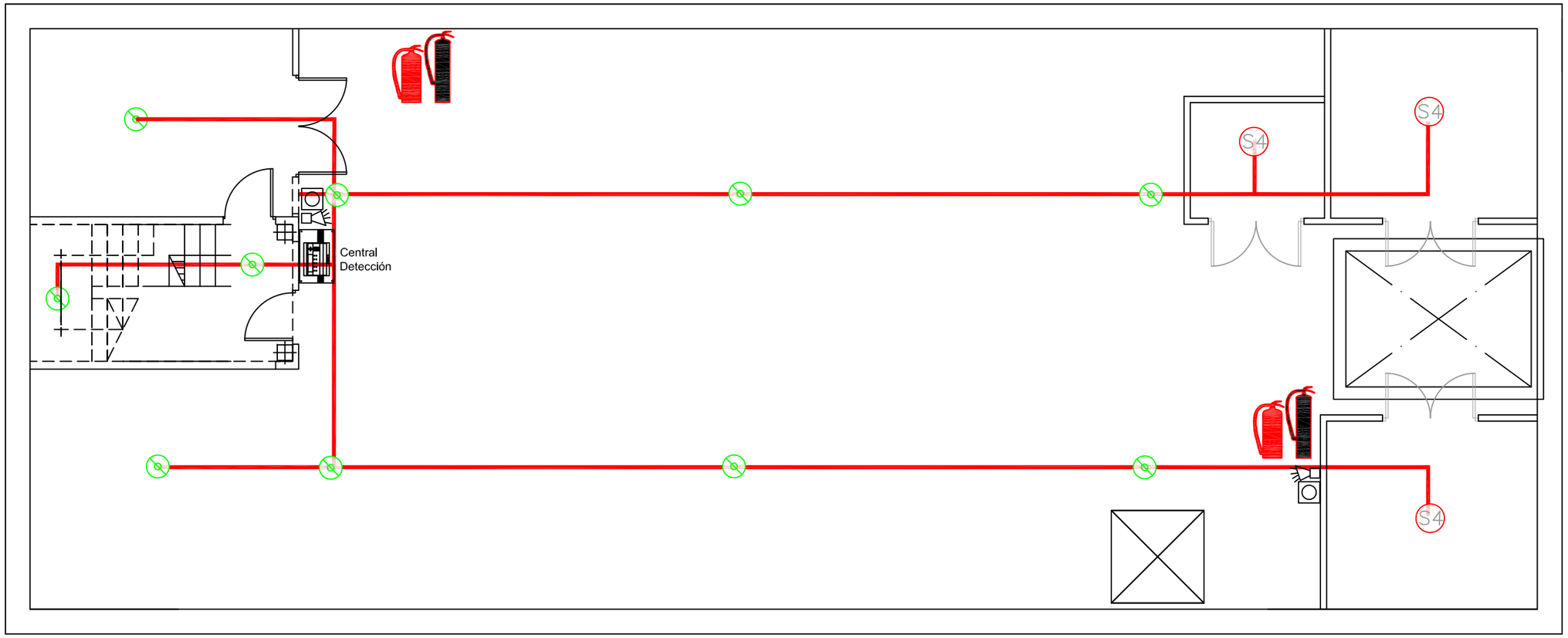

LEYENDA

- CENTRAL DE DETECCIÓN Y ALARMA DE INCENDIOS ANALÓGICA
- LAZO
- SENSOR ÓPTICO/TÉRMICO ANALÓGICO
- PULSADOR MANUAL DE ALARMA DIRECCIONABLE
- SENSOR ÓPT/TÉRM/IR/CO ANALÓGICO
- SIRENA ACÚSTICA I LUMINOSA DIRECCIONABLE

LEYENDA

- EXTINTOR DE POLVO 6 KG
- EXTINTOR DE CO2 5 KG

Agencia de Obra Pública de la Junta de Andalucía CONSEJERÍA DE FOMENTO Y VIVIENDA	AUTOR DEL PLANO: D. HORACIO PEDRAZA MARTÍNEZ	REVISADO POR: D. JUAN HERRERA MOSCARDÓ	TÍTULO DEL PROYECTO PROYECTO DE CONSTRUCCIÓN. PROLONGACIÓN DE LA LÍNEA 2 DEL METRO DE MÁLAGA. TRAMO: GUADALMEDINA - HOSPITAL CIVIL	SUSTITUYE A SUSTITUIDO POR	FECHA Noviembre - 2015 EXPEDIENTE T-MM6202/APR0	ESCALA 1/75 FORMATO ORIGINAL UNE A-3	PLANO CT FINAL DE LINEA DETECCIÓN-EXTINCIÓN INCENDIOS NOMBRE DEL FICHERO DIGITAL:	NÚMERO DE PLANO 2.14.5.3.1 HOJA 1 DE 1

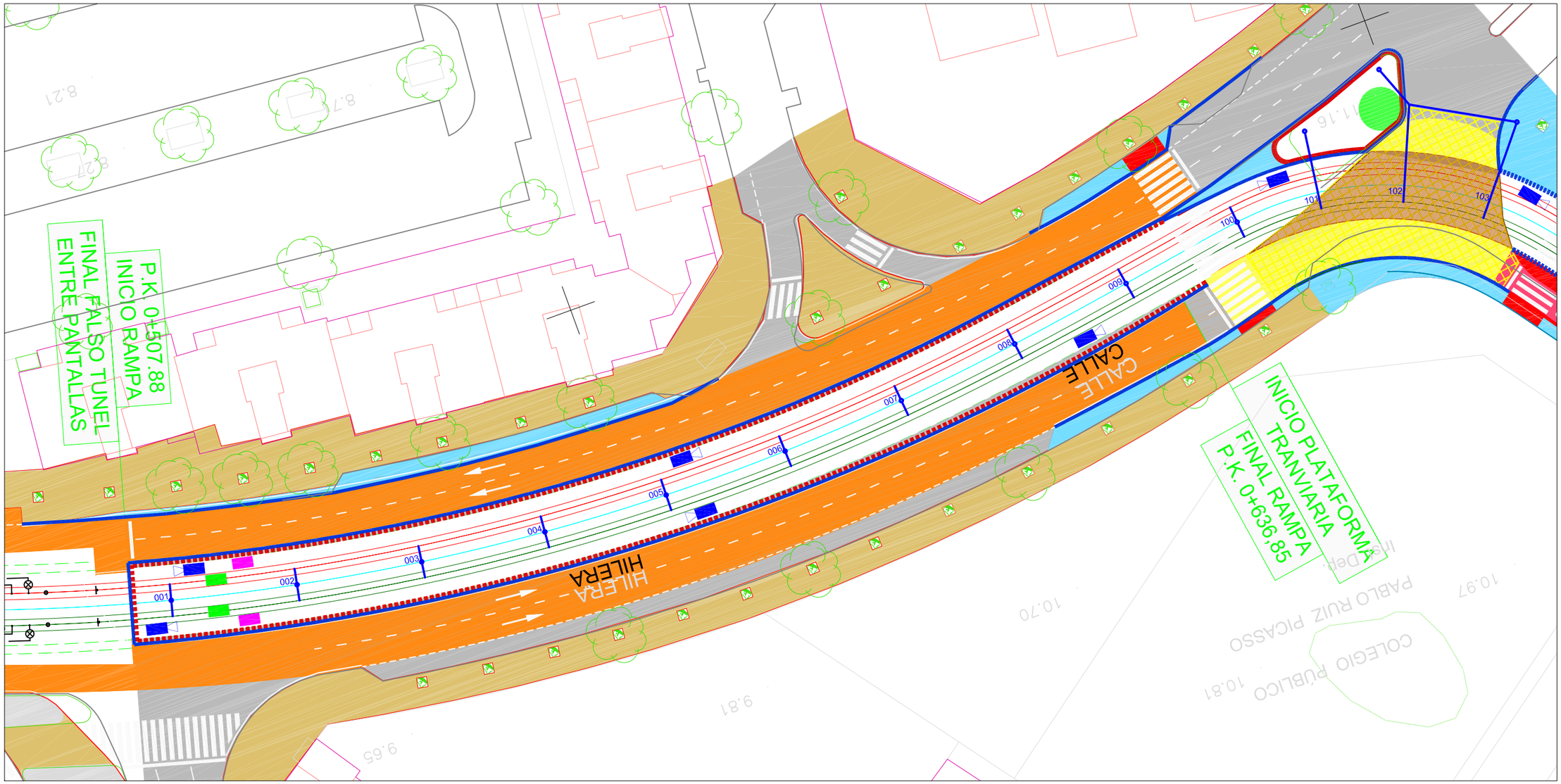

CAMARA CCTV TRAZADO

CAMARA CCTV MARQUESINA

ESPIRAS

INFRARROJOS

Agencia de Obra Pública de la Junta de Andalucía CONSEJERÍA DE FOMENTO Y VIVIENDA	AUTOR DEL PLANO: D. HORACIO PEDRAZA MARTINEZ	REVISADO POR: D. JUAN HERRERA MOSCARDÓ	TÍTULO DEL PROYECTO PROYECTO DE CONSTRUCCIÓN. PROLONGACIÓN DE LA LÍNEA 2 DEL METRO DE MÁLAGA. TRAMO: GUADALMEDINA - HOSPITAL CIVIL	SUSTITUYE A SUSTITUIDO POR	FECHA Noviembre - 2015 EXPEDIENTE T-MM6202/APR0	ESCALA 1/500 FORMATO ORIGINAL UNE A-3	PLANO PLANTA GENERAL CCTV NOMBRE DEL FICHERO DIGITAL:	NÚMERO DE PLANO 2.14.6.1 HOJA 1 DE 8

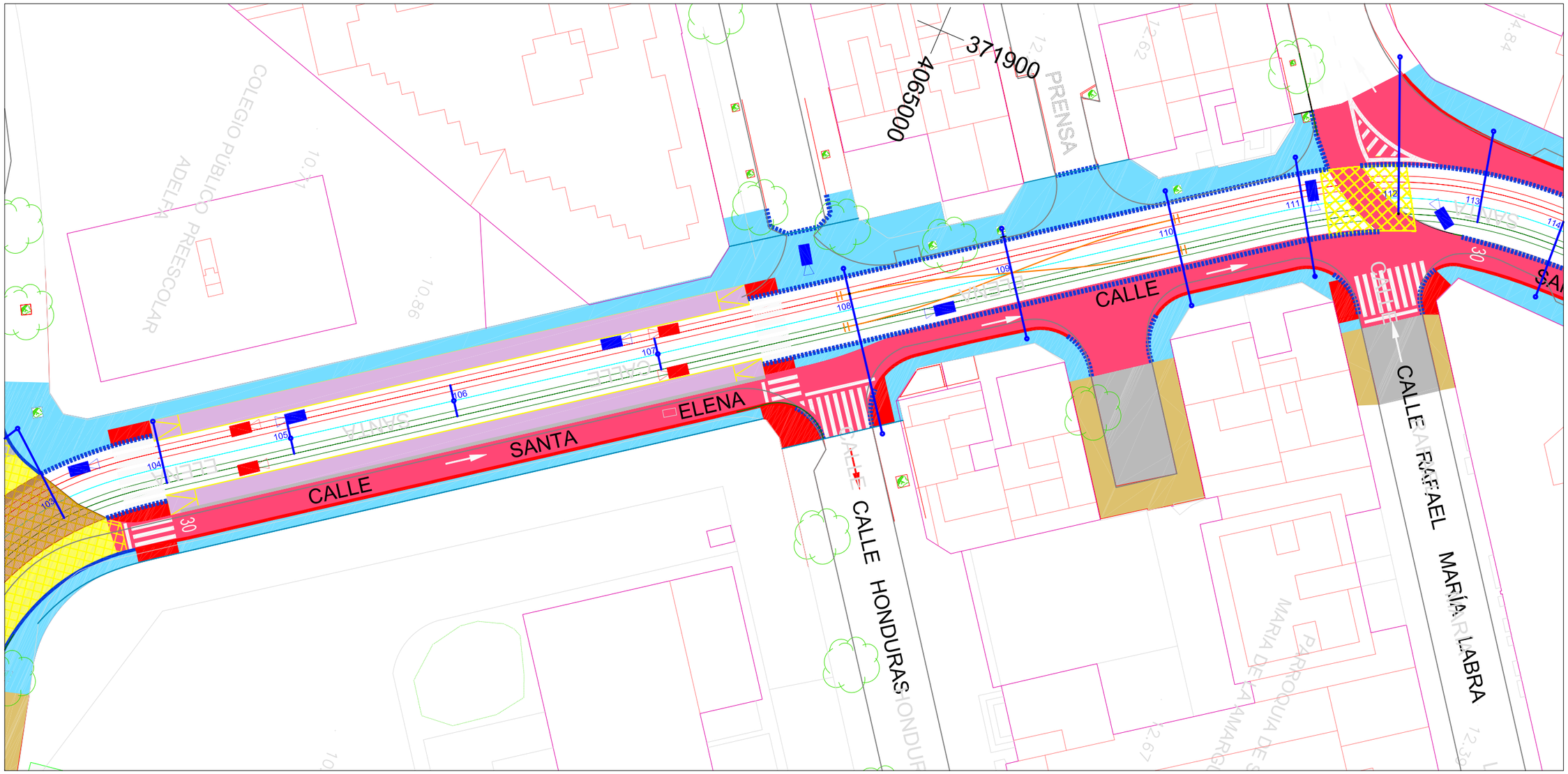

CAMARA CCTV TRAZADO

CAMARA CCTV MARQUESINA

ESPIRAS

INFRARROJOS

Agencia de Obra Pública de la Junta de Andalucía CONSEJERÍA DE FOMENTO Y VIVIENDA	AUTOR DEL PLANO: D. HORACIO PEDRAZA MARTÍNEZ	REVISADO POR: D. JUAN HERRERA MOSCARDÓ	TÍTULO DEL PROYECTO PROYECTO DE CONSTRUCCIÓN. PROLONGACIÓN DE LA LÍNEA 2 DEL METRO DE MÁLAGA. TRAMO: GUADALMEDINA - HOSPITAL CIVIL	SUSTITUYE A SUSTITUIDO POR	FECHA Noviembre - 2015 EXPEDIENTE T-MM6202/APR0	ESCALA 1/500 FORMATO ORIGINAL UNE A-3	PLANO PLANTA GENERAL CCTV NOMBRE DEL FICHERO DIGITAL:	NÚMERO DE PLANO 2.14.6.1 HOJA 2 DE 8

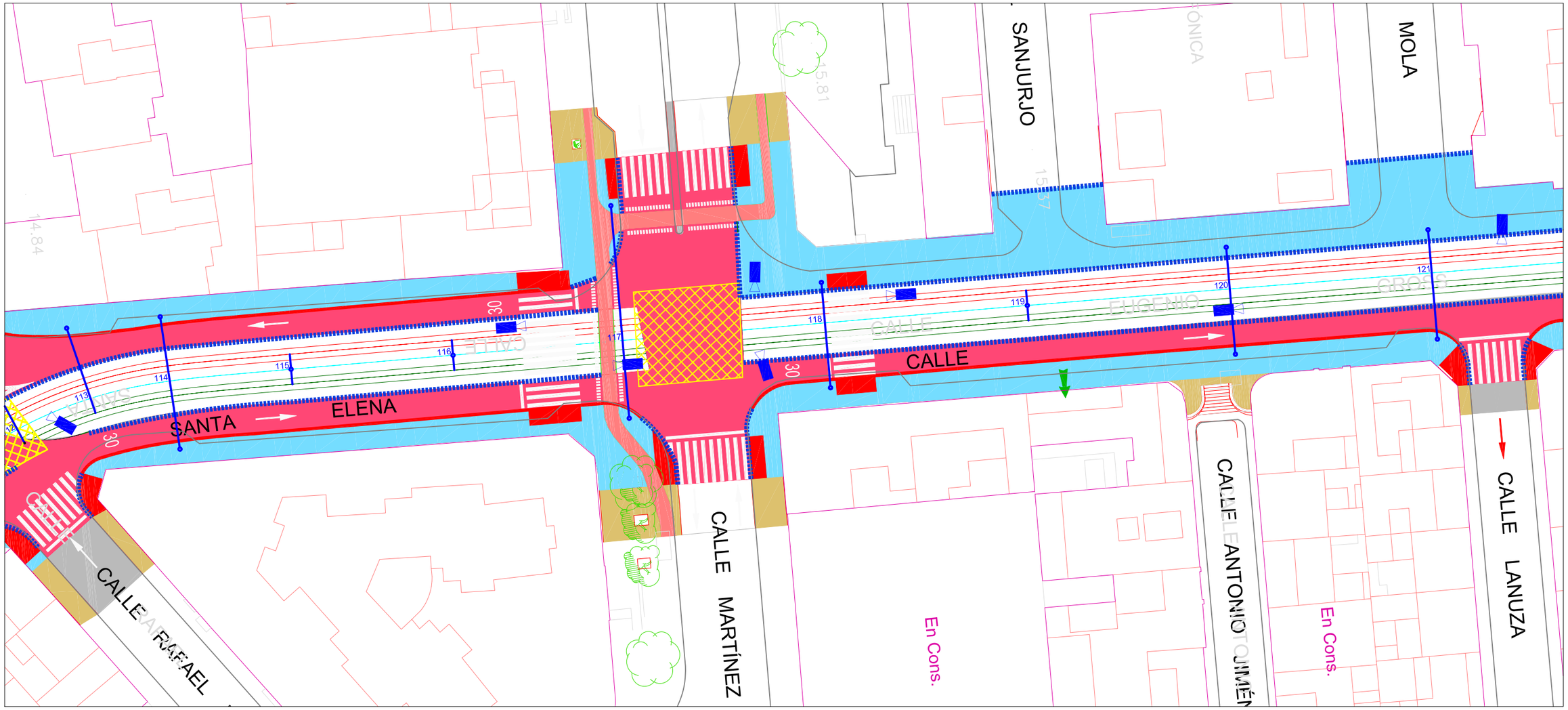

CAMARA CCTV TRAZADO

CAMARA CCTV MARQUESINA

ESPIRAS

INFRARROJOS

Agencia de Obra Pública de la Junta de Andalucía
CONSEJERÍA DE FOMENTO Y VIVIENDA

AUTOR DEL PLANO: D. HORACIO PEDRAZA MARTÍNEZ

REVISADO POR: D. JUAN HERRERA MOSQUERA

TÍTULO DEL PROYECTO: PROYECTO DE CONSTRUCCIÓN. PROLONGACIÓN DE LA LÍNEA 2 DEL METRO DE MÁLAGA. TRAMO: GUADALMEDINA - HOSPITAL CIVIL

SUSTITUYE A

SUSTITUIDO POR

FECHA: Noviembre - 2015

EXPEDIENTE: T-MM6202/APR0

ESCALA: 1/500

FORMATO ORIGINAL UNE A-3

PLANO: PLANTA GENERAL CCTV

NOMBRE DEL FICHERO DIGITAL:

NÚMERO DE PLANO: 2.14.6.1

HOJA: 3 DE 8

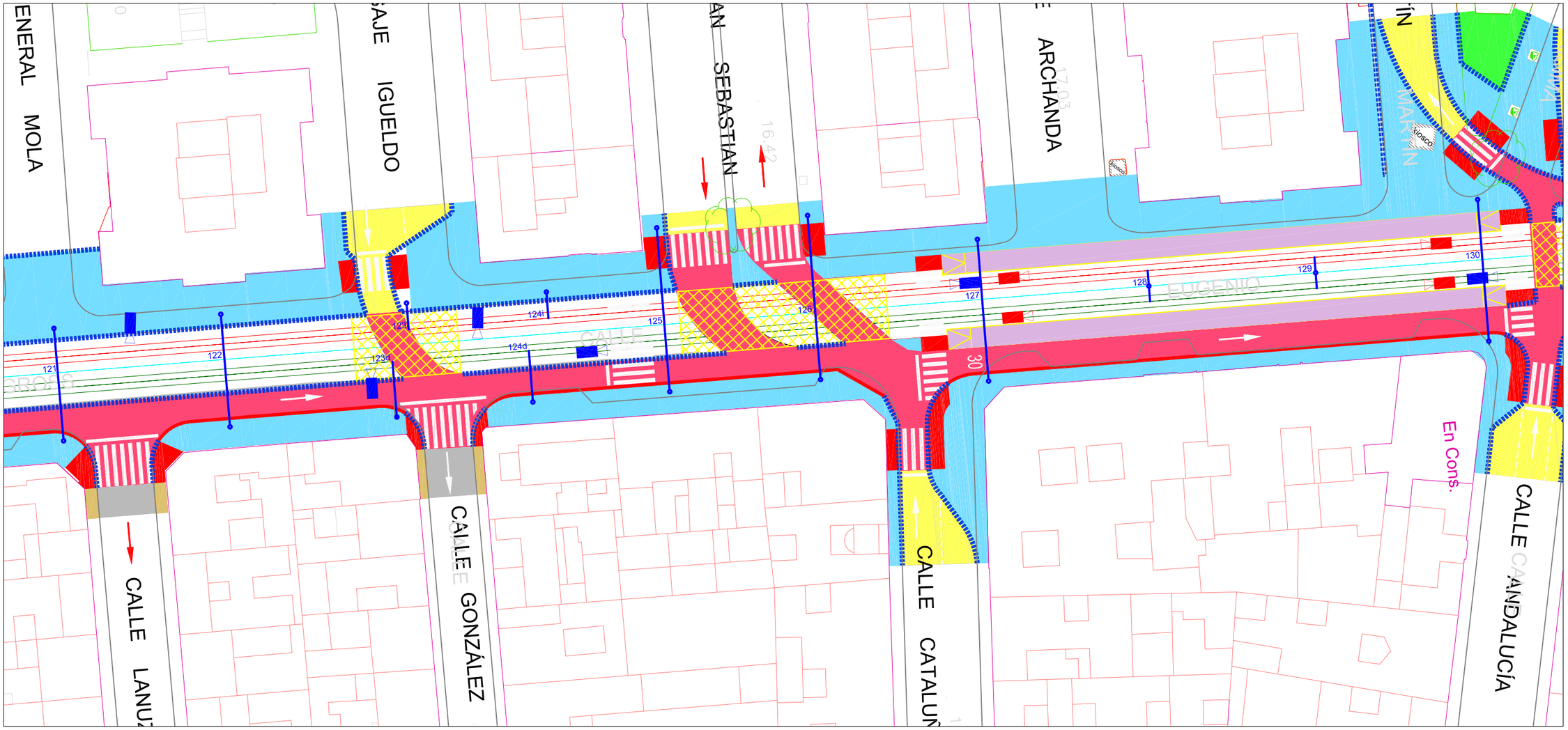

CAMARA CCTV TRAZADO

CAMARA CCTV MARQUESINA

ESPIRAS

INFRARROJOS

Agencia de Obra Pública de la Junta de Andalucía
CONSEJERÍA DE FOMENTO Y VIVIENDA

AUTOR DEL PLANO: D. HORACIO PEDRAZA MARTÍNEZ

REVISADO POR: D. JUAN HERRERA MOSCARDÓ

TÍTULO DEL PROYECTO: PROYECTO DE CONSTRUCCIÓN. PROLONGACIÓN DE LA LÍNEA 2 DEL METRO DE MÁLAGA. TRAMO: GUADALMEDINA - HOSPITAL CIVIL

SUSTITUYE A

SUSTITUIDO POR

FECHA: Noviembre - 2015

EXPEDIENTE: T-MM6202/APR0

ESCALA: 1/500

FORMATO ORIGINAL UNE A-3

PLANO: PLANTA GENERAL CCTV

NOMBRE DEL FICHERO DIGITAL:

NÚMERO DE PLANO: 2.14.6.1

HOJA: 4 DE 8

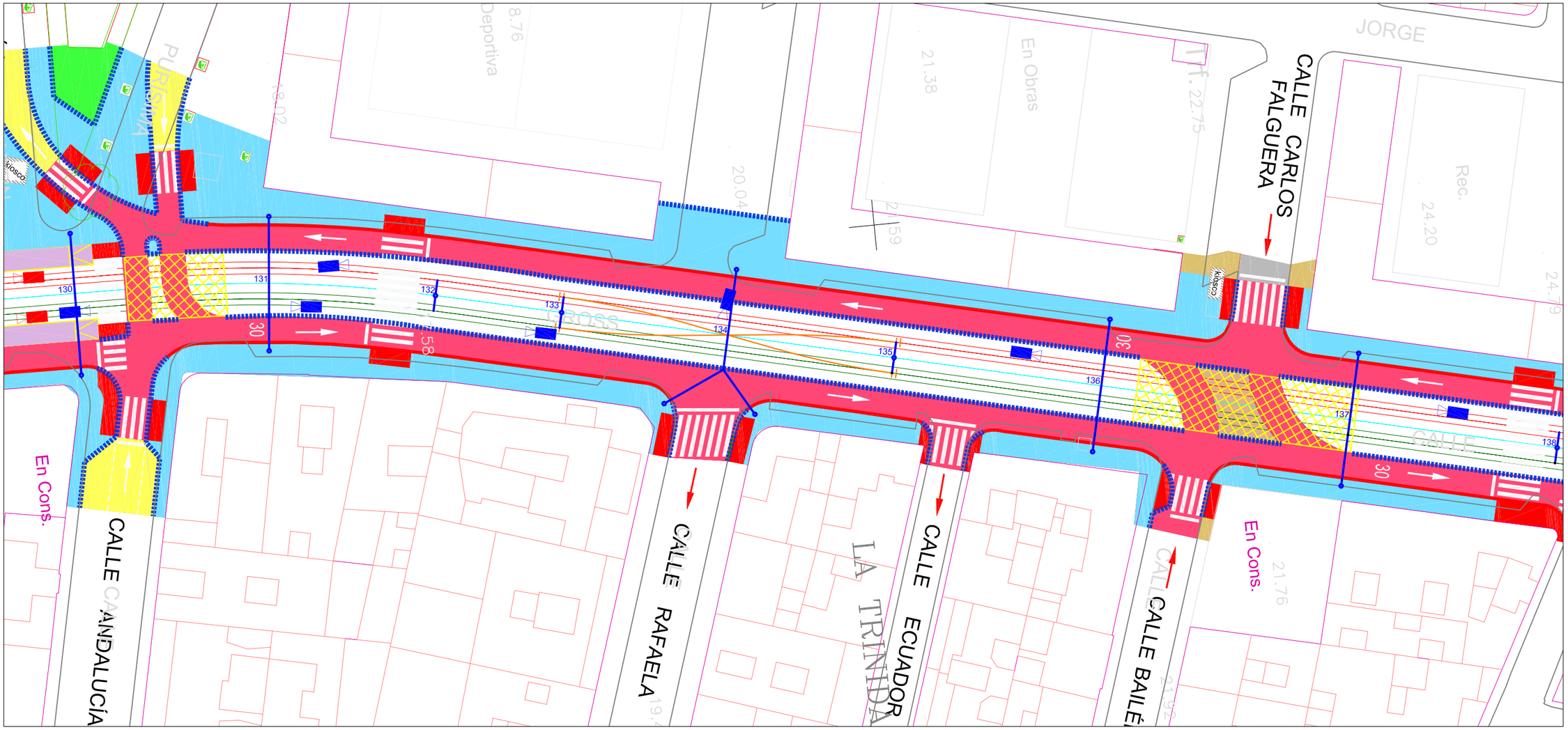

CAMARA CCTV TRAZADO

CAMARA CCTV MARQUESINA

ESPIRAS

INFRARROJOS

Agencia de Obra Pública de la Junta de Andalucía CONSEJERÍA DE FOMENTO Y VIVIENDA	AUTOR DEL PLANO: D. HORACIO PEDRAZA MARTÍNEZ	REVISADO POR: D. JUAN HERRERA MOSQUERA	TÍTULO DEL PROYECTO PROYECTO DE CONSTRUCCIÓN. PROLONGACIÓN DE LA LÍNEA 2 DEL METRO DE MÁLAGA. TRAMO: GUADALMEDINA - HOSPITAL CIVIL	SUSTITUYE A SUSTITUIDO POR	FECHA Noviembre - 2015 EXPEDIENTE T-MM6202/APR0	ESCALA 1/500 FORMATO ORIGINAL UNE A-3	PLANO PLANTA GENERAL CCTV NOMBRE DEL FICHERO DIGITAL:	NÚMERO DE PLANO 2.14.6.1 HOJA 5 DE 8

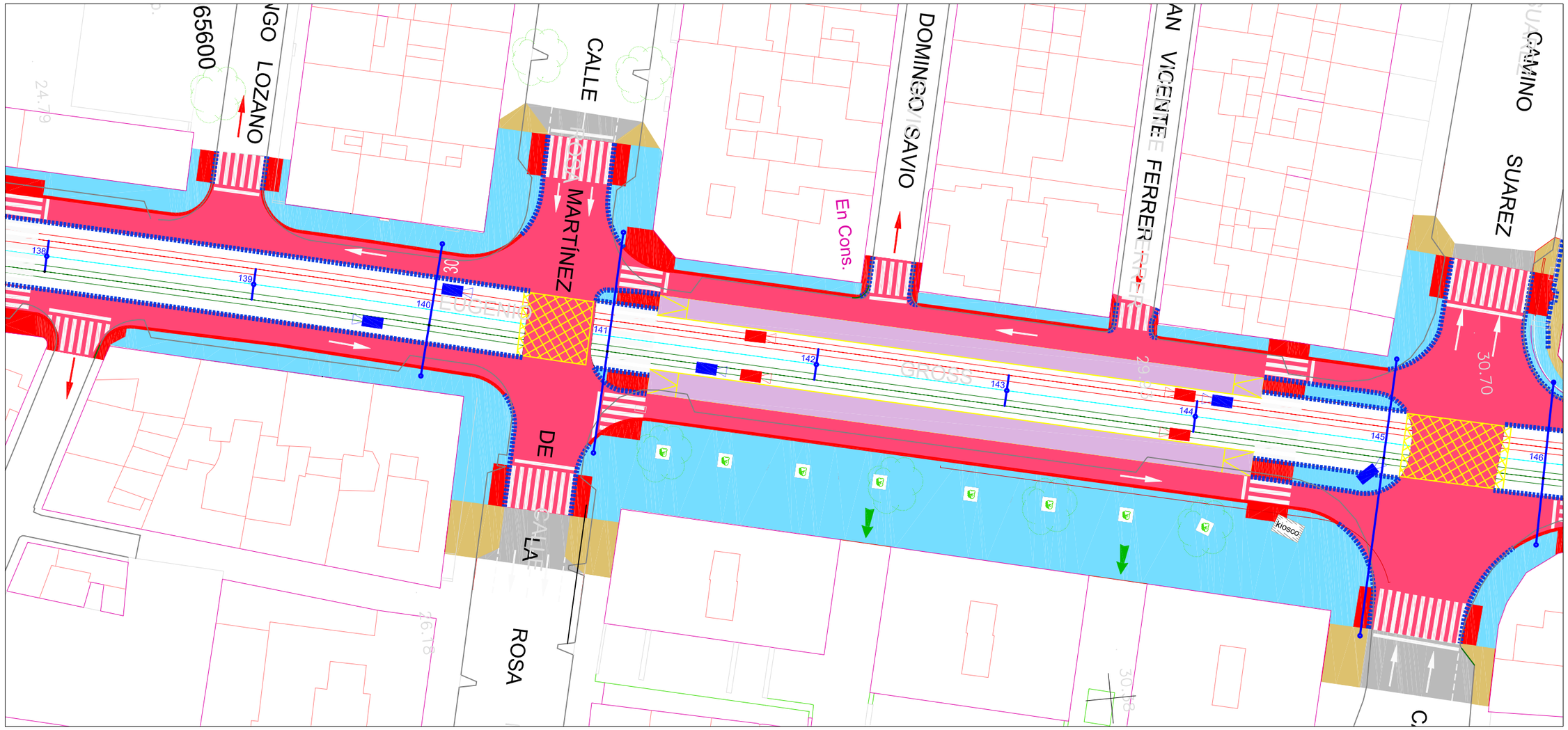

CAMARA CCTV TRAZADO

CAMARA CCTV MARQUESINA

ESPIRAS

INFRARROJOS

Agencia de Obra Pública de la Junta de Andalucía CONSEJERÍA DE FOMENTO Y VIVIENDA	AUTOR DEL PLANO: D. HORACIO PEDRAZA MARTÍNEZ	REVISADO POR: D. JUAN HERRERA MOSQUERA	TÍTULO DEL PROYECTO PROYECTO DE CONSTRUCCIÓN. PROLONGACIÓN DE LA LÍNEA 2 DEL METRO DE MÁLAGA. TRAMO: GUADALMEDINA - HOSPITAL CIVIL	SUSTITUYE A SUSTITUIDO POR	FECHA Noviembre - 2015 EXPEDIENTE T-MM6202/APR0	ESCALA 1/500 FORMATO ORIGINAL UNE A-3	PLANO PLANTA GENERAL CCTV NOMBRE DEL FICHERO DIGITAL:	NÚMERO DE PLANO 2.14.6.1 HOJA 6 DE 8

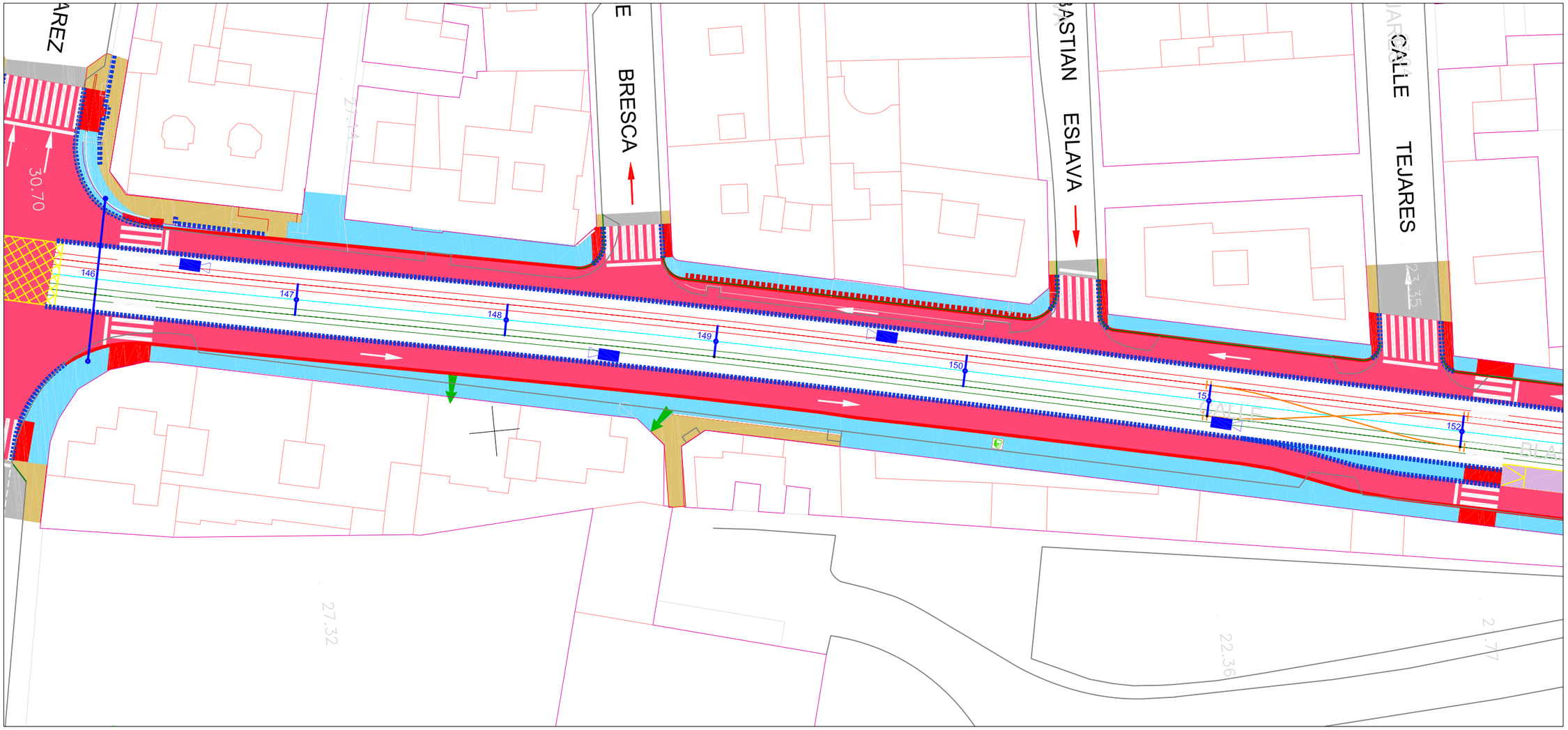

CAMARA CCTV TRAZADO

CAMARA CCTV MARQUESINA

ESPIRAS

INFRARROJOS

Agencia de Obra Pública de la Junta de Andalucía
CONSEJERÍA DE FOMENTO Y VIVIENDA

AUTOR DEL PLANO:	REVISADO POR:	TÍTULO DEL PROYECTO	SUSTITUYE A	FECHA	ESCALA	PLANO	NÚMERO DE PLANO
D. HORACIO PEDRAZA MARTÍNEZ	D. JUAN HERRERA MOSCARDÓ	PROYECTO DE CONSTRUCCIÓN. PROLONGACIÓN DE LA LÍNEA 2 DEL METRO DE MÁLAGA. TRAMO: GUADALMEDINA - HOSPITAL CIVIL	SUSTITUIDO POR	Noviembre - 2015	1/500	PLANTA GENERAL CCTV	2.14.6.1
				EXPEDIENTE T-MM6202/APR0	FORMATO ORIGINAL UNE A-3	NOMBRE DEL FICHERO DIGITAL:	HOJA 7 DE 8

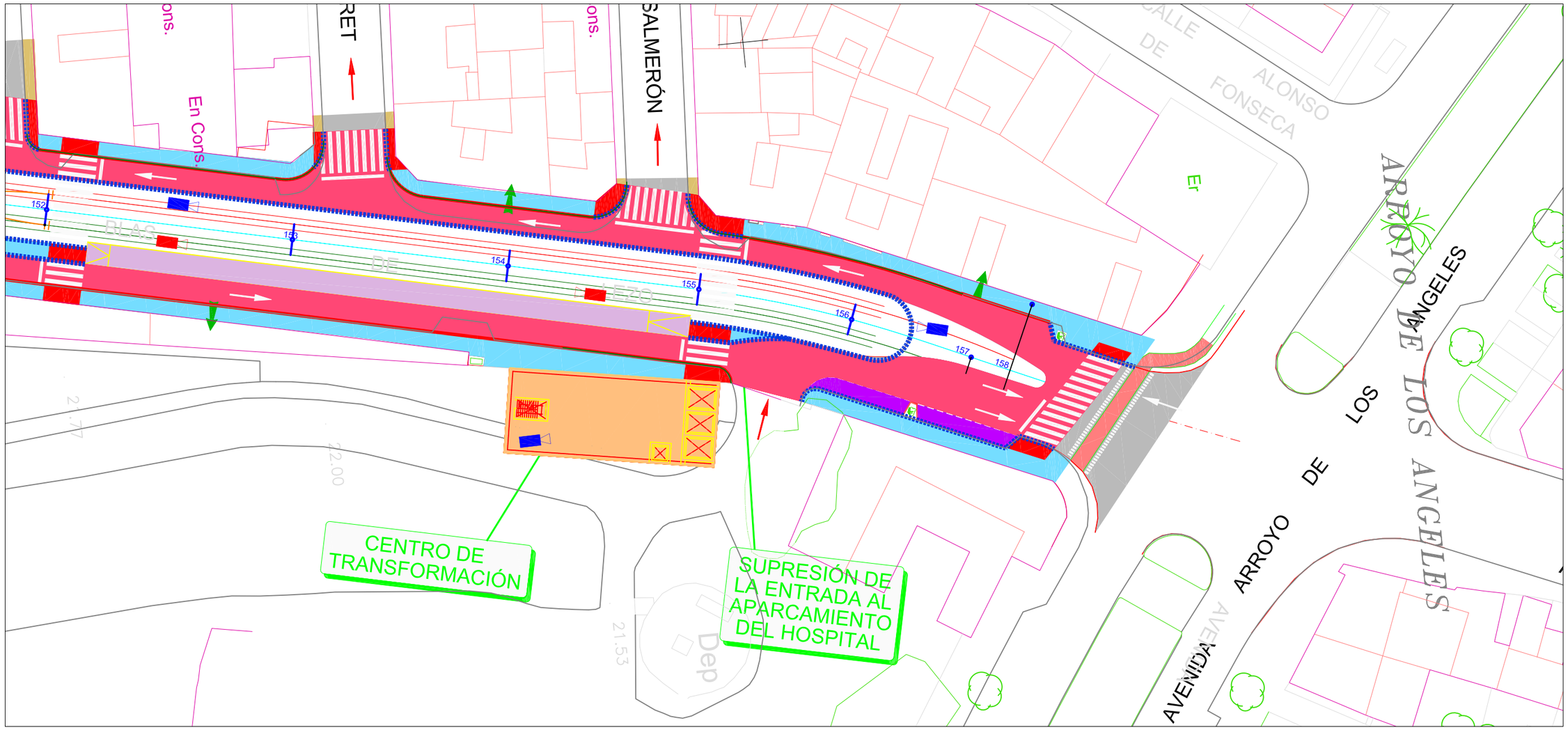

CAMARA CCTV TRAZADO

CAMARA CCTV MARQUESINA

ESPIRAS

INFRARROJOS

Agencia de Obra Pública de la Junta de Andalucía CONSEJERÍA DE FOMENTO Y VIVIENDA	AUTOR DEL PLANO: D. HORACIO PEDRAZA MARTÍNEZ	REVISADO POR: D. JUAN HERRERA MOSCARDÓ	TÍTULO DEL PROYECTO PROYECTO DE CONSTRUCCIÓN. PROLONGACIÓN DE LA LÍNEA 2 DEL METRO DE MÁLAGA. TRAMO: GUADALMEDINA - HOSPITAL CIVIL	SUSTITUYE A SUSTITUIDO POR	FECHA Noviembre - 2015 EXPEDIENTE T-MM6202/APR0	ESCALA 1/500 FORMATO ORIGINAL UNE A-3	PLANO PLANTA GENERAL CCTV NOMBRE DEL FICHERO DIGITAL:	NÚMERO DE PLANO 2.14.6.1 HOJA 8 DE 8

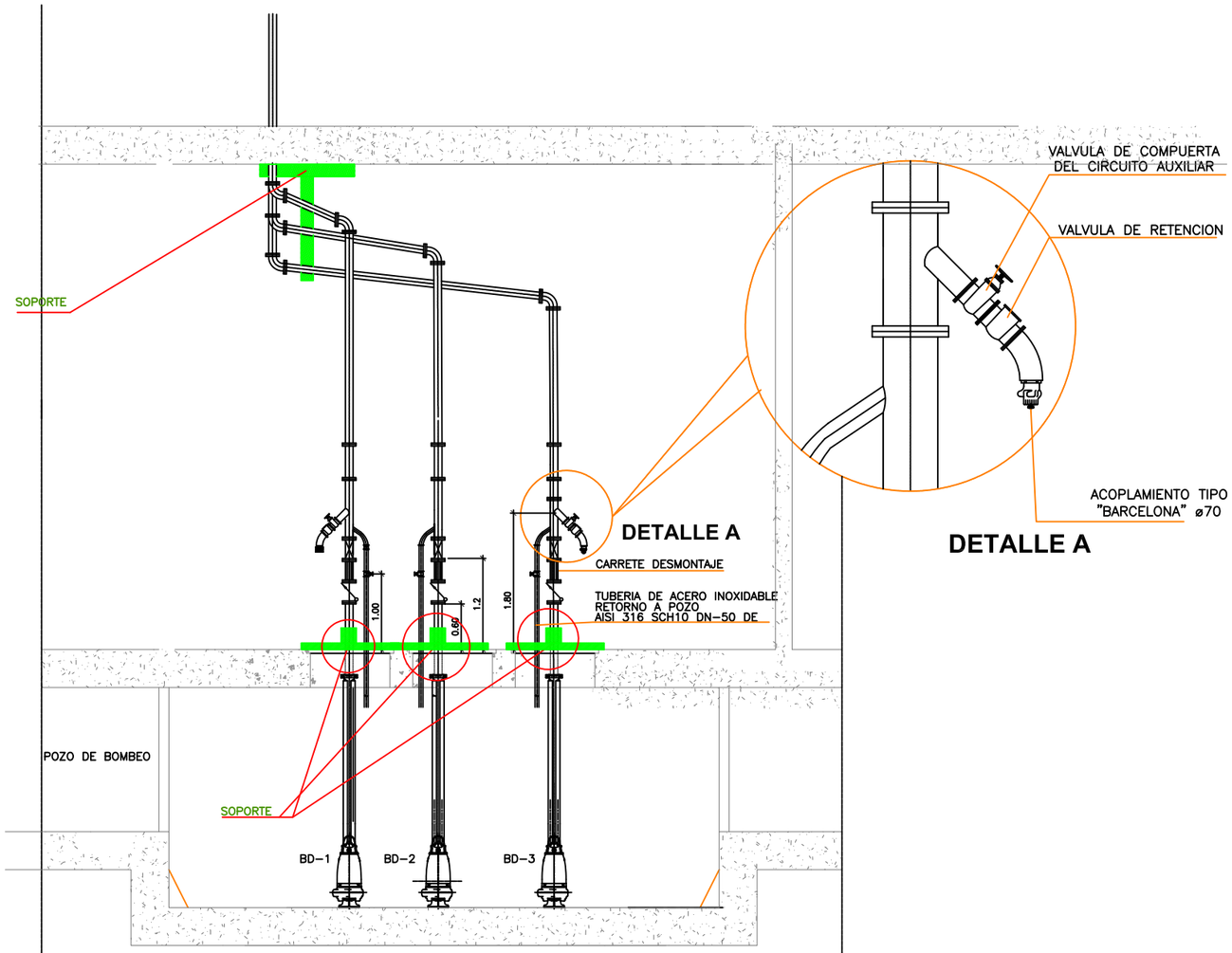

SECCIÓN ALZADO A-A'

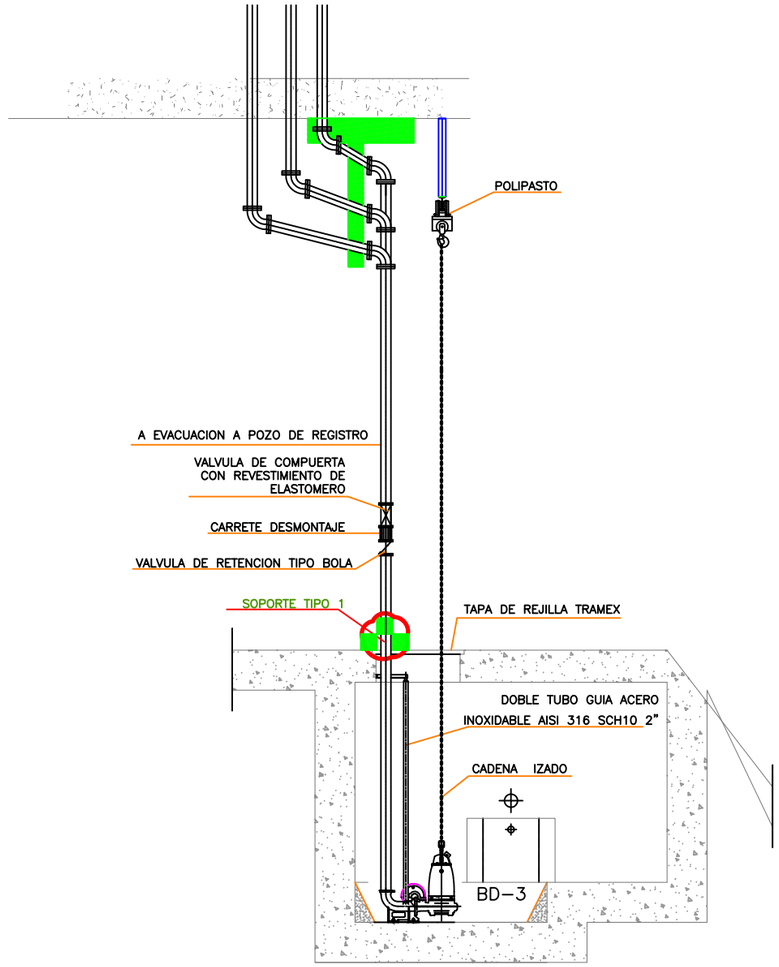

SECCIÓN ALZADO B-B´

Agencia de Obra Pública de la Junta de Andalucía CONSEJERÍA DE FOMENTO Y VIVIENDA	AUTOR DEL PLANO: D. HORACIO PEDRAZA MARTINEZ	REVISADO POR: D. JUAN HERRERA MOSCARDÓ	TÍTULO DEL PROYECTO PROYECTO DE CONSTRUCCIÓN. PROLONGACIÓN DE LA LÍNEA 2 DEL METRO DE MÁLAGA. TRAMO: GUADALMEDINA - HOSPITAL CIVIL	SUSTITUYE A SUSTITUIDO POR	FECHA Noviembre - 2015 EXPEDIENTE T-MM6202/APR0	ESCALA 1/75 FORMATO ORIGINAL UNE A-3	PLANO DETALLE POZO DE BOMBEO NOMBRE DEL FICHERO DIGITAL:	NÚMERO DE PLANO 2.14.7.1 HOJA 1 DE 1

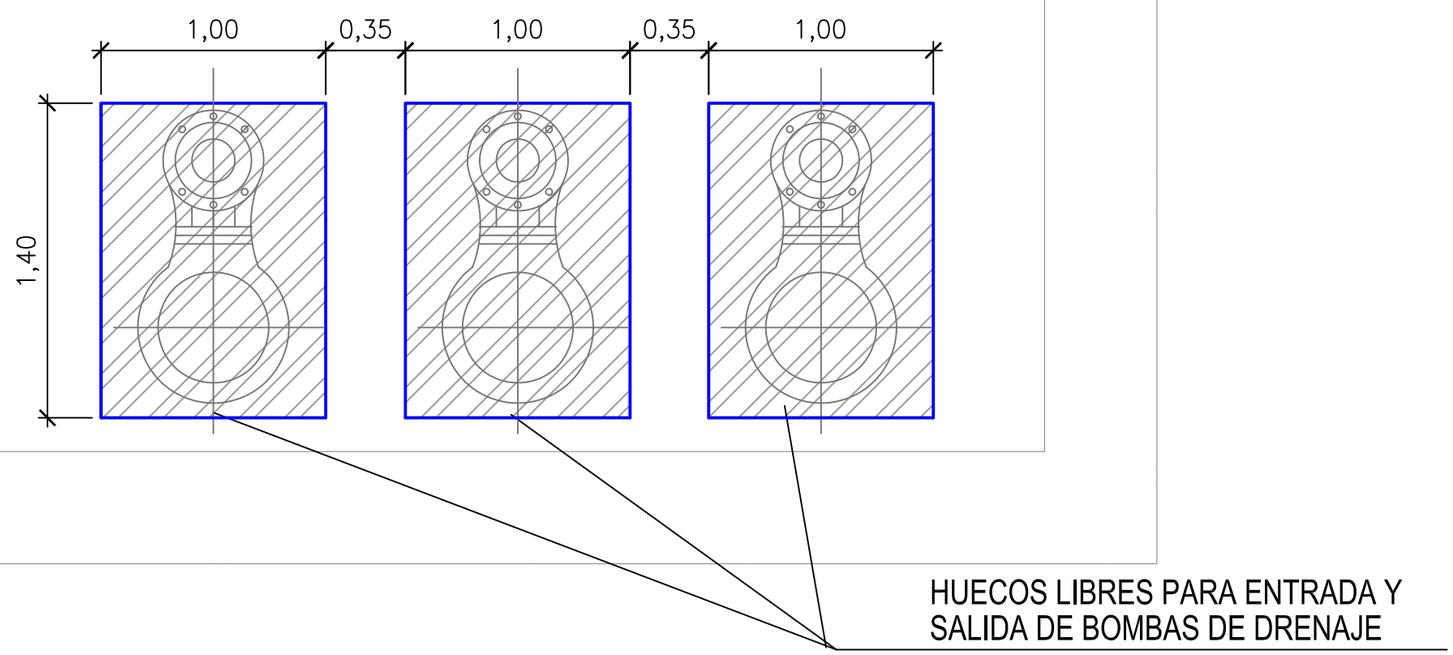

POZO DE BOMBEO

Agencia de Obra Pública de la Junta de Andalucía CONSEJERÍA DE FOMENTO Y VIVIENDA	AUTOR DEL PLANO: D. HORACIO PEDRAZA MARTÍNEZ	REVISADO POR: D. JUAN HERRERA MOSCARDÓ	TÍTULO DEL PROYECTO PROYECTO DE CONSTRUCCIÓN. PROLONGACIÓN DE LA LÍNEA 2 DEL METRO DE MÁLAGA. TRAMO: GUADALMEDINA - HOSPITAL CIVIL	SUSTITUYE A SUSTITUIDO POR	FECHA Noviembre - 2015 EXPEDIENTE T-MM6202/APR0	ESCALA S/E FORMATO ORIGINAL UNE A-3	PLANO DETALLE HUECOS BOMBAS DRENAJE NOMBRE DEL FICHERO DIGITAL:	NÚMERO DE PLANO 2.14.7.2 HOJA 1 DE 1

PARADA 1 - SANTA ELENA

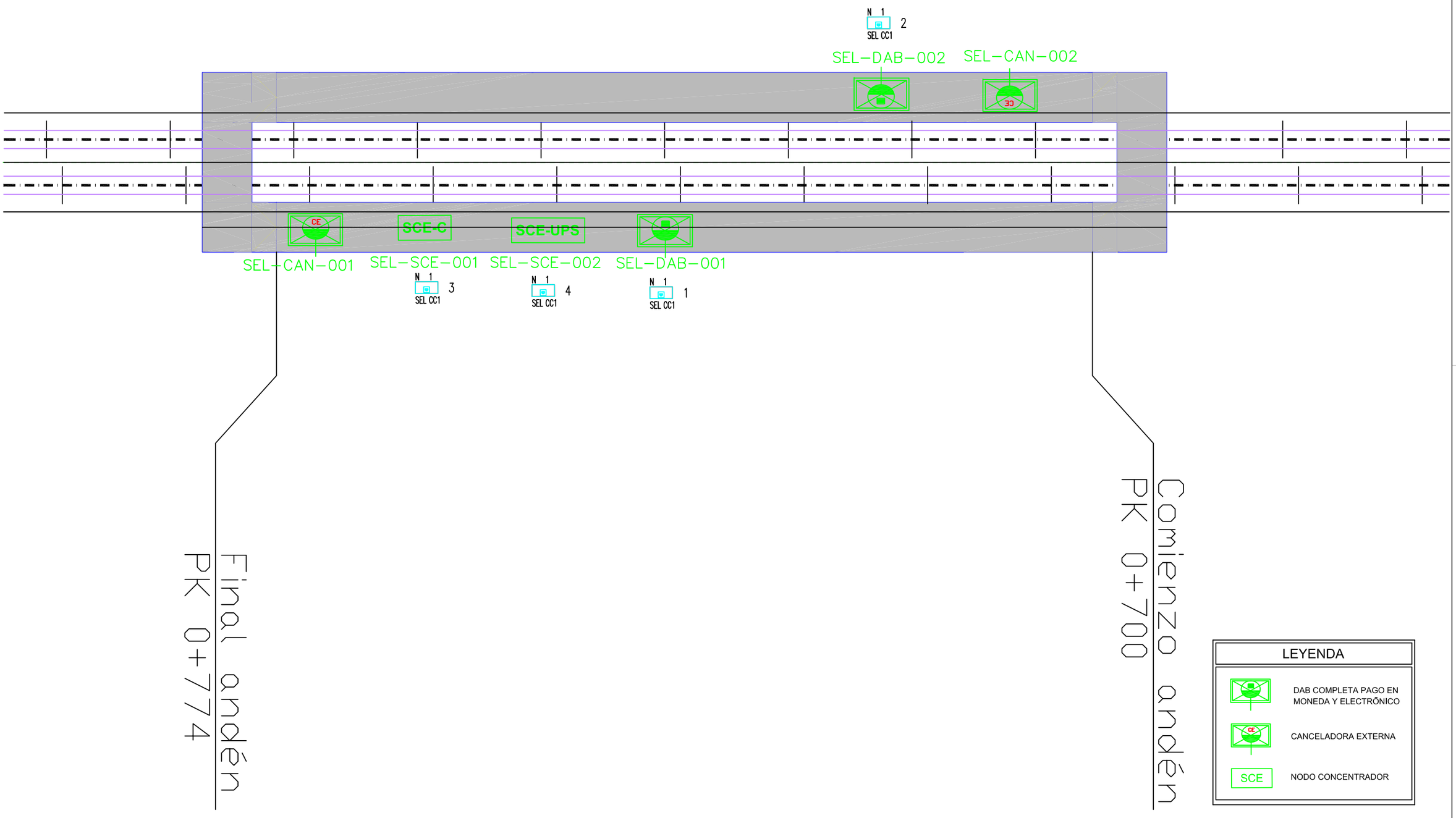

Agencia de Obra Pública de la Junta de Andalucía CONSEJERÍA DE FOMENTO Y VIVIENDA	AUTOR DEL PLANO: D. HORACIO PEDRAZA MARTÍNEZ	REVISADO POR: D. JUAN HERRERA MOSCARDÓ	TÍTULO DEL PROYECTO PROYECTO DE CONSTRUCCIÓN. PROLONGACIÓN DE LA LÍNEA 2 DEL METRO DE MÁLAGA. TRAMO: GUADALMEDINA - HOSPITAL CIVIL	SUSTITUYE A SUSTITUIDO POR	FECHA Noviembre - 2015 EXPEDIENTE T-MM6202/APR0	ESCALA 1/300 FORMATO ORIGINAL UNE A-3	PLANO PLANTA GENERAL BILLETAJE PARADA 1 - SANTA ELENA NOMBRE DEL FICHERO DIGITAL:	NÚMERO DE PLANO 2.14.8.1 HOJA 1 DE 4

PARADA 2 - EUGENIO GROSS

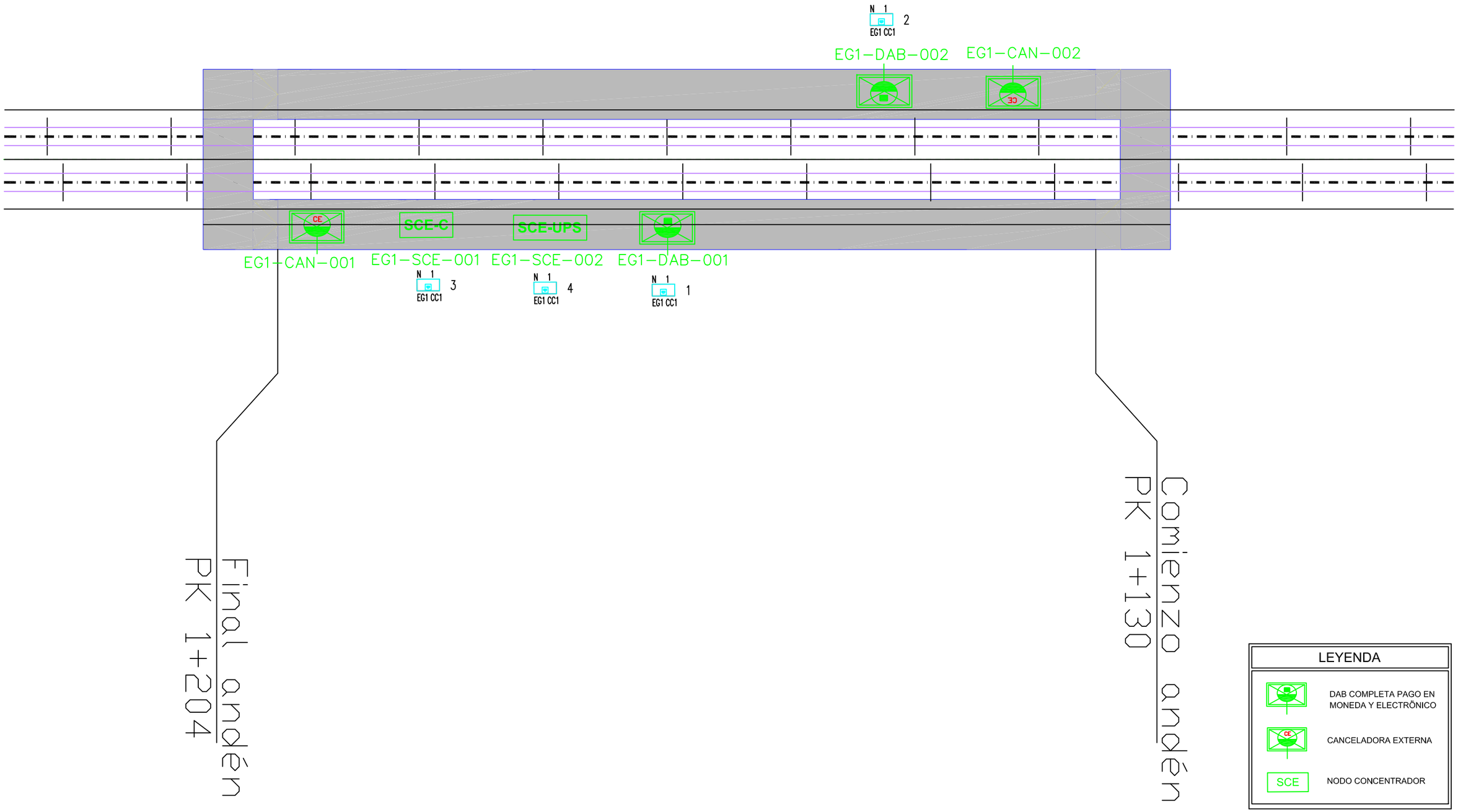

Agencia de Obra Pública de la Junta de Andalucía CONSEJERÍA DE FOMENTO Y VIVIENDA	AUTOR DEL PLANO: D. HORACIO PEDRAZA MARTÍNEZ	REVISADO POR: D. JUAN HERRERA MOSCARDÓ	TÍTULO DEL PROYECTO PROYECTO DE CONSTRUCCIÓN. PROLONGACIÓN DE LA LÍNEA 2 DEL METRO DE MÁLAGA. TRAMO: GUADALMEDINA - HOSPITAL CIVIL	SUSTITUYE A SUSTITUIDO POR	FECHA Noviembre - 2015 EXPEDIENTE T-MM6202/APR0	ESCALA 1/300 FORMATO ORIGINAL UNE A-3	PLANO PLANTA GENERAL BILLETAJE PARADA 2 - EUGENIO GROSS NOMBRE DEL FICHERO DIGITAL:	NÚMERO DE PLANO 2.14.8.1 HOJA 2 DE 4

PARADA 3 - BLAS DE LEZO

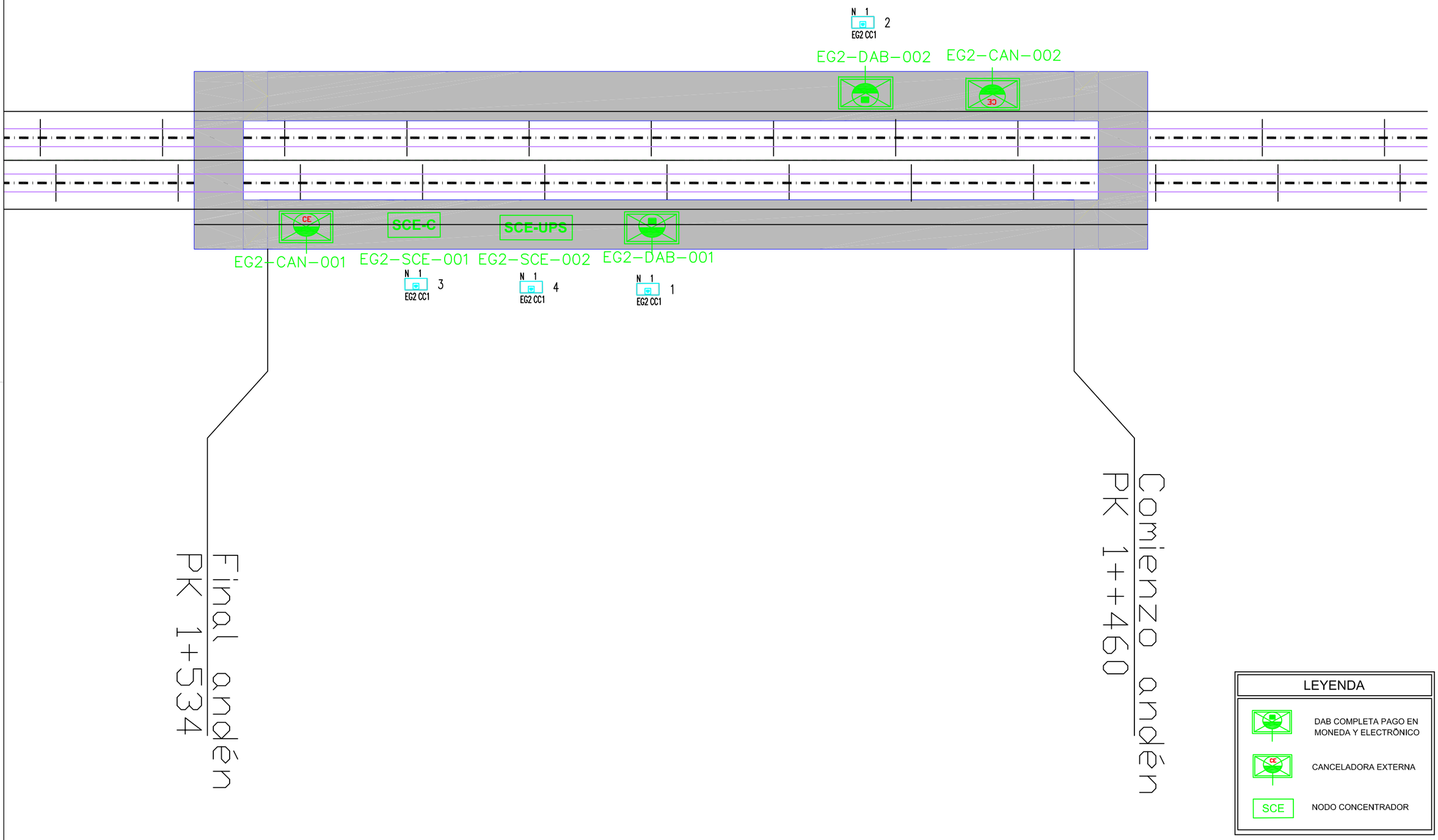

Agencia de Obra Pública de la Junta de Andalucía CONSEJERÍA DE FOMENTO Y VIVIENDA	AUTOR DEL PLANO: D. HORACIO PEDRAZA MARTÍNEZ	REVISADO POR: D. JUAN HERRERA MOSCARDÓ	TÍTULO DEL PROYECTO PROYECTO DE CONSTRUCCIÓN. PROLONGACIÓN DE LA LÍNEA 2 DEL METRO DE MÁLAGA. TRAMO: GUADALMEDINA - HOSPITAL CIVIL	SUSTITUYE A SUSTITUIDO POR	FECHA Noviembre - 2015 EXPEDIENTE T-MM6202/APR0	ESCALA 1/300 FORMATO ORIGINAL UNE A-3	PLANO PLANTA GENERAL BILLETAJE PARADA 3 - BLAS DE LEZO NOMBRE DEL FICHERO DIGITAL:	NÚMERO DE PLANO 2.14.8.1 HOJA 3 DE 4

PARADA 4 - HOSPITAL CENTRAL

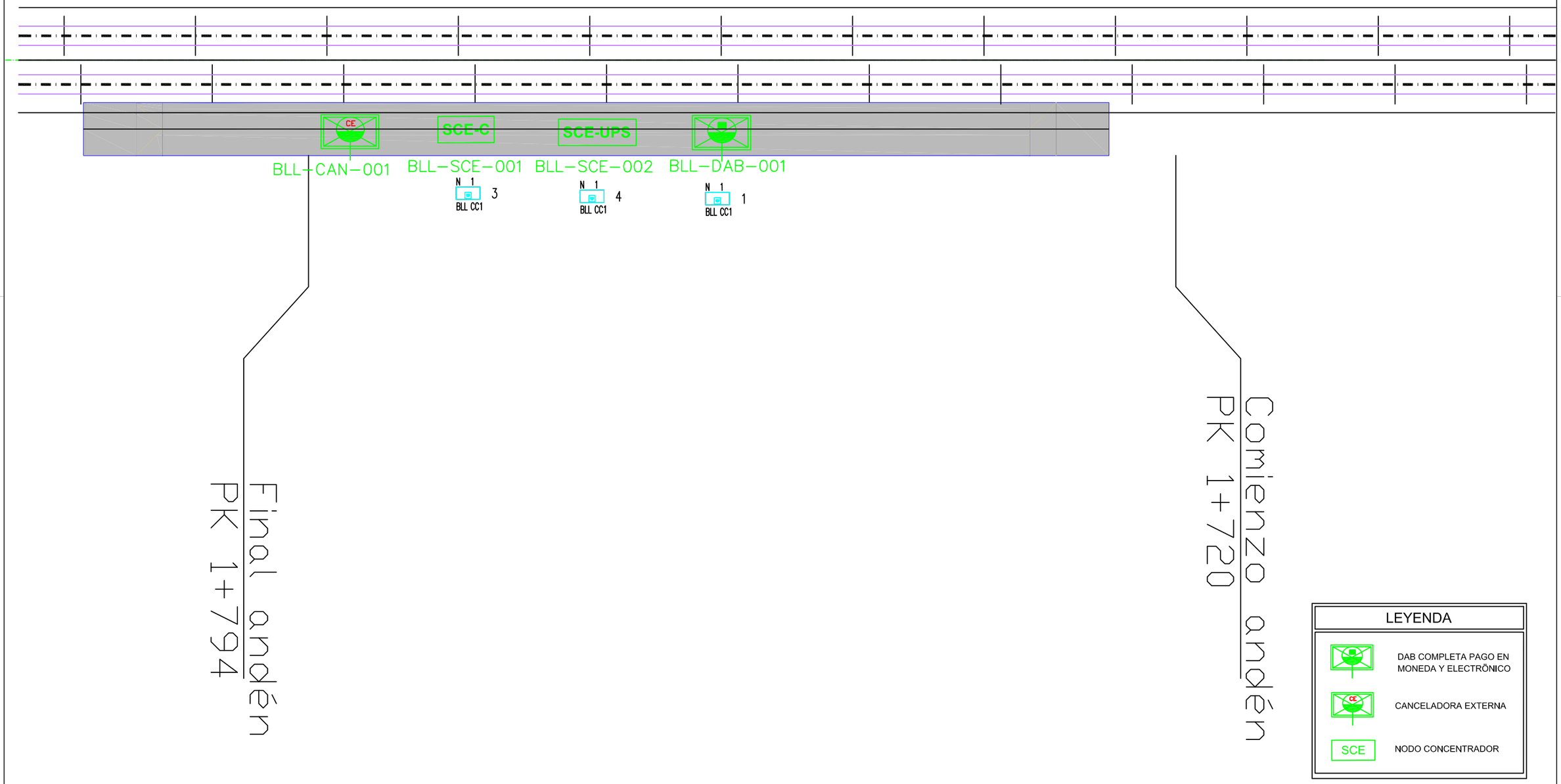

Agencia de Obra Pública de la Junta de Andalucía CONSEJERÍA DE FOMENTO Y VIVIENDA	AUTOR DEL PLANO: D. HORACIO PEDRAZA MARTINEZ	REVISADO POR: D. JUAN HERRERA MOSCARDÓ	TÍTULO DEL PROYECTO PROYECTO DE CONSTRUCCIÓN. PROLONGACIÓN DE LA LÍNEA 2 DEL METRO DE MÁLAGA. TRAMO: GUADALMEDINA - HOSPITAL CIVIL	SUSTITUYE A SUSTITUIDO POR	FECHA Noviembre - 2015 EXPEDIENTE T-MM6202/APR0	ESCALA 1/300 FORMATO ORIGINAL UNE A-3	PLANO PLANTA GENERAL BILLETAJE PARADA 4 - HOSPITAL CENTRAL NOMBRE DEL FICHERO DIGITAL:	NÚMERO DE PLANO 2.14.8.1 HOJA 4 DE 4

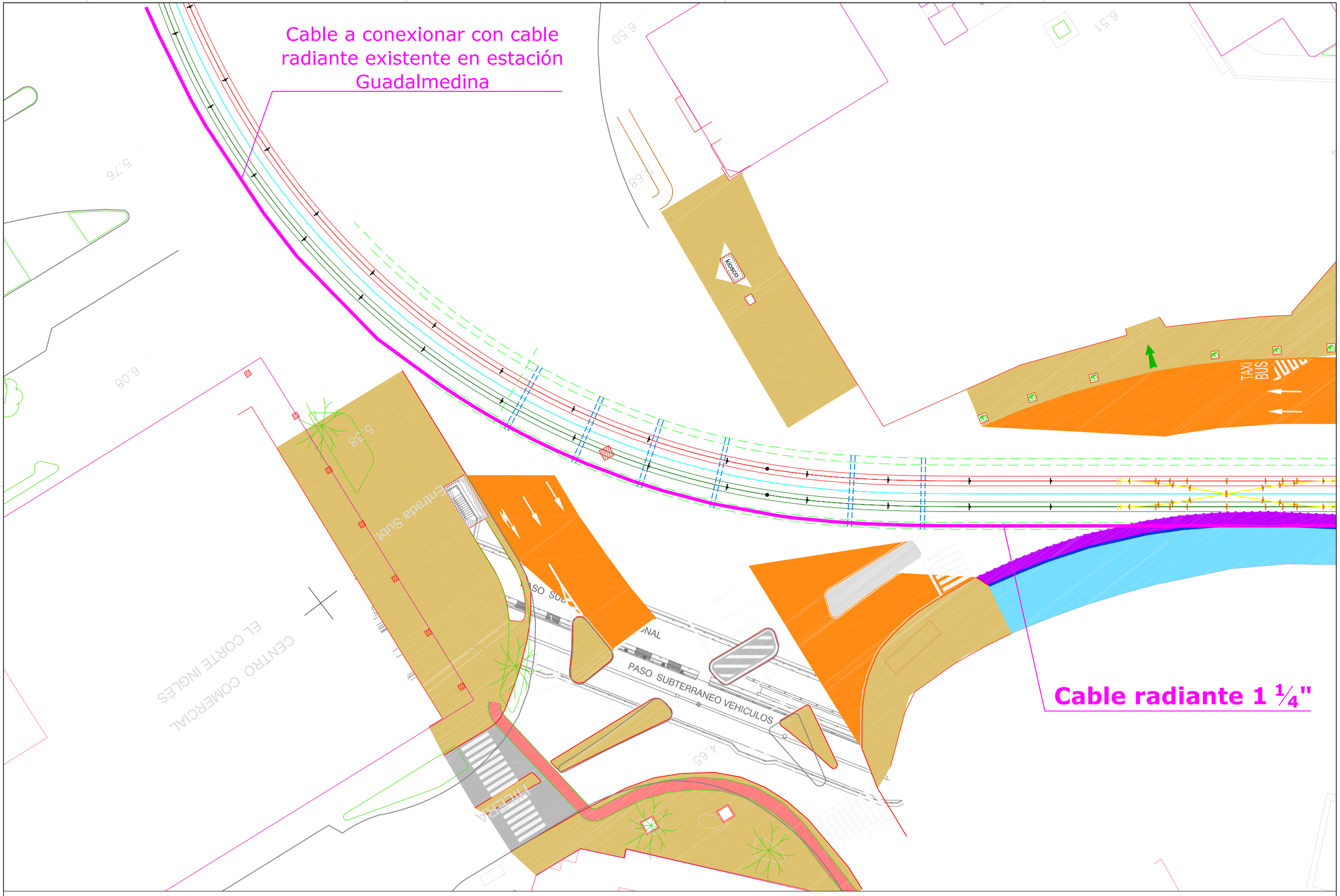

Agencia de Obra Pública de la Junta de Andalucía CONSEJERÍA DE FOMENTO Y VIVIENDA	AUTOR DEL PLANO: D. HORACIO PEDRAZA MARTÍNEZ	REVISADO POR: D. JUAN HERRERA MOSCARDÓ	TÍTULO DEL PROYECTO PROYECTO DE CONSTRUCCIÓN. PROLONGACIÓN DE LA LÍNEA 2 DEL METRO DE MÁLAGA. TRAMO: GUADALMEDINA - HOSPITAL CIVIL	SUSTITUYE A SUSTITUIDO POR	FECHA Noviembre - 2015 EXPEDIENTE T-MM6202/APR0	ESCALA 1/500 FORMATO ORIGINAL UNE A-3	PLANO PLANTA GENERAL TETRA CABLE RADIANTE - ANTENAS TETRA NOMBRE DEL FICHERO DIGITAL:	NÚMERO DE PLANO 2.14.9.1 HOJA 1 DE 5

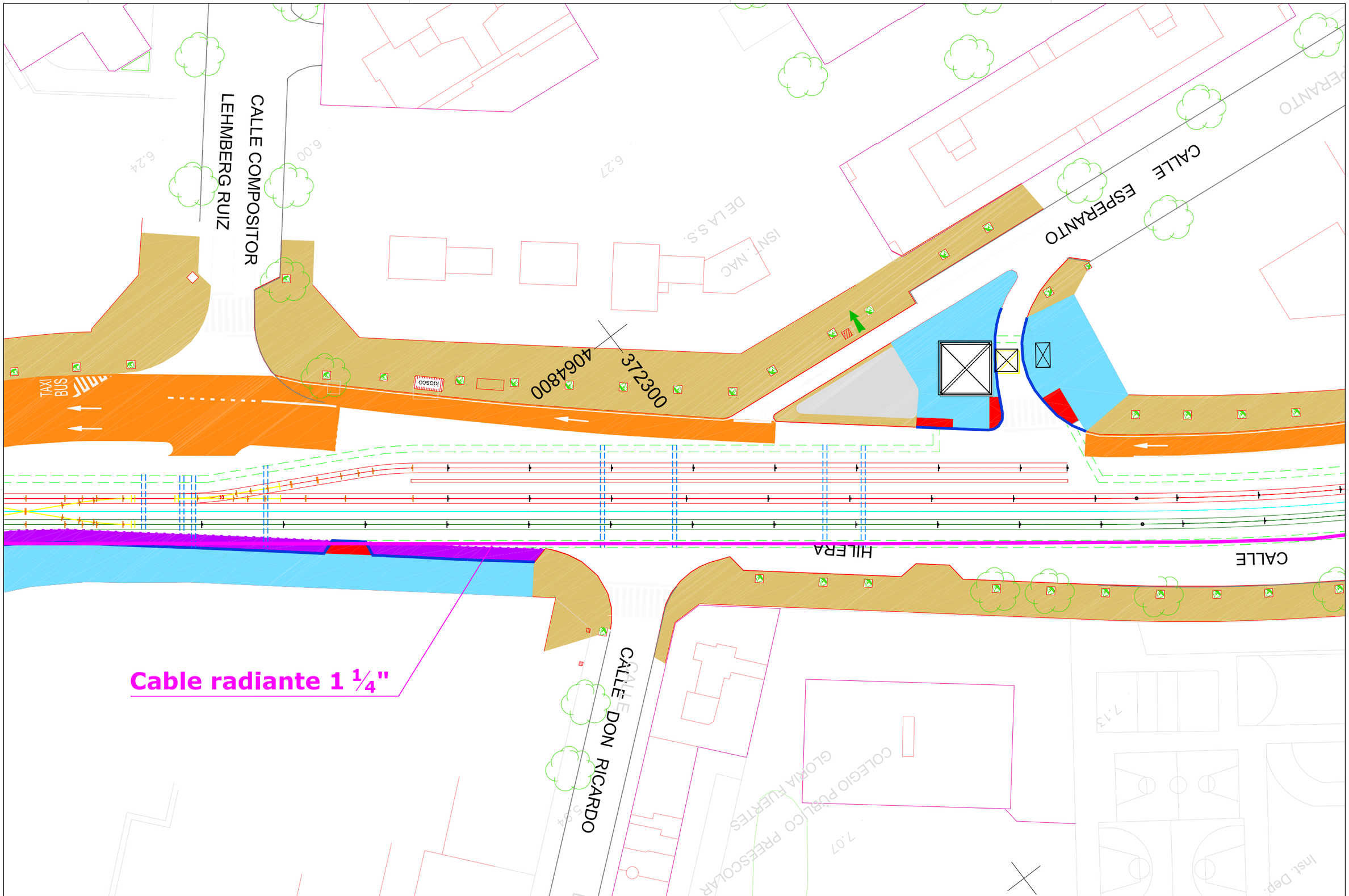

Agencia de Obra Pública de la Junta de Andalucía
CONSEJERÍA DE FOMENTO Y VIVIENDA

AUTOR DEL PLANO: D. HORACIO PEDRAZA MARTÍNEZ

REVISADO POR: D. JUAN HERRERA MOSCARDÓ

TÍTULO DEL PROYECTO
PROYECTO DE CONSTRUCCIÓN. PROLONGACIÓN DE LA LÍNEA 2 DEL METRO DE MÁLAGA.
TRAMO: GUADALMEDINA - HOSPITAL CIVIL

SUSTITUYE A

SUSTITUIDO POR

FECHA: Noviembre - 2015

EXPEDIENTE: T-MM6202/APR0

ESCALA: 1/500

FORMATO ORIGINAL UNE A-3

PLANO: PLANTA GENERAL TETRA
CABLE RADIANTE - ANTENAS TETRA

NOMBRE DEL FICHERO DIGITAL:

NÚMERO DE PLANO: 2.14.9.1

HOJA 2 DE 5

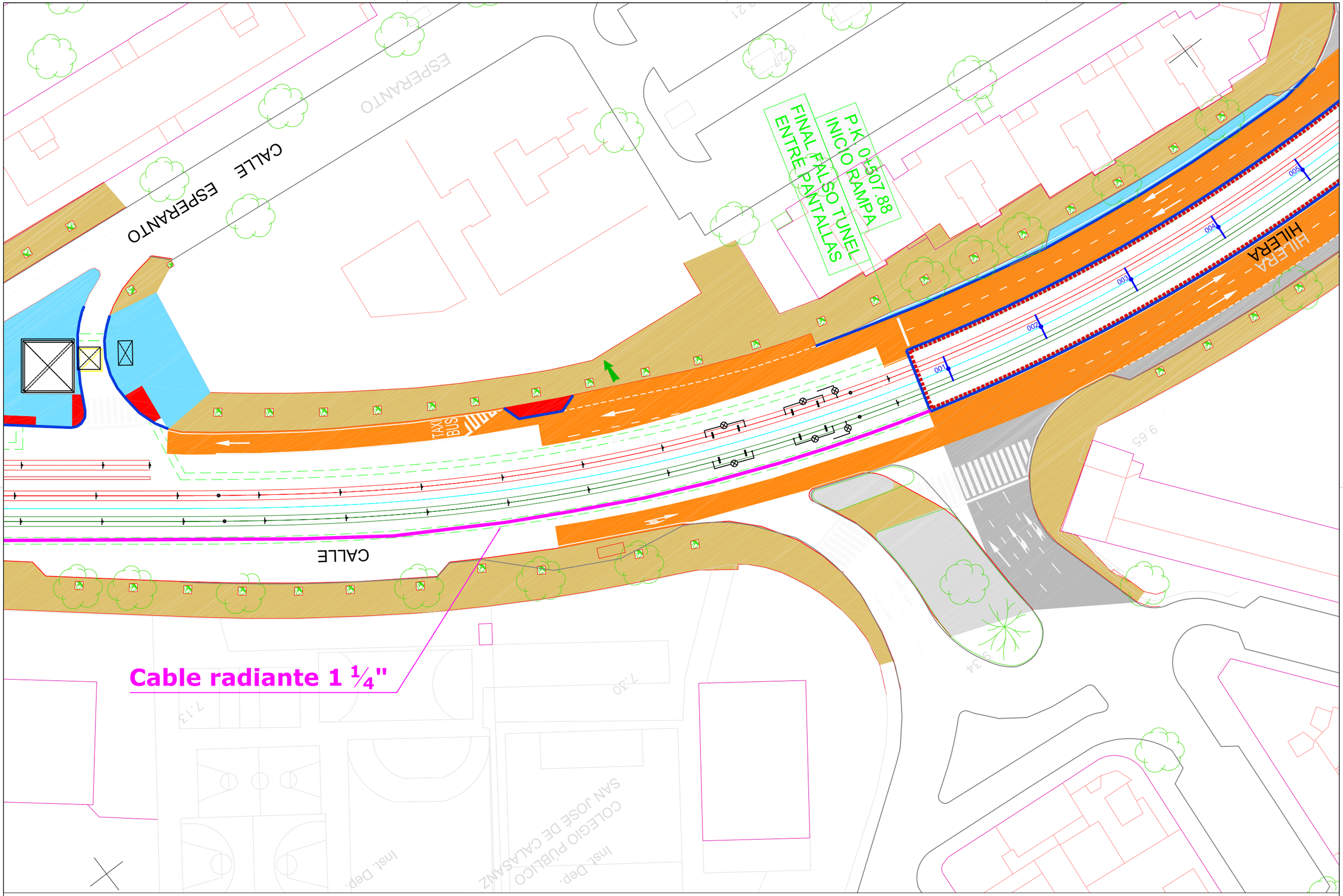

Agencia de Obra Pública de la Junta de Andalucía
CONSEJERÍA DE FOMENTO Y VIVIENDA

AUTOR DEL PLANO: D. HORACIO PEDRAZA MARTÍNEZ	REVISADO POR: D. JUAN HERRERA MOSCARDÓ	TÍTULO DEL PROYECTO: PROYECTO DE CONSTRUCCIÓN. PROLONGACIÓN DE LA LÍNEA 2 DEL METRO DE MÁLAGA. TRAMO: GUADALMEDINA - HOSPITAL CIVIL	SUSTITUYE A	FECHA: Noviembre - 2015	ESCALA: 1/500	PLANO: PLANTA GENERAL TETRA CABLE RADIANTE - ANTENAS TETRA	NÚMERO DE PLANO: 2.14.9.1
			SUSTITUIDO POR	EXPEDIENTE: T-MM6202/APR0	FORMATO ORIGINAL UNE A-3	NOMBRE DEL FICHERO DIGITAL:	HOJA: 3 DE 5

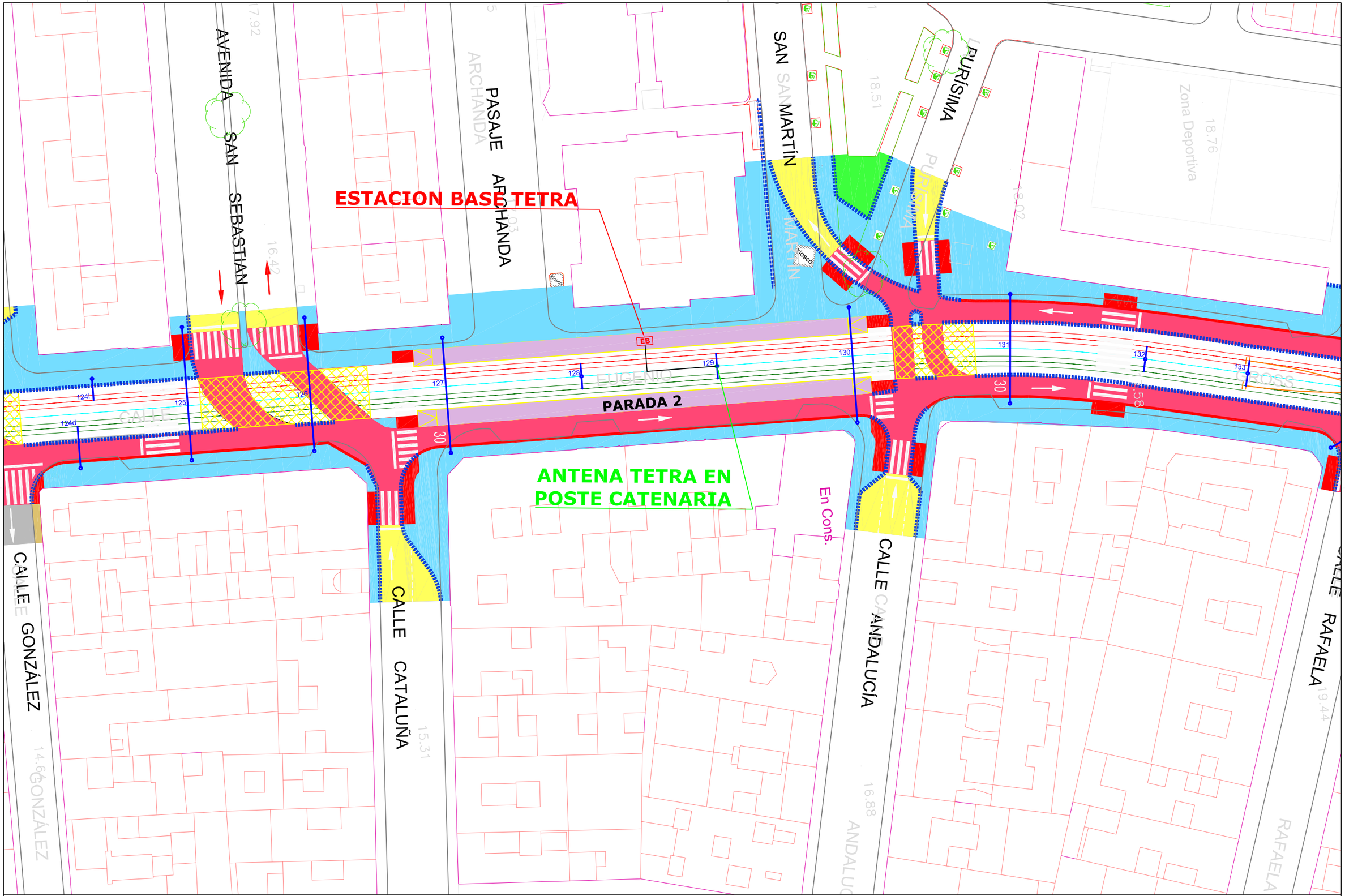

Agencia de Obra Pública de la Junta de Andalucía
CONSEJERÍA DE FOMENTO Y VIVIENDA

AUTOR DEL PLANO:	REVISADO POR:	TÍTULO DEL PROYECTO	SUSTITUYE A	FECHA	ESCALA	PLANO	NÚMERO DE PLANO
D. HORACIO PEDRAZA MARTÍNEZ	D. JUAN HERRERA MOSCARDÓ	PROYECTO DE CONSTRUCCIÓN. PROLONGACIÓN DE LA LÍNEA 2 DEL METRO DE MÁLAGA. TRAMO: GUADALMEDINA - HOSPITAL CIVIL	SUSTITUIDO POR	Noviembre - 2015	1/500	PLANTA GENERAL TETRA CABLE RADIANTE - ANTENAS TETRA	2.14.9.1
				EXPEDIENTE T-MM6202/APR0	FORMATO ORIGINAL UNE A-3	NOMBRE DEL FICHERO DIGITAL:	HOJA 4 DE 5

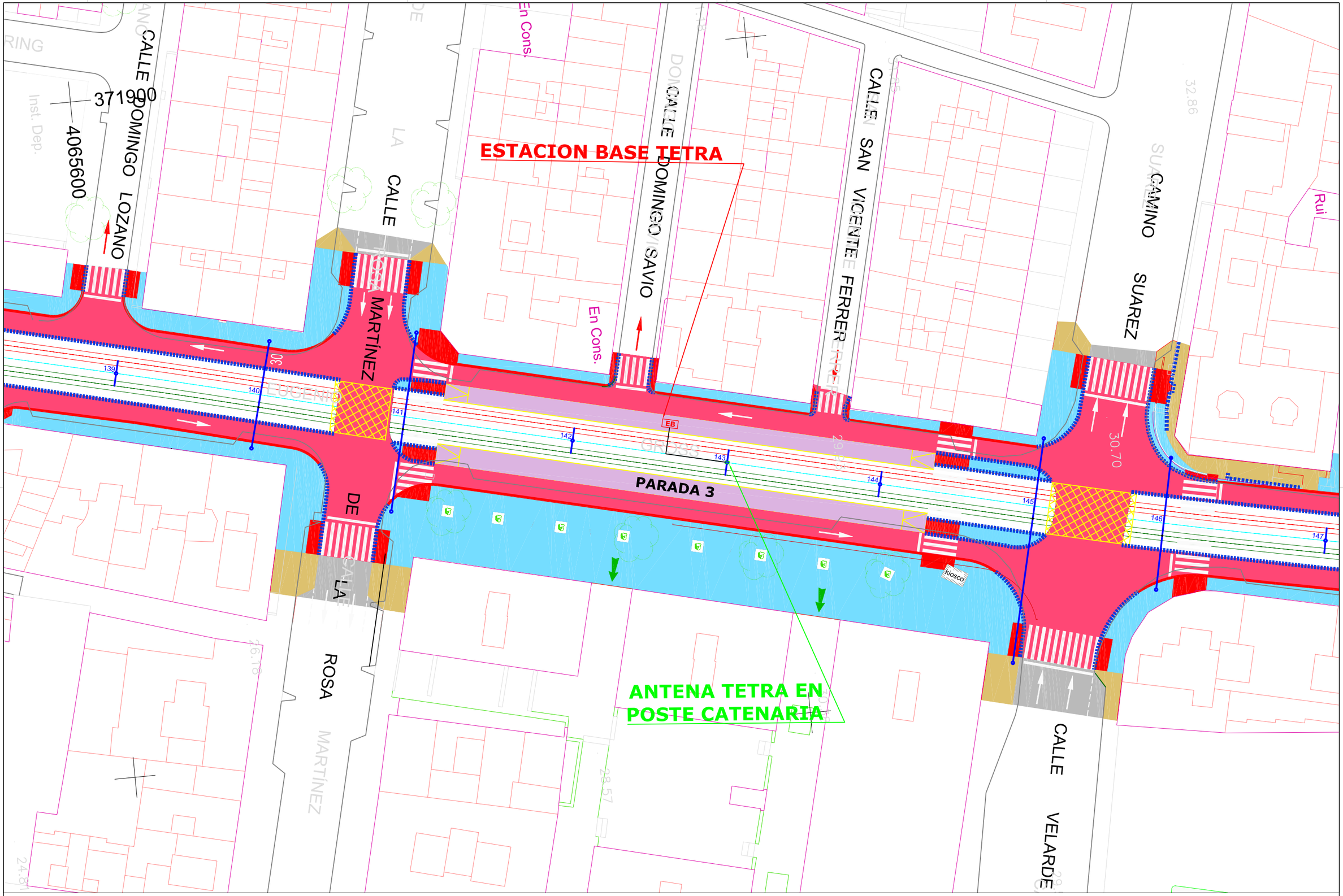

Agencia de Obra Pública de la Junta de Andalucía CONSEJERÍA DE FOMENTO Y VIVIENDA	AUTOR DEL PLANO: D. HORACIO PEDRAZA MARTÍNEZ	REVISADO POR: D. JUAN HERRERA MOSCARDÓ	TÍTULO DEL PROYECTO PROYECTO DE CONSTRUCCIÓN. PROLONGACIÓN DE LA LÍNEA 2 DEL METRO DE MÁLAGA. TRAMO: GUADALMEDINA - HOSPITAL CIVIL	SUSTITUYE A SUSTITUIDO POR	FECHA Noviembre - 2015 EXPEDIENTE T-MM6202/APR0	ESCALA 1/500 FORMATO ORIGINAL UNE A-3	PLANO PLANTA GENERAL TETRA CABLE RADIANTE - ANTENAS TETRA NOMBRE DEL FICHERO DIGITAL:	NÚMERO DE PLANO 2.14.9.1 HOJA 5 DE 5

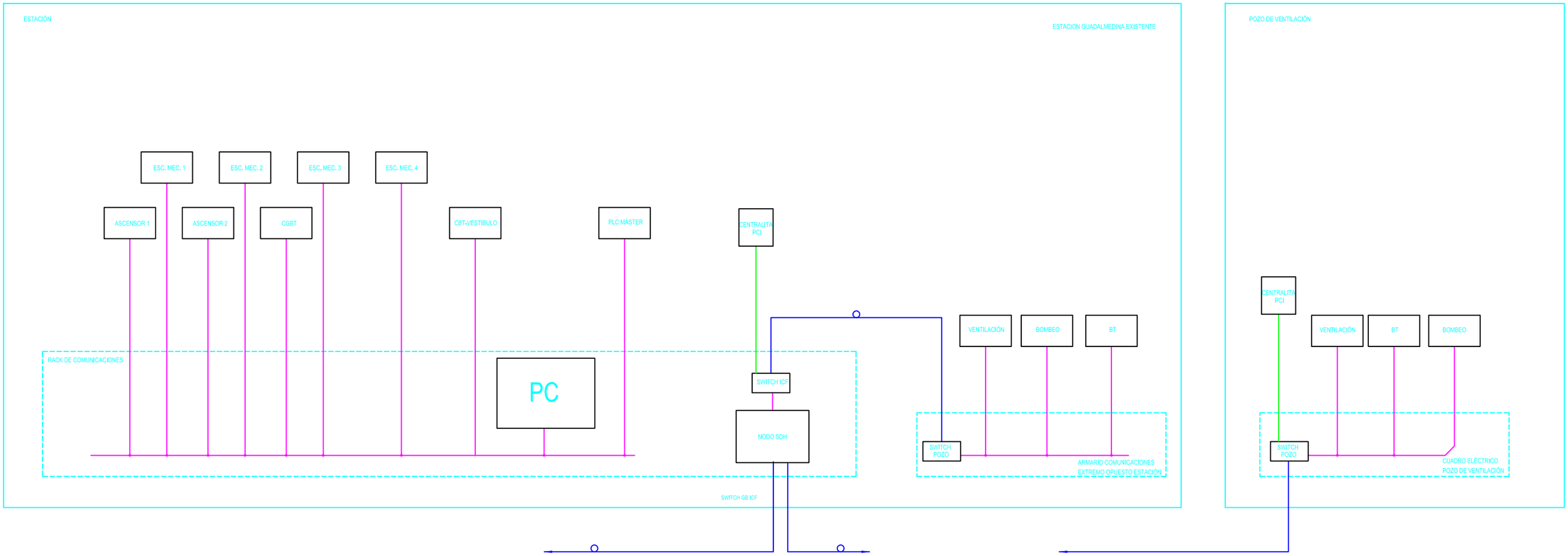

LEYENDA
CABLE 4 PARES UTP CAT6
CABLE FO
FO DEDICADA PCI

Agencia de Obra Pública de la Junta de Andalucía
CONSEJERÍA DE FOMENTO Y VIVIENDA

AUTOR DEL PLANO: D. HORACIO PEDRAZA MARTÍNEZ

REVISADO POR: D. JUAN HERRERA MOSCARDÓ

TÍTULO DEL PROYECTO: PROYECTO DE CONSTRUCCIÓN. PROLONGACIÓN DE LA LÍNEA 2 DEL METRO DE MÁLAGA. TRAMO: GUADALMEDINA - HOSPITAL CIVIL

SUSTITUYE A

SUSTITUIDO POR

FECHA: Noviembre - 2015

EXPEDIENTE: T-MM6202/APR0

ESCALA: S/E

FORMATO ORIGINAL UNE A-3

PLANO: ESQUEMA GENERAL CONTROL INSTALACIONES FIJAS

NOMBRE DEL FICHERO DIGITAL:

NÚMERO DE PLANO: 2.14.10.1

HOJA: 1 DE 1

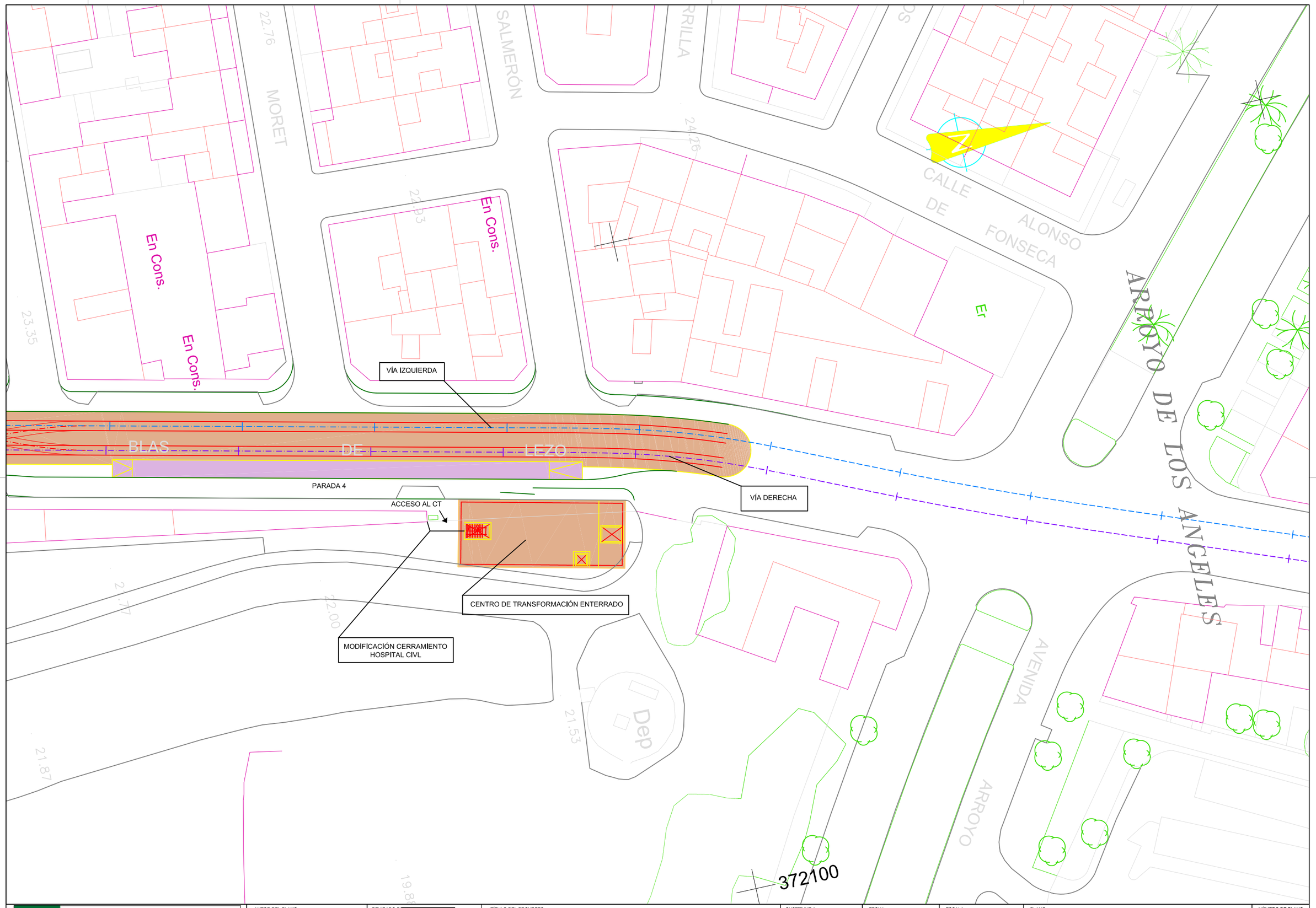

Agencia de Obra Pública de la Junta de Andalucía
CONSEJERÍA DE FOMENTO Y VIVIENDA

AUTOR DEL PLANO:	REVISADO POR:	TÍTULO DEL PROYECTO	SUSTITUYE A	FECHA	ESCALA	PLANO	NÚMERO DE PLANO
D. HORACIO PEDRAZA MARTÍNEZ	D. JUAN HERRERA MOSCARDÓ	PROYECTO DE CONSTRUCCIÓN. PROLONGACIÓN DE LA LÍNEA 2 DEL METRO DE MÁLAGA. TRAMO: GUADALMEDINA - HOSPITAL CIVIL	SUSTITUIDO POR	Julio - 2015	1:500	OBRA CIVIL CENTRO TRANSFORMACIÓN. LOCALIZACIÓN	2.14.11.1
				EXPEDIENTE T-MM6202/APR0	FORMATO ORIGINAL UNE A-3	NOMBRE DEL FICHERO DIGITAL:	HOJA DE

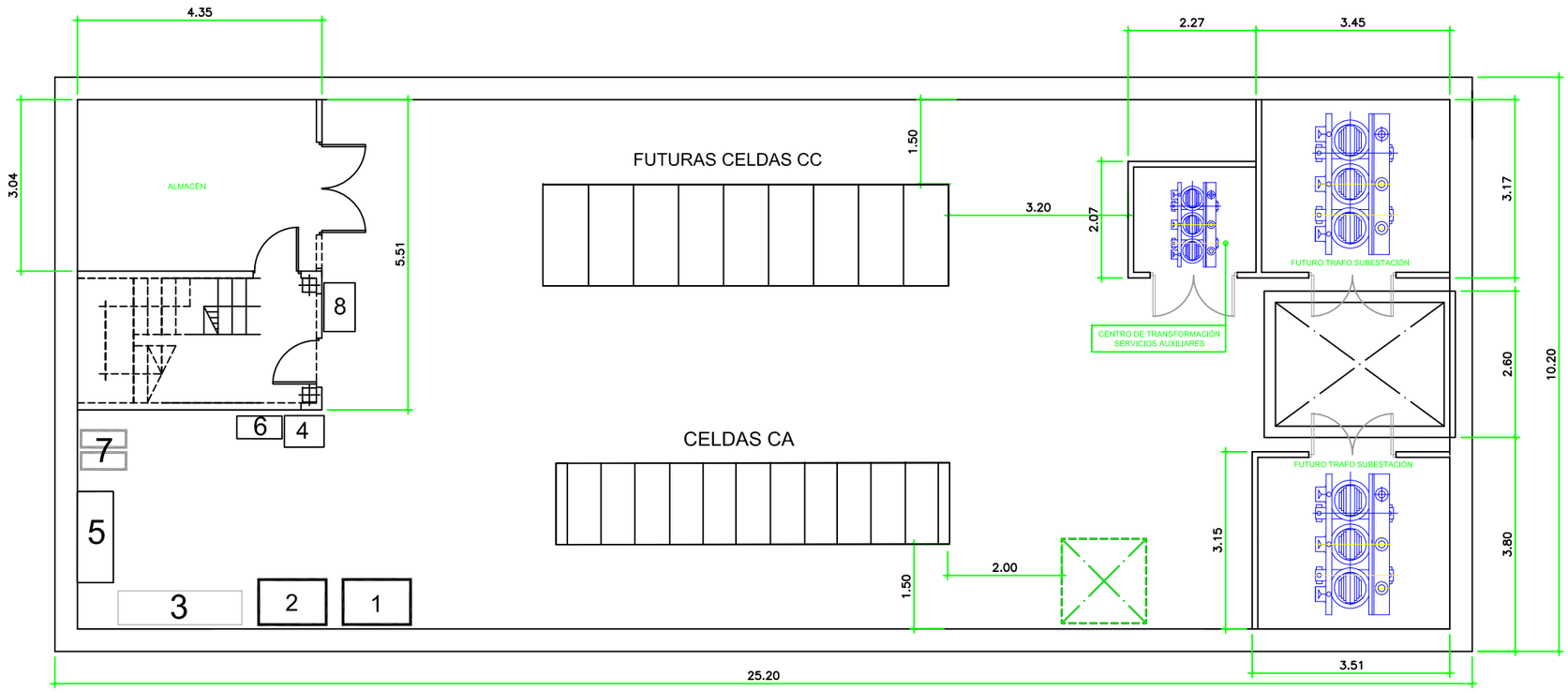

LEYENDA:

1	CONTROL
2	SERV. AUXILIARES
3	CALIDAD ENERGÍA (1500 x 600 mm)
4	MANDO SECCIONADOR (706 x 560 mm)
5	RECTIFICADOR CARGADOR (1619 x 640 mm)
6	EQUIPO ARRASTRES (800 x 400 mm)
7	SISTEMA DE ALIMENTACIÓN ININTERRUMPIDA (SAI)
8	CENTRAL DE DETECCIÓN

Agencia de Obra Pública de la Junta de Andalucía
CONSEJERÍA DE FOMENTO Y VIVIENDA

AUTOR DEL PLANO: D. HORACIO PEDRAZA MARTÍNEZ

REVISADO POR: D. JUAN HERRERA MOSCARDÓ

TÍTULO DEL PROYECTO
PROYECTO DE CONSTRUCCIÓN. PROLONGACIÓN DE LA LÍNEA 2 DEL METRO DE MÁLAGA.
TRAMO: GUADALMEDINA - HOSPITAL CIVIL

SUSTITUYE A	FECHA: Julio - 2015	ESCALA: 1:50	PLANO: FORMAS. PLANTA	NÚMERO DE PLANO: 2.14.11.2
SUSTITUIDO POR	EXPEDIENTE: T-MM6202/APR0	FORMATO ORIGINAL UNE A-3	NOMBRE DEL FICHERO DIGITAL:	HOJA: DE

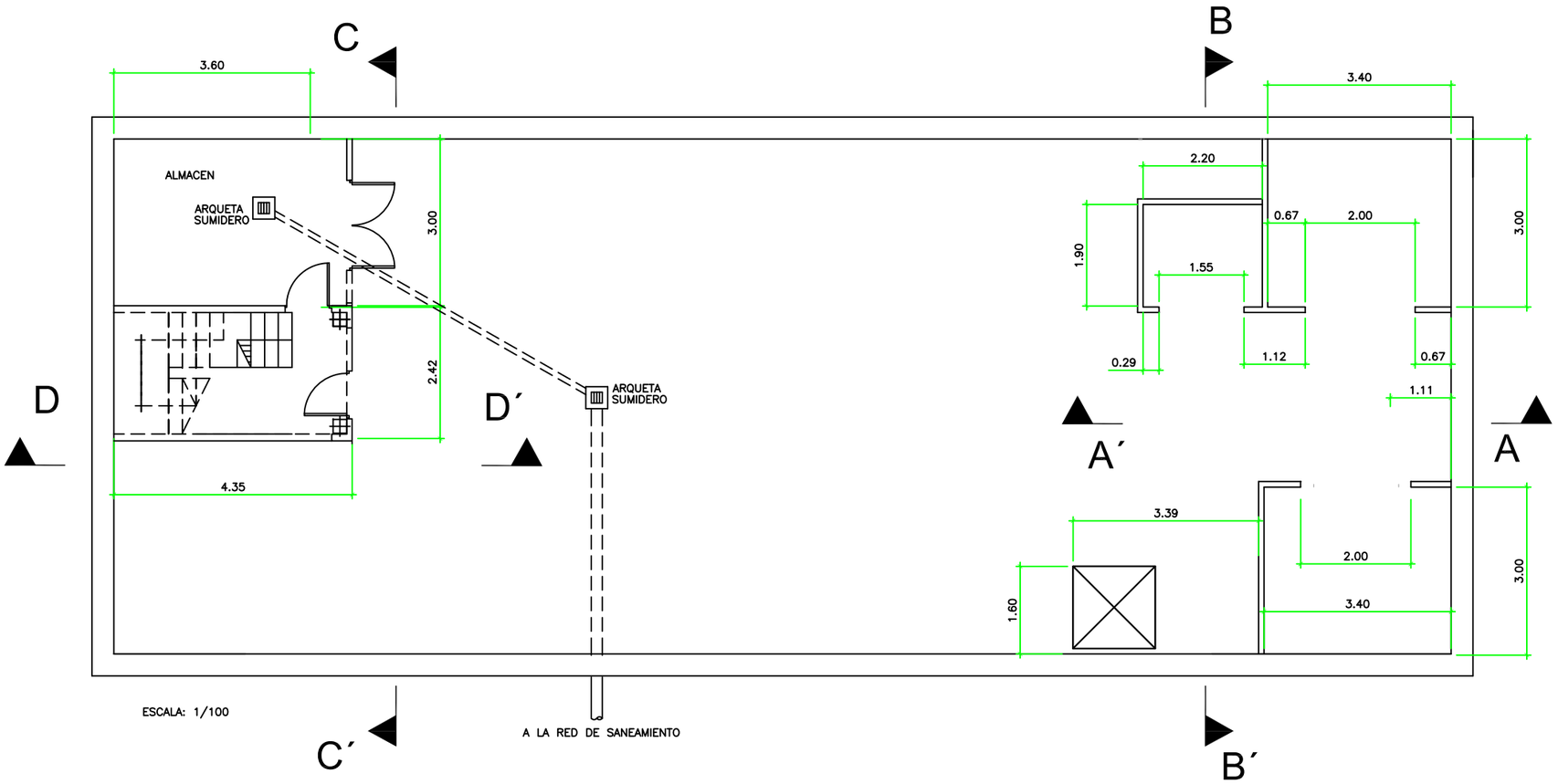

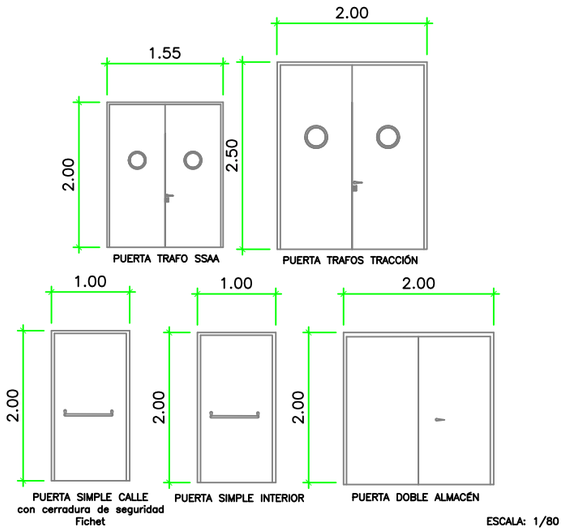

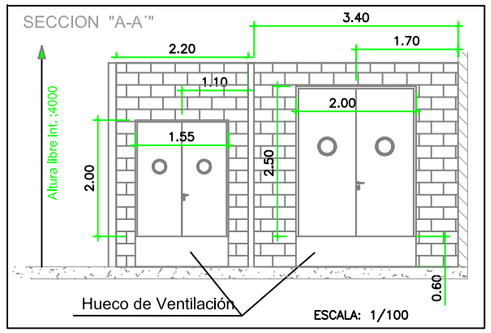

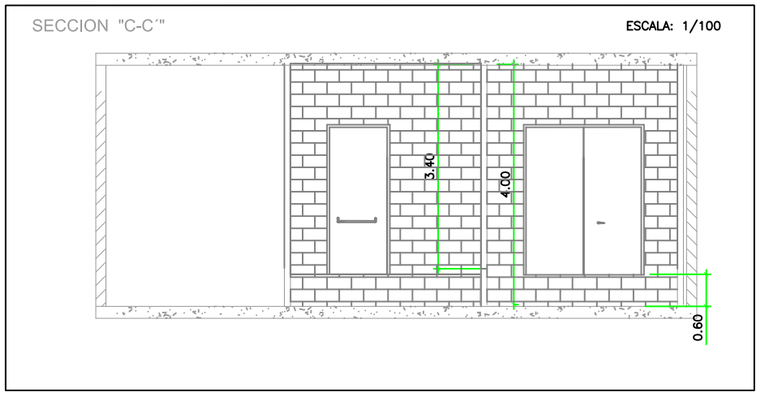

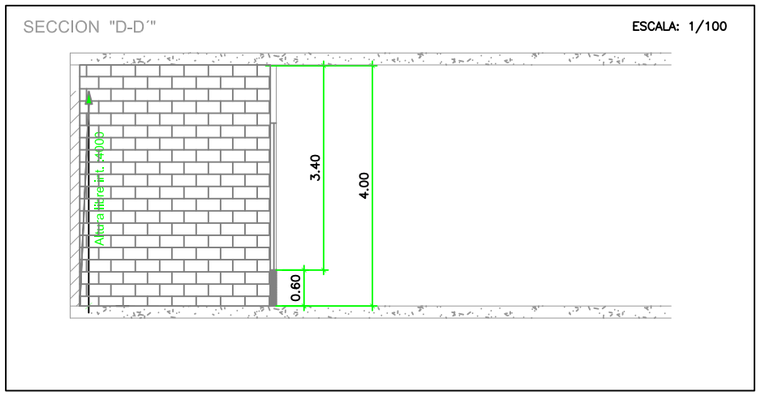

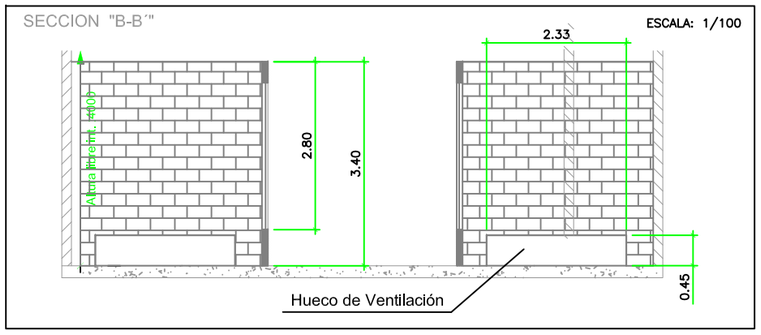

Agencia de Obra Pública de la Junta de Andalucía CONSEJERÍA DE FOMENTO Y VIVIENDA	AUTOR DEL PLANO: D. HORACIO PEDRAZA MARTÍNEZ	REVISADO POR: D. JUAN HERRERA MOSCARDO	TÍTULO DEL PROYECTO PROYECTO DE CONSTRUCCIÓN. PROLONGACIÓN DE LA LÍNEA 2 DEL METRO DE MÁLAGA. TRAMO: GUADALMEDINA - HOSPITAL CIVIL	SUSTITUYE A SUSTITUIDO POR	FECHA Julio - 2015 EXPEDIENTE T-MM6202/APR0	ESCALA VARIAS FORMATO ORIGINAL UNE A-3	PLANO FORMAS. SECCIONES NOMBRE DEL FICHERO DIGITAL:	NÚMERO DE PLANO 2.14.11.3 HOJA 1 DE 2

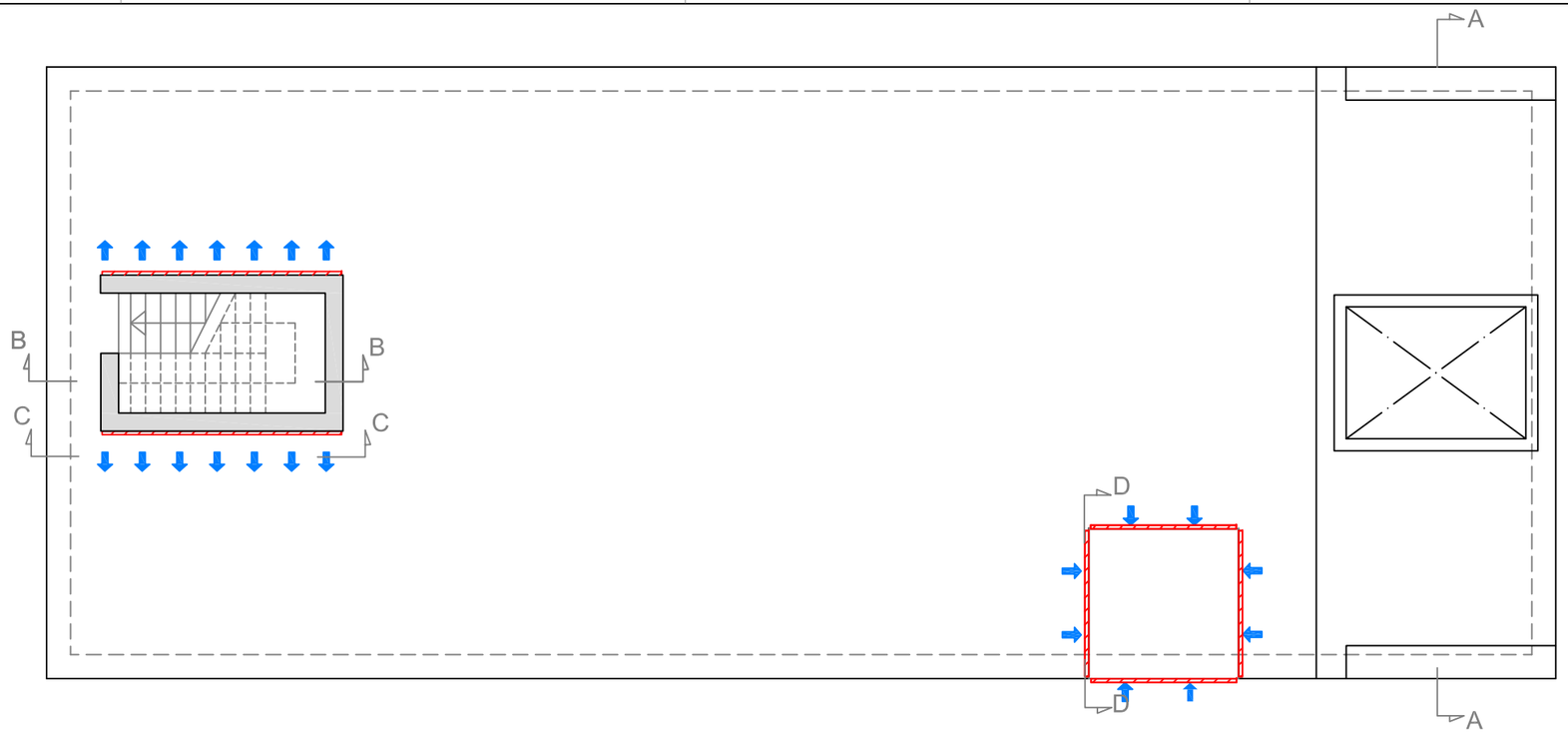

SECCIÓN D-D

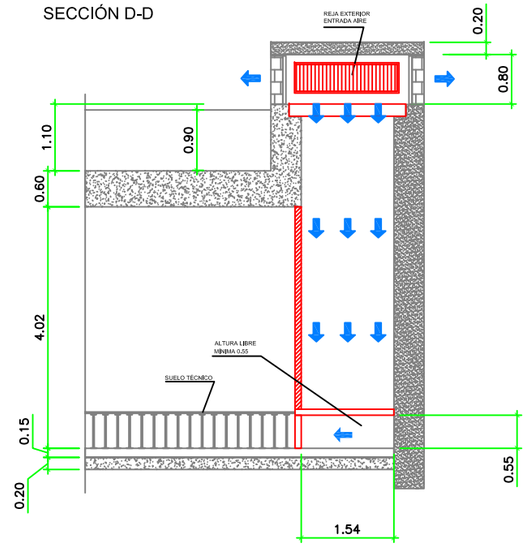

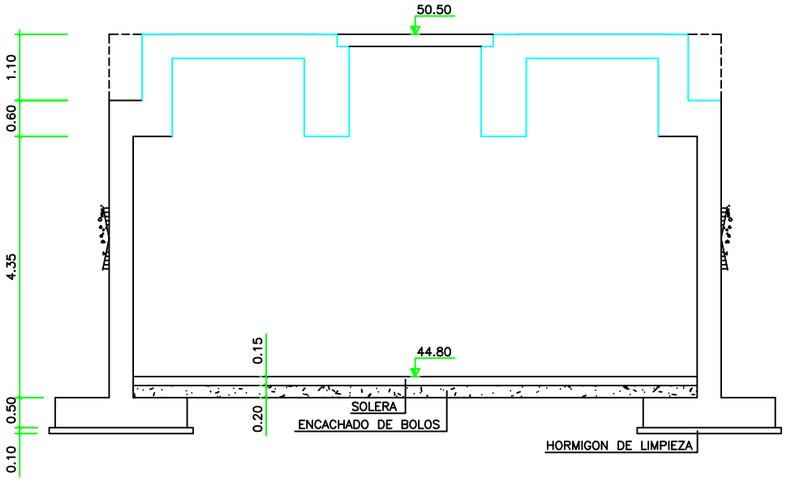

SECCION TRANSVERSAL A–A

SECCIÓN C-C

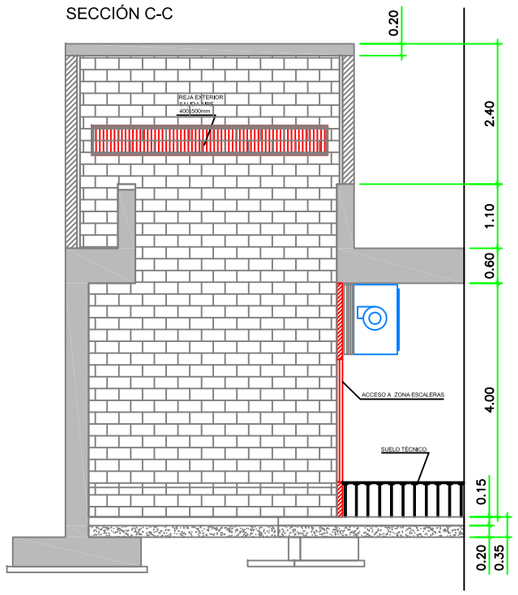

SECCIÓN B-B

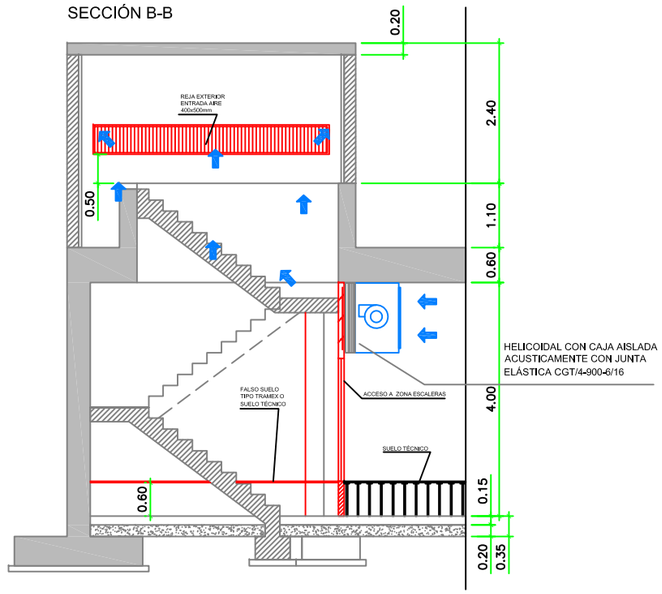

ESCALA 1:100

Agencia de Obra Pública de la Junta de Andalucía CONSEJERÍA DE FOMENTO Y VIVIENDA	AUTOR DEL PLANO: D. HORACIO PEDRAZA MARTÍNEZ	REVISADO POR: D. JUAN HERRERA MOSCARDÓ	TÍTULO DEL PROYECTO PROYECTO DE CONSTRUCCIÓN. PROLONGACIÓN DE LA LÍNEA 2 DEL METRO DE MÁLAGA. TRAMO: GUADALMEDINA - HOSPITAL CIVIL	SUSTITUYE A SUSTITUIDO POR	FECHA Julio - 2015 EXPEDIENTE T-MM6202/APR0	ESCALA VARIAS FORMATO ORIGINAL UNE A-3	PLANO FORMAS SECCIONES NOMBRE DEL FICHERO DIGITAL:	NÚMERO DE PLANO 2.14.11.3 HOJA 2 DE 2

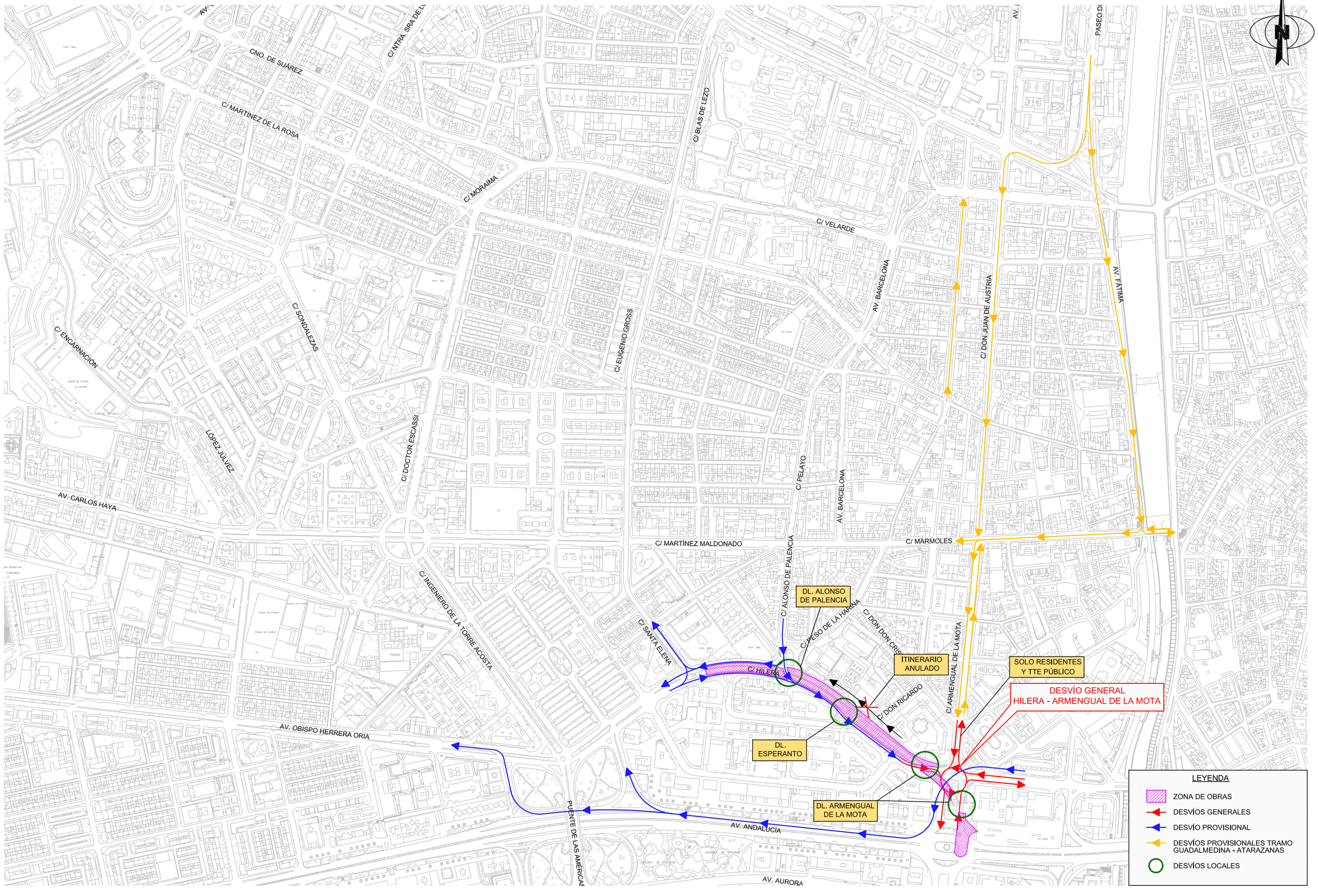

Agencia de Obra Pública de la Junta de Andalucía
CONSEJERÍA DE FOMENTO Y VIVIENDA

AUTOR DEL PLANO:	REVISADO POR:	TÍTULO DEL PROYECTO	SUSTITUYE A	FECHA	ESCALA	PLANO	NÚMERO DE PLANO
D. HORACIO PEDRAZA MARTÍNEZ	D. JUAN HERRERA MOSCARDÓ	PROYECTO DE CONSTRUCCIÓN. PROLONGACIÓN DE LA LÍNEA 2 DEL METRO DE MÁLAGA. TRAMO: GUADALMEDINA - HOSPITAL CIVIL	SUSTITUIDO POR	Marzo - 2016	S/E	SITUACIONES PROVISIONALES 1º FASE: EJECUCIÓN DE PANTALLAS. PLANTEAMIENTO	15.1
				EXPEDIENTE T-MM6202/APR0	FORMATO ORIGINAL UNE A-3	NOMBRE DEL FICHERO DIGITAL: 15.1 1ª F. Ejec. de pantallas. Planteamiento.dwg	HOJA 1 DE 1

ORDENACIÓN VIARIA ORIGINAL

SOLO RESIDENTES Y TTE PÚBLICO

LEYENDA

- DELIMITACIÓN DE BARRIADAS
- FOCOS DE ATRACCIÓN
- ZONA DE OBRAS
- SENTIDOS DE CIRCULACIÓN ACTUALES
- SENTIDOS PROVISIONALES DURANTE LA OBRA DEL METRO TRAMO GUADALMEDINA-ATARAZANAS
- SENTIDOS DE CIRCULACIÓN PROPUESTOS (UN CARRIL)
- SENTIDOS DE CIRCULACIÓN PROPUESTOS (DOS CARRILES)
- SENTIDOS DE CIRCULACIÓN PROPUESTOS (TRES CARRILES)
- CRUCE SEMAFORIZADO

Agencia de Obra Pública de la Junta de Andalucía CONSEJERÍA DE FOMENTO Y VIVIENDA	AUTOR DEL PLANO: D. HORACIO PEDRAZA MARTÍNEZ	REVISADO POR: D. JUAN HERRERA MOSCARDÓ	TÍTULO DEL PROYECTO PROYECTO DE CONSTRUCCIÓN. PROLONGACIÓN DE LA LÍNEA 2 DEL METRO DE MÁLAGA. TRAMO: GUADALMEDINA - HOSPITAL CIVIL	SUSTITUYE A SUSTITUIDO POR	FECHA Marzo - 2016 EXPEDIENTE T-MM6202/APR0	ESCALA S/E FORMATO ORIGINAL UNE A-3	PLANO SITUACIONES PROVISIONALES 1º FASE: EJECUCIÓN DE PANTALLAS. ORDENACIÓN GENERAL DEL TRÁFICO NOMBRE DEL FICHERO DIGITAL: 15.2.–1ª F. Ejec. de pant.Ord. gneral traf.dwg	NÚMERO DE PLANO 15.2 HOJA 1 DE 1

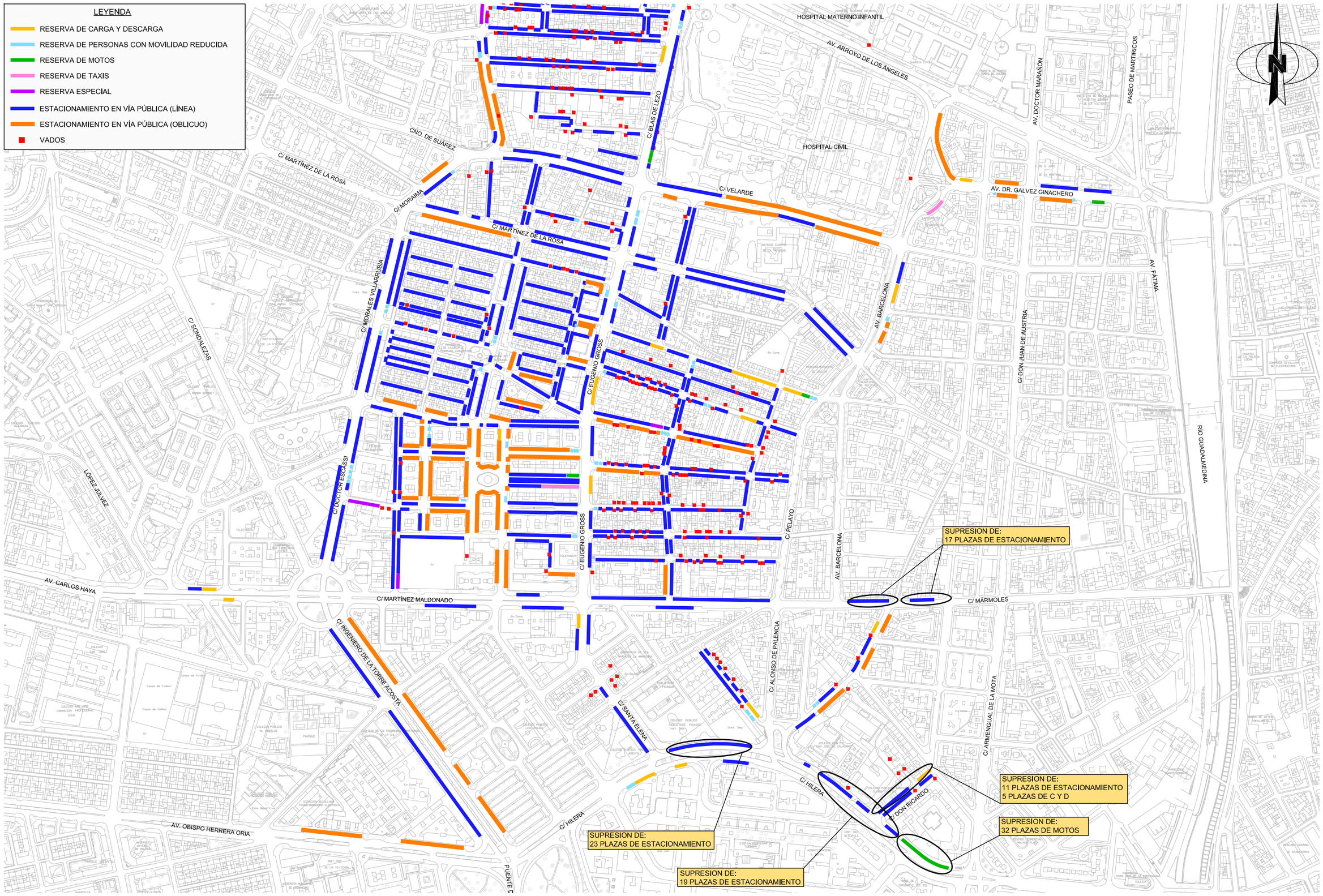

Agencia de Obra Pública de la Junta de Andalucía
CONSEJERÍA DE FOMENTO Y VIVIENDA

AUTOR DEL PLANO: D. HORACIO PEDRAZA MARTÍNEZ

REVISADO POR: D. JUAN HERRERA MOSCARDÓ

TÍTULO DEL PROYECTO
PROYECTO DE CONSTRUCCIÓN. PROLONGACIÓN DE LA LÍNEA 2 DEL METRO DE MÁLAGA.
TRAMO: GUADALMEDINA - HOSPITAL CIVIL

SUSTITUYE A

SUSTITUIDO POR

FECHA: Marzo - 2016

EXPEDIENTE: T-MM6202/APR0

ESCALA: 1/5.000 (0 50 100 m.)

FORMATO ORIGINAL UNE A-3

PLANO: SITUACIONES PROVISIONALES
1º FASE: EJECUCIÓN DE PANTALLAS.
AFECCIÓN AL ESTACIONAMIENTO

NOMBRE DEL FICHERO DIGITAL: 15.3.-1ª F. Ejec. de pantallas. Afeccion al estac.dwg

NÚMERO DE PLANO: 15.3

HOJA: 1 DE 1

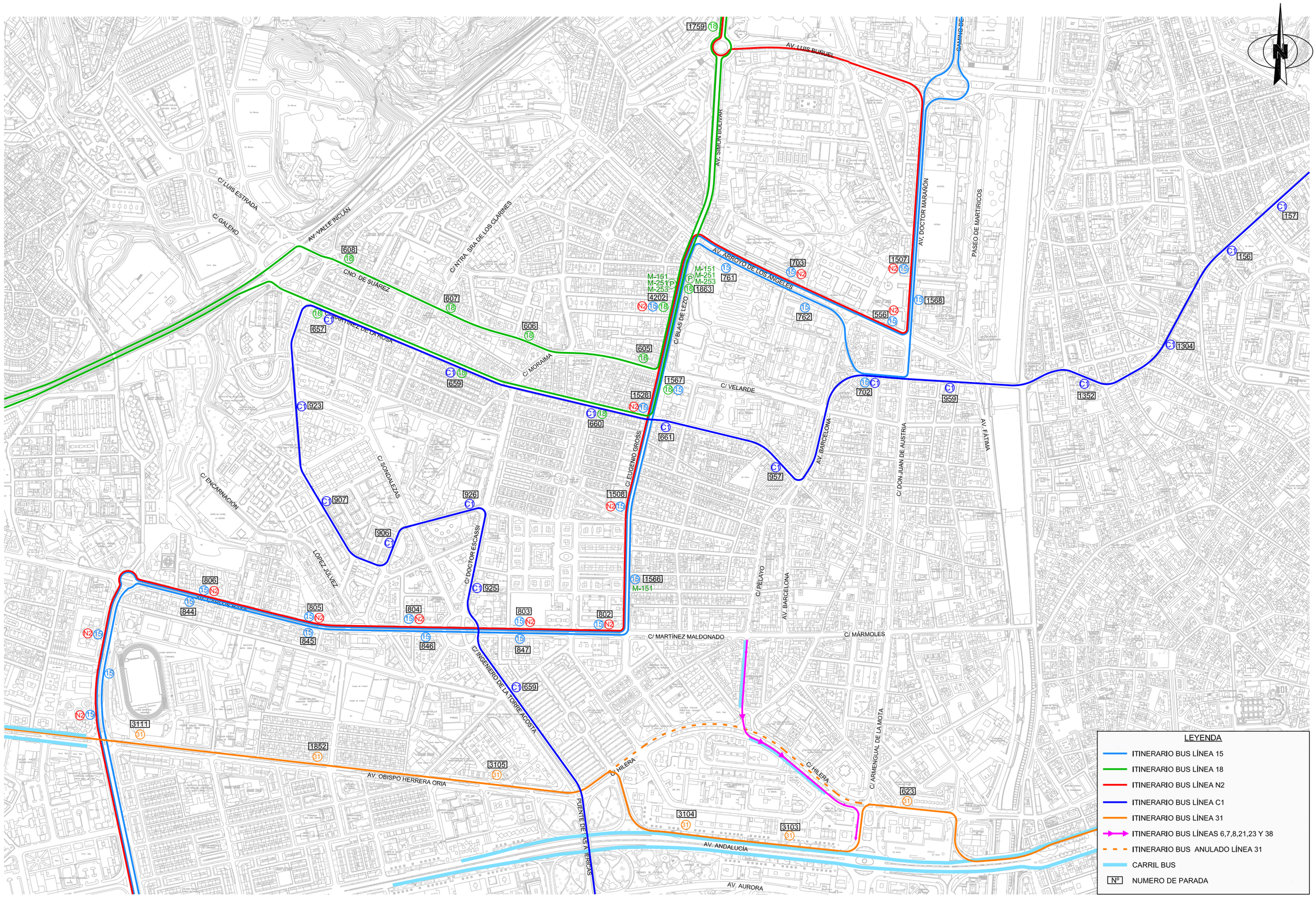

Agencia de Obra Pública de la Junta de Andalucía
CONSEJERÍA DE FOMENTO Y VIVIENDA

AUTOR DEL PLANO: D. HORACIO PEDRAZA MARTÍNEZ

REVISADO POR: D. JUAN HERRERA MOSCARDÓ

TÍTULO DEL PROYECTO
PROYECTO DE CONSTRUCCIÓN. PROLONGACIÓN DE LA LÍNEA 2 DEL METRO DE MÁLAGA.
TRAMO: GUADALMEDINA - HOSPITAL CIVIL

SUSTITUYE A

SUSTITUIDO POR

FECHA: Marzo - 2016

EXPEDIENTE: T-MM6202/APR0

ESCALA: 1/8.000 (0 – 80 – 160 m.)

FORMATO ORIGINAL UNE A-3

PLANO: SITUACIONES PROVISIONALES
1º FASE: EJECUCIÓN DE PANTALLAS.
AFECCIÓN AL TRANSPORTE PÚBLICO

NOMBRE DEL FICHERO DIGITAL: 15.4.–1ª F. Ejec. de pantallas.Afecc T.Públi.dwg

NÚMERO DE PLANO: 15.4

HOJA 1 DE 1

CALLEJONES DEL PERCHEL

AV. AURORA

AV. ANDALUCÍA

SOLAPE CON HOJA 2

C/ COMPOSITOR LEHMBERG RUIZ

DESVÍO LOCAL
ARMENGUAL DE LA MOTA

C/ HILERA

ELIMINACIÓN DEL
MOVIMIENTO SENTIDO
ESTE EN C/ HILERA

CENTRO COMERCIAL

C/ ARMENGUAL DE LA MOTA

ESQUEMA DE HOJAS

1 2 3 4 5 6

LEYENDA

- SENTIDO DE CIRCULACIÓN
- SENTIDO DE CIRCULACIÓN CARRIL BUS
- SENTIDOS PROVISIONALES DURANTE LA OBRA DEL METRO TRAMO GUADALMEDINA - ATARAZANAS
- CALZADA PROVISIONAL
- ZONA DE OBRAS
- CERRAMIENTO DE OBRA
- CERRAMIENTO DURANTE LA OBRA DEL METRO TRAMO GUADALMEDINA - ATARAZANAS
- PANTALLA-PLATAFORMA TRANVIARIA

Agencia de Obra Pública de la Junta de Andalucía CONSEJERÍA DE FOMENTO Y VIVIENDA	AUTOR DEL PLANO: D. HORACIO PEDRAZA MARTÍNEZ	REVISADO POR: D. JUAN HERRERA MOSCARDÓ	TÍTULO DEL PROYECTO PROYECTO DE CONSTRUCCIÓN. PROLONGACIÓN DE LA LÍNEA 2 DEL METRO DE MÁLAGA. TRAMO: GUADALMEDINA - HOSPITAL CIVIL	SUSTITUYE A SUSTITUIDO POR	FECHA Marzo - 2016 EXPEDIENTE T-MM6202/APR0	ESCALA 1/1.000 0 10 20 m. FORMATO ORIGINAL UNE A-3	PLANO SITUACIONES PROVISIONALES 1º FASE : EJECUCIÓN DE PANTALLAS . ESQUEMA DE LA ORDENACIÓN DEL TRÁFICO EN LA TRAZA NOMBRE DEL FICHERO DIGITAL: 15.5.–1ª F. Ejec. de pantallas. Ordenación del tráf.dwg	NÚMERO DE PLANO 15.5 HOJA 1 DE 3

C/ COMPOSITOR LEHMBERG RUIZ

SOLAPE CON HOJA 1

DESVÍO LOCAL ESPERANTO

C/ ESPERANTO

DESVÍO LOCAL ALONSO DE PALENCIA

SOLAPE CON HOJA 3

C/ HILERA

C/ HILERA

C/ DON RICARDO

C/ ALONSO DE PALENCIA

ESQUEMA DE HOJAS

1 2 3 4 5 6

LEYENDA

- SENTIDO DE CIRCULACIÓN
- SENTIDO DE CIRCULACIÓN CARRIL BUS
- SENTIDOS PROVISIONALES DURANTE LA OBRA DEL METRO TRAMO GUADALMEDINA - ATARAZANAS
- CALZADA PROVISIONAL
- ZONA DE OBRAS
- CERRAMIENTO DE OBRA
- CERRAMIENTO DURANTE LA OBRA DEL METRO TRAMO GUADALMEDINA - ATARAZANAS
- PANTALLA-PLATAFORMA TRANVIARIA

Agencia de Obra Pública de la Junta de Andalucía
CONSEJERÍA DE FOMENTO Y VIVIENDA

AUTOR DEL PLANO: D. HORACIO PEDRAZA MARTÍNEZ

REVISADO POR: D. JUAN HERRERA MOSCARDÓ

TÍTULO DEL PROYECTO
PROYECTO DE CONSTRUCCIÓN. PROLONGACIÓN DE LA LÍNEA 2 DEL METRO DE MÁLAGA.
TRAMO: GUADALMEDINA - HOSPITAL CIVIL

SUSTITUYE A

SUSTITUIDO POR

FECHA: Marzo - 2016

EXPEDIENTE: T-MM6202/APR0

ESCALA: 1/1.000 (0 10 20 m.)

FORMATO ORIGINAL UNE A-3

PLANO: SITUACIONES PROVISIONALES
1º FASE : EJECUCIÓN DE PANTALLAS . ESQUEMA DE LA ORDENACIÓN DEL TRÁFICO EN LA TRAZA

NOMBRE DEL FICHERO DIGITAL: 15.5.-1ª F. Ejec. de pantallas. Ordenación del tráf.dwg

NÚMERO DE PLANO: 15.5

HOJA 2 DE 3

Agencia de Obra Pública de la Junta de Andalucía
CONSEJERÍA DE FOMENTO Y VIVIENDA

AUTOR DEL PLANO: D. HORACIO PEDRAZA MARTÍNEZ

REVISADO POR: D. JUAN HERRERA MOSCARDÓ

TÍTULO DEL PROYECTO
PROYECTO DE CONSTRUCCIÓN. PROLONGACIÓN DE LA LÍNEA 2 DEL METRO DE MÁLAGA.
TRAMO: GUADALMEDINA - HOSPITAL CIVIL

SUSTITUYE A

SUSTITUIDO POR

FECHA: Marzo - 2016

EXPEDIENTE: T-MM6202/APR0

ESCALA: 1/1.000 (0 – 10 – 20 m.)

FORMATO ORIGINAL UNE A-3

PLANO: SITUACIONES PROVISIONALES
1º FASE : EJECUCIÓN DE PANTALLAS . ESQUEMA DE LA ORDENACIÓN DEL TRÁFICO EN LA TRAZA

NOMBRE DEL FICHERO DIGITAL: 15.5.–1ª F. Ejec. de pantallas. Ordenación del tráf.dwg

NÚMERO DE PLANO: 15.5

HOJA: 3 DE 3

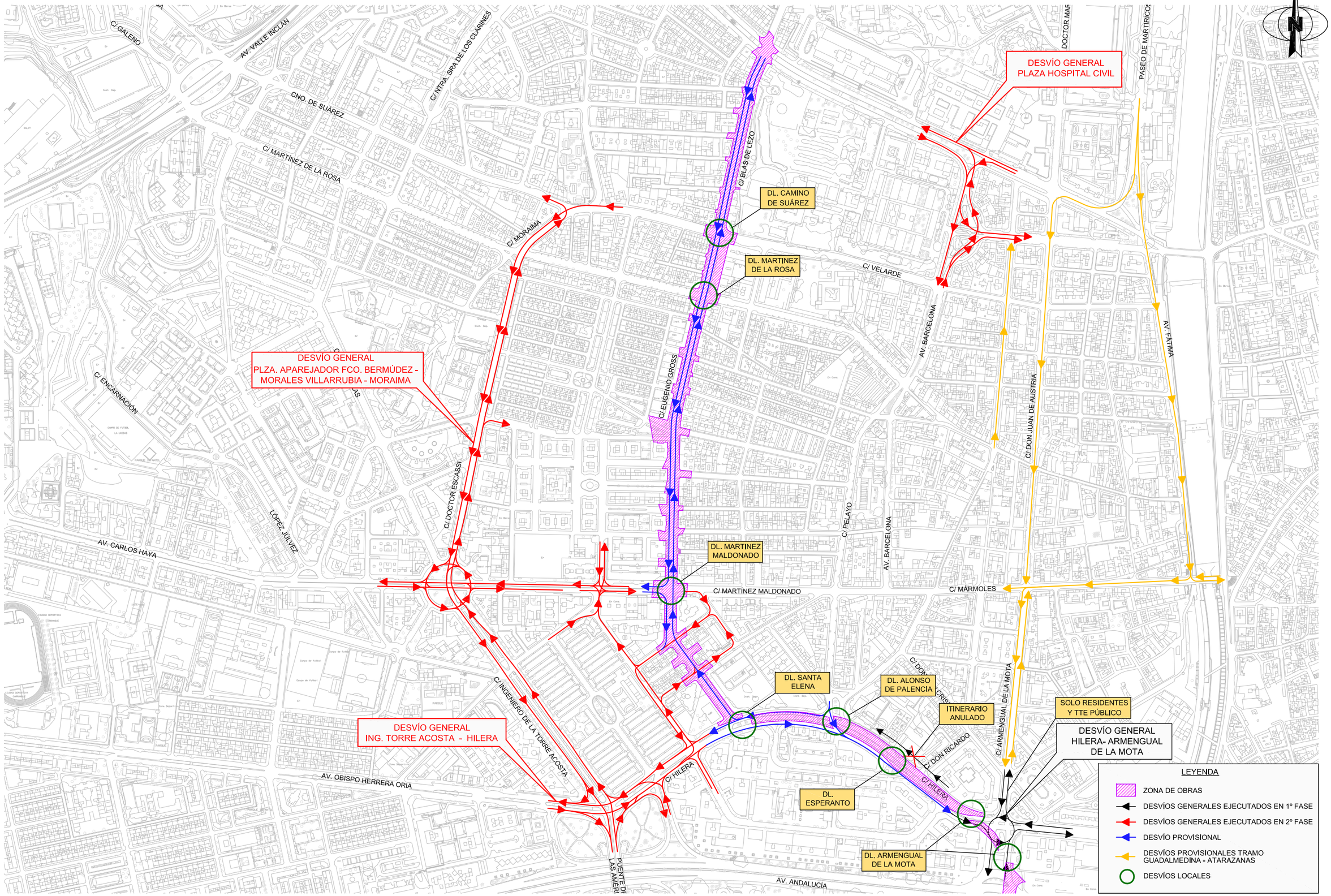

Agencia de Obra Pública de la Junta de Andalucía
CONSEJERÍA DE FOMENTO Y VIVIENDA

AUTOR DEL PLANO: D. HORACIO PEDRAZA MARTÍNEZ	REVISADO POR: D. JUAN HERRERA MOSCARDÓ	TÍTULO DEL PROYECTO: PROYECTO DE CONSTRUCCIÓN. PROLONGACIÓN DE LA LÍNEA 2 DEL METRO DE MÁLAGA. TRAMO: GUADALMEDINA - HOSPITAL CIVIL	SUSTITUYE A	FECHA: Marzo - 2016	ESCALA: S/E	PLANO: SITUACIONES PROVISIONALES 2º FASE: EJECUCIÓN DE PANTALLAS Y PLATAFORMA TRANVIARIA. PLANTEAMIENTO
			SUSTITUIDO POR	EXPEDIENTE: T-MM6202/APR0	FORMATO ORIGINAL UNE A-3	NOMBRE DEL FICHERO DIGITAL: 15.6.–2ª F. Ejec. de pantallas. Planteamiento.dwg

NÚMERO DE PLANO: 15.6
HOJA: 1 DE 1

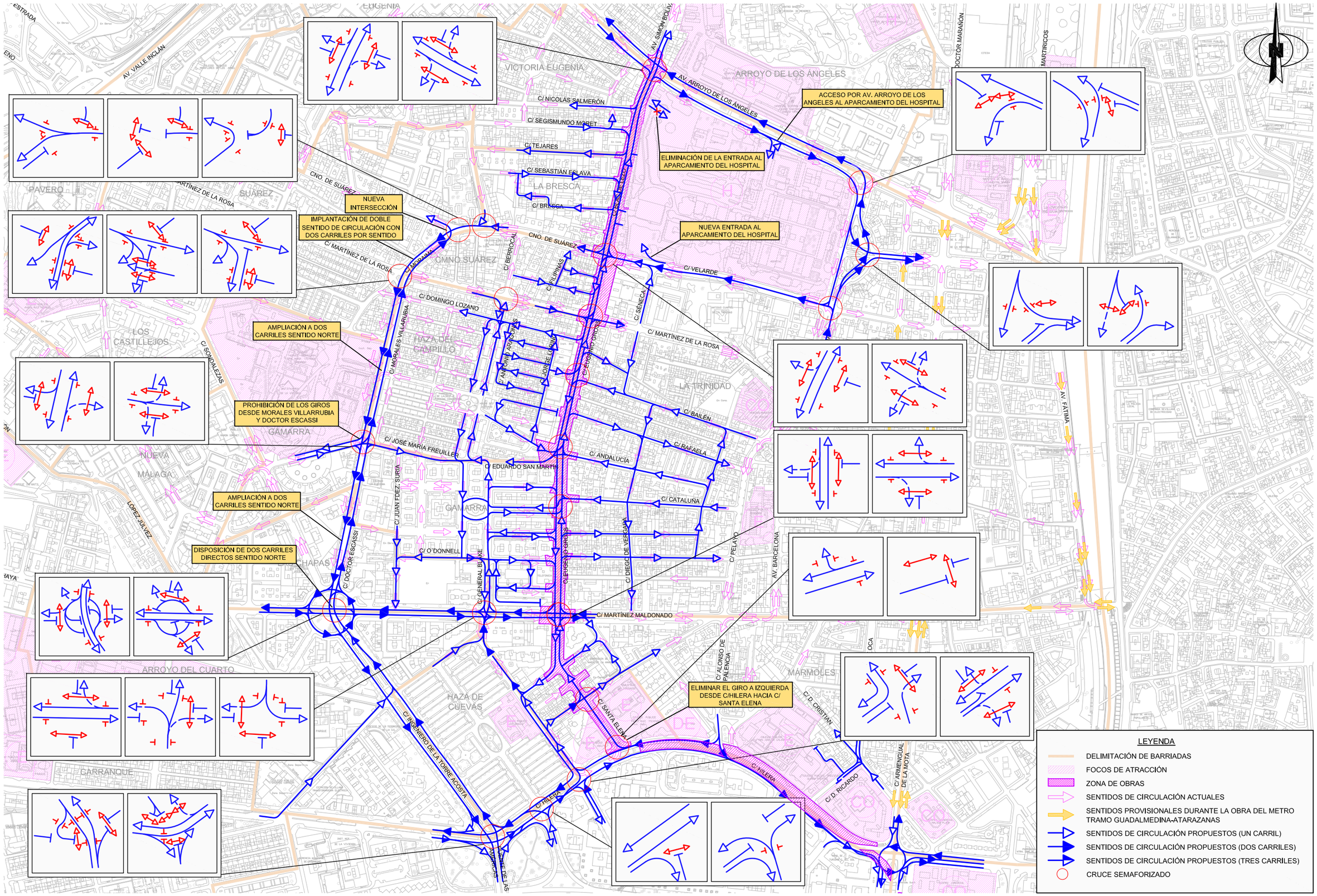

Agencia de Obra Pública de la Junta de Andalucía
CONSEJERÍA DE FOMENTO Y VIVIENDA

AUTOR DEL PLANO: D. HORACIO PEDRAZA MARTÍNEZ

REVISADO POR: D. JUAN HERRERA MOSCARDÓ

TÍTULO DEL PROYECTO: PROYECTO DE CONSTRUCCIÓN. PROLONGACIÓN DE LA LÍNEA 2 DEL METRO DE MÁLAGA. TRAMO: GUADALMEDINA - HOSPITAL CIVIL

SUSTITUYE A

SUSTITUIDO POR

FECHA: Marzo - 2016

EXPEDIENTE: T-MM6202/APR0

ESCALA: S/E

FORMATO ORIGINAL UNE A-3

PLANO: SITUACIONES PROVISIONALES 2º FASE: EJECUCIÓN DE PANTALLAS Y PLATAFORMA TRANVIARIA. ORDENACIÓN GENERAL DEL TRAFICO

NOMBRE DEL FICHERO DIGITAL: 15.7.–2ª F. Ejec. de pantallas.Orden. Gral.dwg

NÚMERO DE PLANO: 15.7

HOJA: 1 DE 1

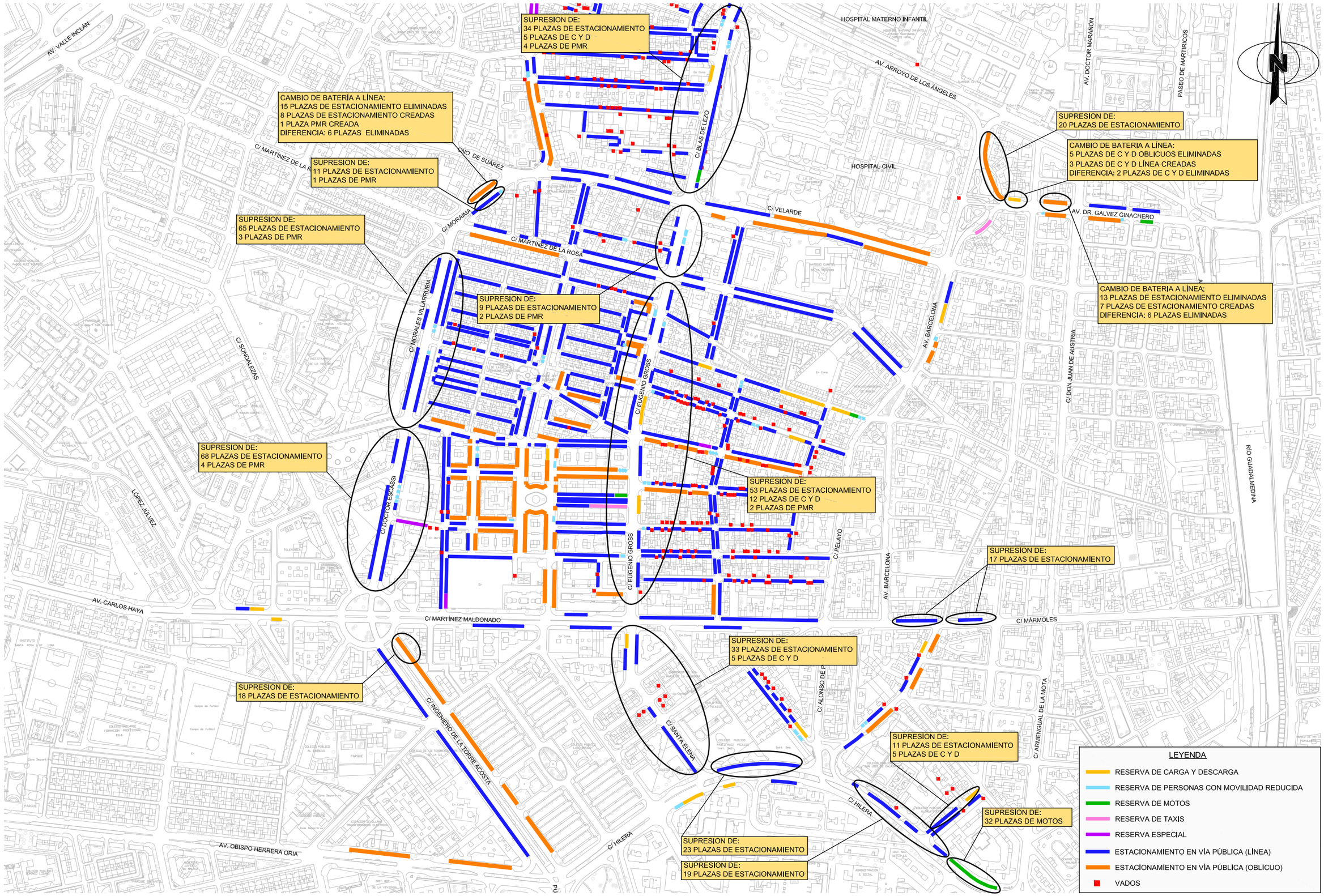

Agencia de Obra Pública de la Junta de Andalucía CONSEJERÍA DE FOMENTO Y VIVIENDA	AUTOR DEL PLANO: D. HORACIO PEDRAZA MARTÍNEZ	REVISADO POR: D. JUAN HERRERA MOSCARDÓ	TÍTULO DEL PROYECTO PROYECTO DE CONSTRUCCIÓN. PROLONGACIÓN DE LA LÍNEA 2 DEL METRO DE MÁLAGA. TRAMO: GUADALMEDINA - HOSPITAL CIVIL	SUSTITUYE A SUSTITUIDO POR	FECHA Marzo - 2016 EXPEDIENTE T-MM6202/APR0	ESCALA 1/5.000 0 50 100 m. FORMATO ORIGINAL UNE A-3	PLANO SITUACIONES PROVISIONALES 2º FASE: EJECUCIÓN DE PANTALLAS Y PLATAFORMA TRANVIARIA. AFECCIÓN AL ESTACIONAMIENTO NOMBRE DEL FICHERO DIGITAL: 15.8.–2ª F. Ejec. de pantallas. Afeccion al estac.dwg
							NÚMERO DE PLANO 15.8 HOJA 1 DE 1

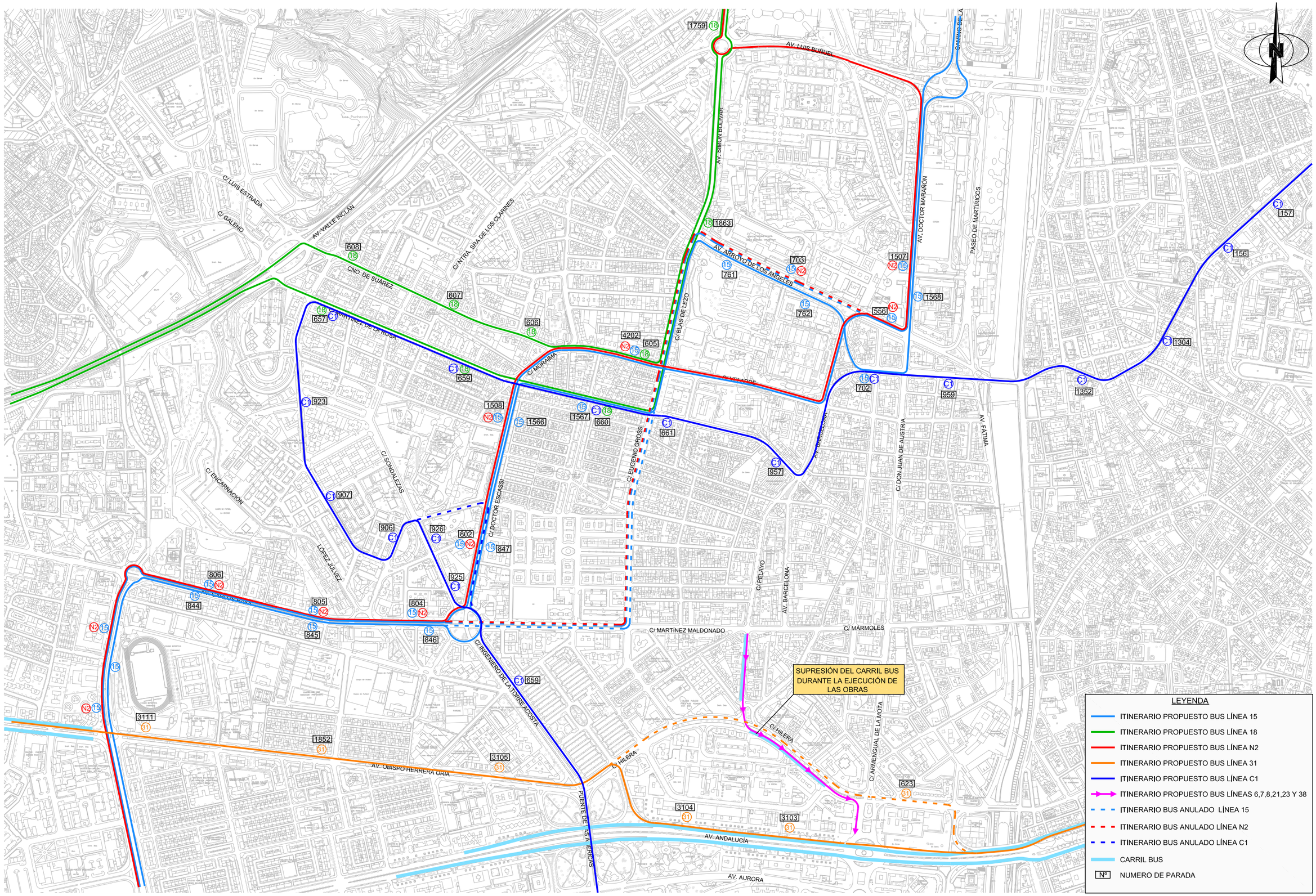

Agencia de Obra Pública de la Junta de Andalucía CONSEJERÍA DE FOMENTO Y VIVIENDA	AUTOR DEL PLANO: D. HORACIO PEDRAZA MARTÍNEZ	REVISADO POR: D. JUAN HERRERA MOSCARDÓ	TÍTULO DEL PROYECTO PROYECTO DE CONSTRUCCIÓN. PROLONGACIÓN DE LA LÍNEA 2 DEL METRO DE MÁLAGA. TRAMO: GUADALMEDINA - HOSPITAL CIVIL	SUSTITUYE A SUSTITUIDO POR	FECHA Marzo - 2016 EXPEDIENTE T-MM6202/APR0	ESCALA 1/8.000 0 80 160 m. FORMATO ORIGINAL UNE A-3	PLANO SITUACIONES PROVISIONALES 2º FASE: EJECUCIÓN DE PANTALLAS Y PLATAFORMA TRANVIARIA. AFECCIÓN AL TRANSPORTE PÚBLICO. NOMBRE DEL FICHERO DIGITAL: 15.9.–2ª F. Ejec. de pantallas.Afecc T.Públi.dwg
							NÚMERO DE PLANO 15.9 HOJA 1 DE 1

CALLEJONES DEL PERCHEL

AV. AURORA

AV. ANDALUCÍA

SOLAPE CON HOJA 2

C/ COMPOSITOR LEHMBERG RUIZ

DESVÍO LOCAL
ARMENGUAL DE LA MOTA

C/ HILERA

ELIMINACIÓN DEL
MOVIMIENTO SENTIDO
ESTE EN C/ HILERA

CENTRO COMERCIAL

C/ ARMENGUAL DE LA MOTA

ESQUEMA DE HOJAS

1 2 3 4 5 6

LEYENDA

- SENTIDO DE CIRCULACIÓN
- SENTIDO DE CIRCULACIÓN CARRIL BUS
- SENTIDOS PROVISIONALES DURANTE LA OBRA DEL METRO TRAMO GUADALMEDINA - ATARAZANAS
- CALZADA PROVISIONAL
- ZONA DE OBRAS
- CERRAMIENTO DE OBRA
- CERRAMIENTO DURANTE LA OBRA DEL METRO TRAMO GUADALMEDINA - ATARAZANAS
- PANTALLA-PLATAFORMA TRANVIARIA

Agencia de Obra Pública de la Junta de Andalucía CONSEJERÍA DE FOMENTO Y VIVIENDA	AUTOR DEL PLANO: D. HORACIO PEDRAZA MARTÍNEZ	REVISADO POR: D. JUAN HERRERA MOSCARDÓ	TÍTULO DEL PROYECTO PROYECTO DE CONSTRUCCIÓN. PROLONGACIÓN DE LA LÍNEA 2 DEL METRO DE MÁLAGA. TRAMO: GUADALMEDINA - HOSPITAL CIVIL	SUSTITUYE A SUSTITUIDO POR	FECHA Marzo - 2016 EXPEDIENTE T-MM6202/APR0	ESCALA 1/1.000 0 10 20 m. FORMATO ORIGINAL UNE A-3	PLANO SITUACIONES PROVISIONALES 2ª FASE : EJECUCIÓN DE PANTALLAS Y PLATAFORMA TRANVIARIA. ESQUEMA DE LA ORDENACIÓN DEL TRÁFICO EN LA TRAZA NOMBRE DEL FICHERO DIGITAL: 15.10.-2ª F. Ejec. de pantallas. Ordenación del tráf.dwg	NÚMERO DE PLANO 15.10 HOJA 1 DE 6

C/ COMPOSITOR LEHMBERG RUIZ

SOLAPE CON HOJA 1

DESVÍO LOCAL ESPERANTO

C/ ESPERANTO

DESVIÓ LOCAL ALONSO DE PALENCIA

SOLAPE CON HOJA 3

C/ HILERA

C/ HILERA

C/ DON RICARDO

C/ ALONSO DE PALENCIA

ESQUEMA DE HOJAS

1 2 3 4 5 6

LEYENDA

- SENTIDO DE CIRCULACIÓN
- SENTIDO DE CIRCULACIÓN CARRIL BUS
- SENTIDOS PROVISIONALES DURANTE LA OBRA DEL METRO TRAMO GUADALMEDINA - ATARAZANAS
- CALZADA PROVISIONAL
- ZONA DE OBRAS
- CERRAMIENTO DE OBRA
- CERRAMIENTO DURANTE LA OBRA DEL METRO TRAMO GUADALMEDINA - ATARAZANAS
- PANTALLA-PLATAFORMA TRANVIARIA

Agencia de Obra Pública de la Junta de Andalucía CONSEJERÍA DE FOMENTO Y VIVIENDA	AUTOR DEL PLANO: D. HORACIO PEDRAZA MARTÍNEZ	REVISADO POR: D. JUAN HERRERA MOSCARDÓ	TÍTULO DEL PROYECTO PROYECTO DE CONSTRUCCIÓN. PROLONGACIÓN DE LA LÍNEA 2 DEL METRO DE MÁLAGA. TRAMO: GUADALMEDINA - HOSPITAL CIVIL	SUSTITUYE A SUSTITUIDO POR	FECHA Marzo - 2016 EXPEDIENTE T-MM6202/APR0	ESCALA 1/1.000 0 10 20 m. FORMATO ORIGINAL UNE A-3	PLANO SITUACIONES PROVISIONALES 2ª FASE : EJECUCIÓN DE PANTALLAS Y PLATAFORMA TRANVIARIA. ESQUEMA DE LA ORDENACIÓN DEL TRÁFICO EN LA TRAZA NOMBRE DEL FICHERO DIGITAL: 15.10.–2ª F. Ejec. de pantallas. Ordenación del tráf.dwg	NÚMERO DE PLANO 15.10 HOJA 2 DE 6

C/ HILERA

C/ PRENSA

C/ TAMPA

C/ ESCRITOR ENRIQUE LLOVET

C/ HONDURAS

C/ RAFAEL MARÍA LABRA

C/ MARTÍNEZ MALDONADO

C/ LUIS BRAILLE

C/ ANTONIO JIMÉNEZ RUIZ

C/ LANUZA

SOLAPE CON HOJA 2

SOLAPE CON HOJA 4

C/ DIEGO DE VERGAR

ESQUEMA DE HOJAS

1 2 3 4 5 6

LEYENDA

- SENTIDO DE CIRCULACIÓN
- SENTIDO DE CIRCULACIÓN CARRIL BUS
- SENTIDOS PROVISIONALES DURANTE LA OBRA DEL METRO TRAMO GUADALMEDINA - ATARAZANAS
- CALZADA PROVISIONAL
- ZONA DE OBRAS
- CERRAMIENTO DE OBRA
- CERRAMIENTO DURANTE LA OBRA DEL METRO TRAMO GUADALMEDINA - ATARAZANAS
- PANTALLA-PLATAFORMA TRANVIARIA

Agencia de Obra Pública de la Junta de Andalucía CONSEJERÍA DE FOMENTO Y VIVIENDA	AUTOR DEL PLANO: D. HORACIO PEDRAZA MARTÍNEZ	REVISADO POR: D. JUAN HERRERA MOSCARDÓ	TÍTULO DEL PROYECTO PROYECTO DE CONSTRUCCIÓN. PROLONGACIÓN DE LA LÍNEA 2 DEL METRO DE MÁLAGA. TRAMO: GUADALMEDINA - HOSPITAL CIVIL	SUSTITUYE A SUSTITUIDO POR	FECHA Marzo - 2016 EXPEDIENTE T-MM6202/APR0	ESCALA 1/1.000 0 10 20 m. FORMATO ORIGINAL UNE A-3	PLANO SITUACIONES PROVISIONALES 2ª FASE : EJECUCIÓN DE PANTALLAS Y PLATAFORMA TRANVIARIA. ESQUEMA DE LA ORDENACIÓN DEL TRÁFICO EN LA TRAZA NOMBRE DEL FICHERO DIGITAL: 15.10.–2ª F. Ejec. de pantallas. Ordenación del tráf.dwg	NÚMERO DE PLANO 15.10 HOJA 3 DE 6

C/ O'DONNELL
PASAJE IGUELDO
AV. SAN SEBASTIAN
PASAJE ARCHANDA
C/ EDUARDO SAN MARTÍN
AV. DE LA PURÍSIMA
Zona Deportiva
C/ CARLOS FALGUERA
Rec.
C/ ANTONIO JIMÉNEZ RUIZ
C/ LANUZA
C/ GONZÁLEZ ANAYA
C/ CATALUÑA
C/ ANDALUCÍA
C/ RAFAELA
C/ ECUADOR
C/ BAILÉN
C/ PAJARITOS
En Const.
C/ DIEGO DE VERGARA
SOLAPE CON HOJA 3
SOLAPE CON HOJA 5

ESQUEMA DE HOJAS

1 2 3 4 5 6

LEYENDA

- SENTIDO DE CIRCULACIÓN
- SENTIDO DE CIRCULACIÓN CARRIL BUS
- SENTIDOS PROVISIONALES DURANTE LA OBRA DEL METRO TRAMO GUADALMEDINA - ATARAZANAS
- CALZADA PROVISIONAL
- ZONA DE OBRAS
- CERRAMIENTO DE OBRA
- CERRAMIENTO DURANTE LA OBRA DEL METRO TRAMO GUADALMEDINA - ATARAZANAS
- PANTALLA-PLATAFORMA TRANVIARIA

Agencia de Obra Pública de la Junta de Andalucía CONSEJERÍA DE FOMENTO Y VIVIENDA	AUTOR DEL PLANO: D. HORACIO PEDRAZA MARTÍNEZ	REVISADO POR: D. JUAN HERRERA MOSCARDÓ	TÍTULO DEL PROYECTO PROYECTO DE CONSTRUCCIÓN. PROLONGACIÓN DE LA LÍNEA 2 DEL METRO DE MÁLAGA. TRAMO: GUADALMEDINA - HOSPITAL CIVIL	SUSTITUYE A SUSTITUIDO POR	FECHA Marzo - 2016 EXPEDIENTE T-MM6202/APR0	ESCALA 1/1.000 0 10 20 m. FORMATO ORIGINAL UNE A-3	PLANO SITUACIONES PROVISIONALES 2ª FASE : EJECUCIÓN DE PANTALLAS Y PLATAFORMA TRANVIARIA. ESQUEMA DE LA ORDENACIÓN DEL TRÁFICO EN LA TRAZA NOMBRE DEL FICHERO DIGITAL: 15.10.-2ª F. Ejec. de pantallas. Ordenación del tráf.dwg	NÚMERO DE PLANO 15.10 HOJA 4 DE 6

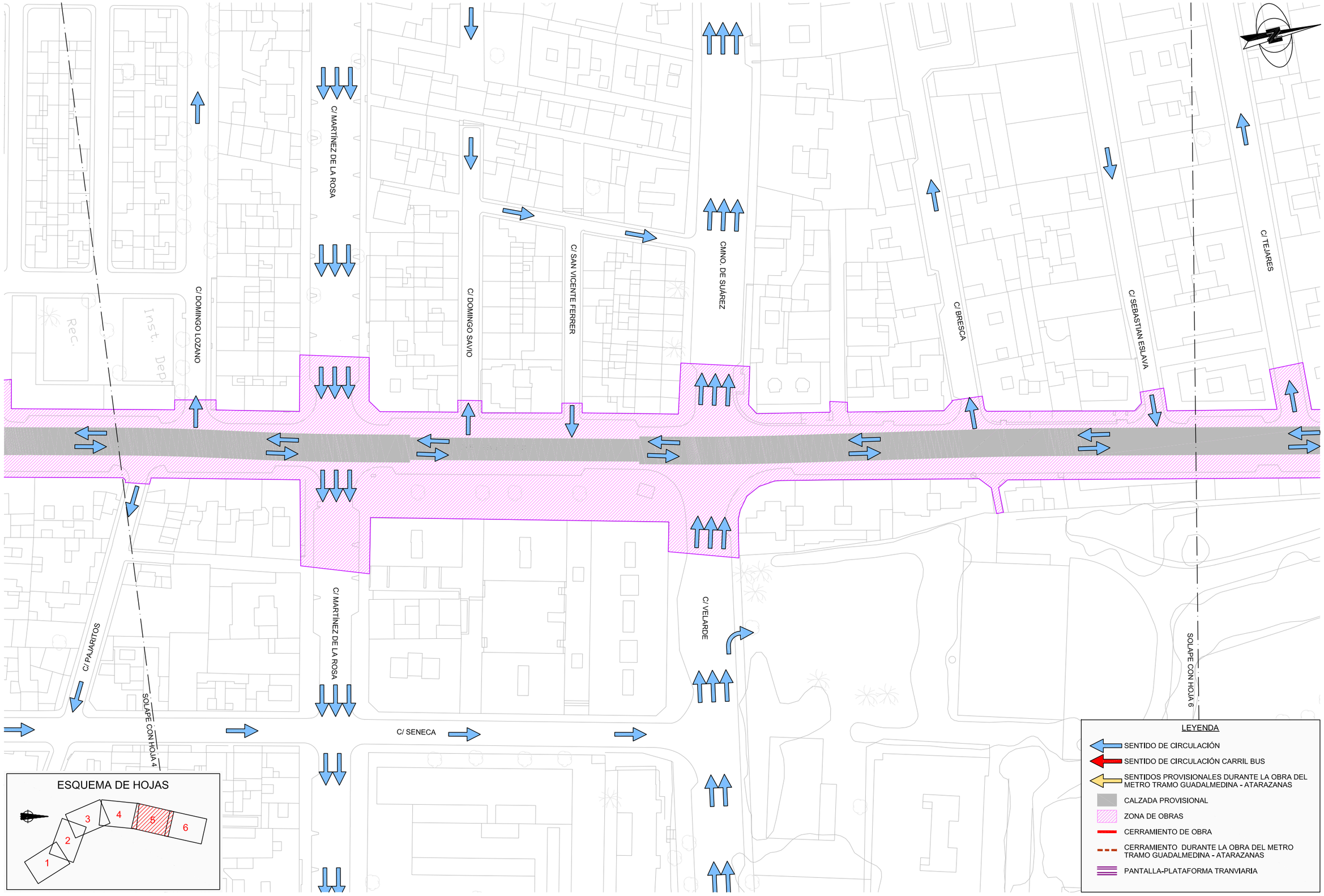

Agencia de Obra Pública de la Junta de Andalucía
CONSEJERÍA DE FOMENTO Y VIVIENDA

AUTOR DEL PLANO: D. HORACIO PEDRAZA MARTÍNEZ

REVISADO POR: D. JUAN HERRERA MOSCARDÓ

TÍTULO DEL PROYECTO
PROYECTO DE CONSTRUCCIÓN. PROLONGACIÓN DE LA LÍNEA 2 DEL METRO DE MÁLAGA.
TRAMO: GUADALMEDINA - HOSPITAL CIVIL

SUSTITUYE A

SUSTITUIDO POR

FECHA: Marzo - 2016

EXPEDIENTE: T-MM6202/APR0

ESCALA: 1/1.000 (0 – 10 – 20 m.)

FORMATO ORIGINAL UNE A-3

PLANO: SITUACIONES PROVISIONALES
2ª FASE : EJECUCIÓN DE PANTALLAS Y PLATAFORMA TRANVIARIA.
ESQUEMA DE LA ORDENACIÓN DEL TRÁFICO EN LA TRAZA

NOMBRE DEL FICHERO DIGITAL: 15.10.-2ª F. Ejec. de pantallas. Ordenación del tráf.dwg

NÚMERO DE PLANO: 15.10

HOJA: 5 DE 6

C/ TEJARES

C/ SEGISMUNDO MORET

C/ NICOLÁS SALMERÓN

AV. ARROYO DE LOS ANGELES

AV. SIMÓN BOLIVAR

AV. ARROYO DE LOS ANGELES

En Cons.

SOLAPE CON HOJA 5

ESQUEMA DE HOJAS

1 2 3 4 5 6

LEYENDA

- SENTIDO DE CIRCULACIÓN
- SENTIDO DE CIRCULACIÓN CARRIL BUS
- SENTIDOS PROVISIONALES DURANTE LA OBRA DEL METRO TRAMO GUADALMEDINA - ATARAZANAS
- CALZADA PROVISIONAL
- ZONA DE OBRAS
- CERRAMIENTO DE OBRA
- CERRAMIENTO DURANTE LA OBRA DEL METRO TRAMO GUADALMEDINA - ATARAZANAS
- PANTALLA-PLATAFORMA TRANVIARIA

Agencia de Obra Pública de la Junta de Andalucía
CONSEJERÍA DE FOMENTO Y VIVIENDA

AUTOR DEL PLANO: D. HORACIO PEDRAZA MARTÍNEZ

REVISADO POR: D. JUAN HERRERA MOSCARDÓ

TÍTULO DEL PROYECTO
PROYECTO DE CONSTRUCCIÓN. PROLONGACIÓN DE LA LÍNEA 2 DEL METRO DE MÁLAGA.
TRAMO: GUADALMEDINA - HOSPITAL CIVIL

SUSTITUYE A

SUSTITUIDO POR

FECHA: Marzo - 2016

EXPEDIENTE: T-MM6202/APR0

ESCALA: 1/1.000 (0 – 10 – 20 m.)

FORMATO ORIGINAL UNE A-3

PLANO: SITUACIONES PROVISIONALES
2ª FASE : EJECUCIÓN DE PANTALLAS Y PLATAFORMA TRANVIARIA.
ESQUEMA DE LA ORDENACIÓN DEL TRÁFICO EN LA TRAZA

NOMBRE DEL FICHERO DIGITAL: 15.10.–2ª F. Ejec. de pantallas. Ordenación del tráf.dwg

NÚMERO DE PLANO: 15.10

HOJA: 6 DE 6

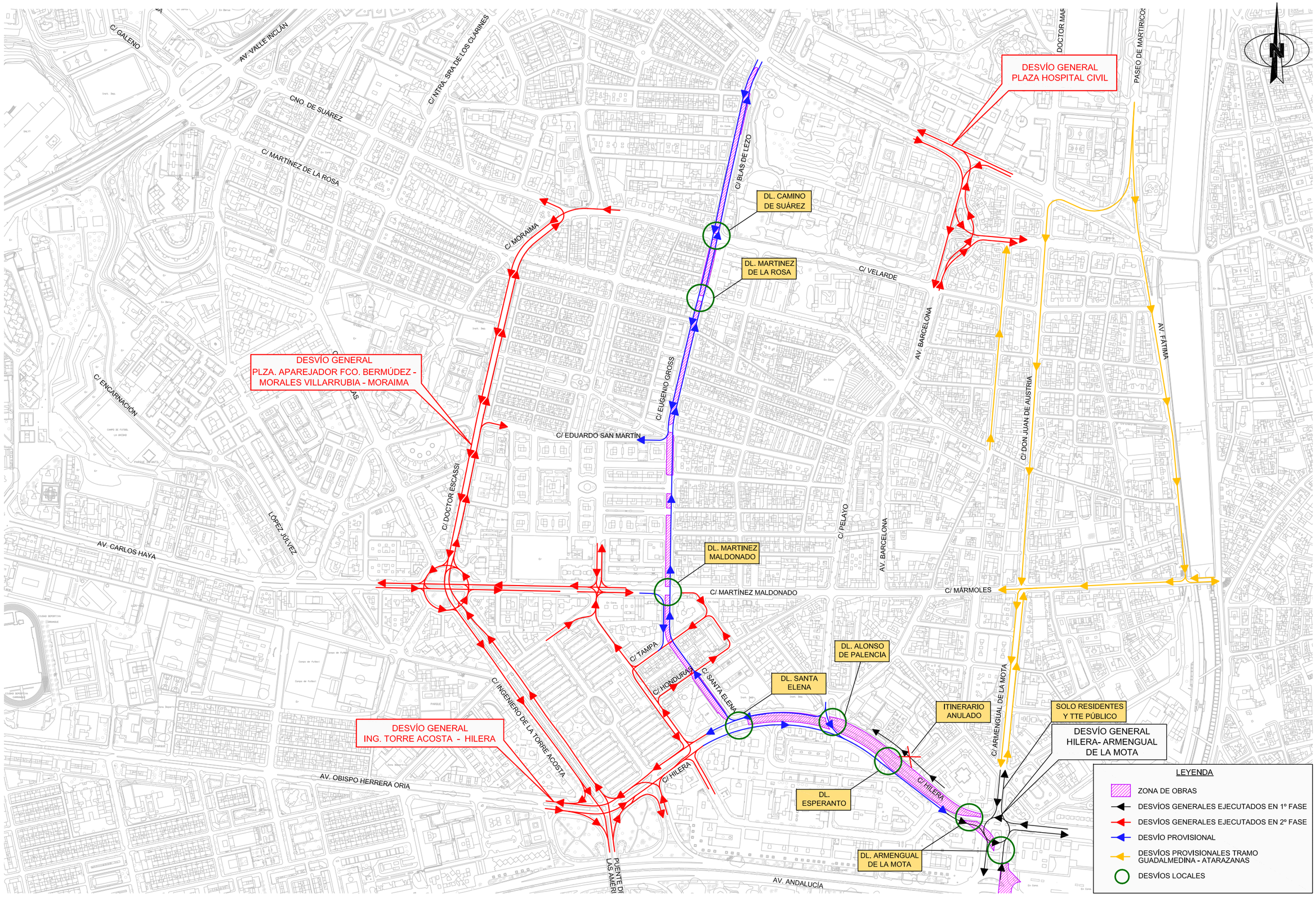

Agencia de Obra Pública de la Junta de Andalucía CONSEJERÍA DE FOMENTO Y VIVIENDA	AUTOR DEL PLANO: D. HORACIO PEDRAZA MARTÍNEZ	REVISADO POR: D. JUAN HERRERA MOSCARDÓ	TÍTULO DEL PROYECTO PROYECTO DE CONSTRUCCIÓN. PROLONGACIÓN DE LA LÍNEA 2 DEL METRO DE MÁLAGA. TRAMO: GUADALMEDINA - HOSPITAL CIVIL	SUSTITUYE A SUSTITUIDO POR	FECHA Marzo - 2016 EXPEDIENTE T-MM6202/APR0	ESCALA S/E FORMATO ORIGINAL UNE A-3	PLANO SITUACIONES PROVISIONALES 3º FASE: EJECUCIÓN DE PANTALLAS Y PLATAFORMA TRANVIARIA. PLANTEAMIENTO NOMBRE DEL FICHERO DIGITAL: 15.11.-3ª F. Ejec. de pantallas. Planteamiento .dwg	NÚMERO DE PLANO 15.11 HOJA 1 DE 1

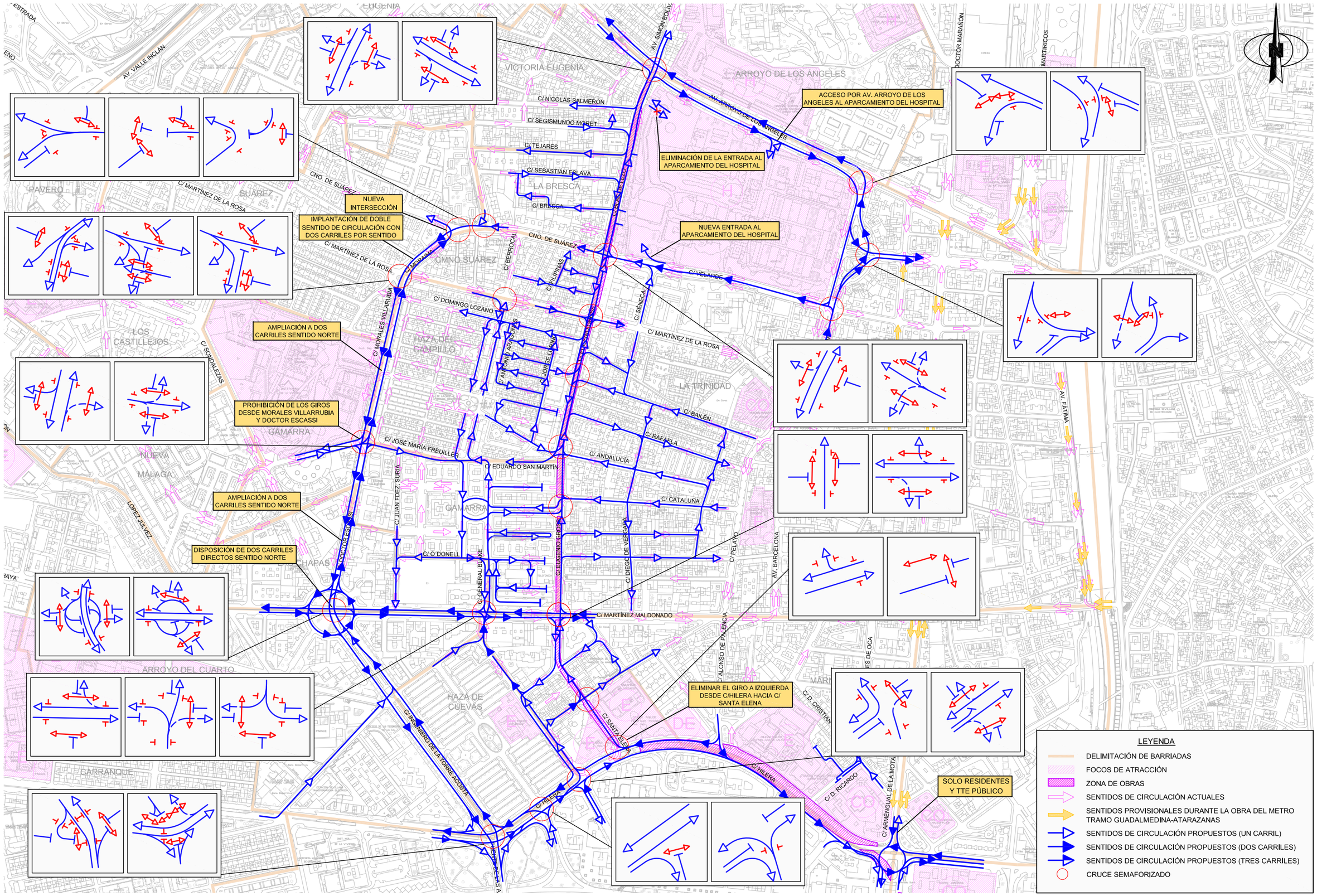

Agencia de Obra Pública de la Junta de Andalucía
CONSEJERÍA DE FOMENTO Y VIVIENDA

AUTOR DEL PLANO: D. HORACIO PEDRAZA MARTÍNEZ

REVISADO POR: D. JUAN HERRERA MOSCARDÓ

TÍTULO DEL PROYECTO: PROYECTO DE CONSTRUCCIÓN. PROLONGACIÓN DE LA LÍNEA 2 DEL METRO DE MÁLAGA. TRAMO: GUADALMEDINA - HOSPITAL CIVIL

SUSTITUYE A

SUSTITUIDO POR

FECHA: Marzo - 2016

EXPEDIENTE: T-MM6202/APR0

ESCALA: S/E

FORMATO ORIGINAL UNE A-3

PLANO: SITUACIONES PROVISIONALES 3º FASE: EJECUCIÓN DE PANTALLAS Y PLATAFORMA TRANVIARIA. ORDENACIÓN GENERAL DEL TRÁFICO

NOMBRE DEL FICHERO DIGITAL: 15.12.-3ª F. Ejec. de pantallas. Orden Gral.dwg

NÚMERO DE PLANO: 15.12

HOJA: 1 DE 1

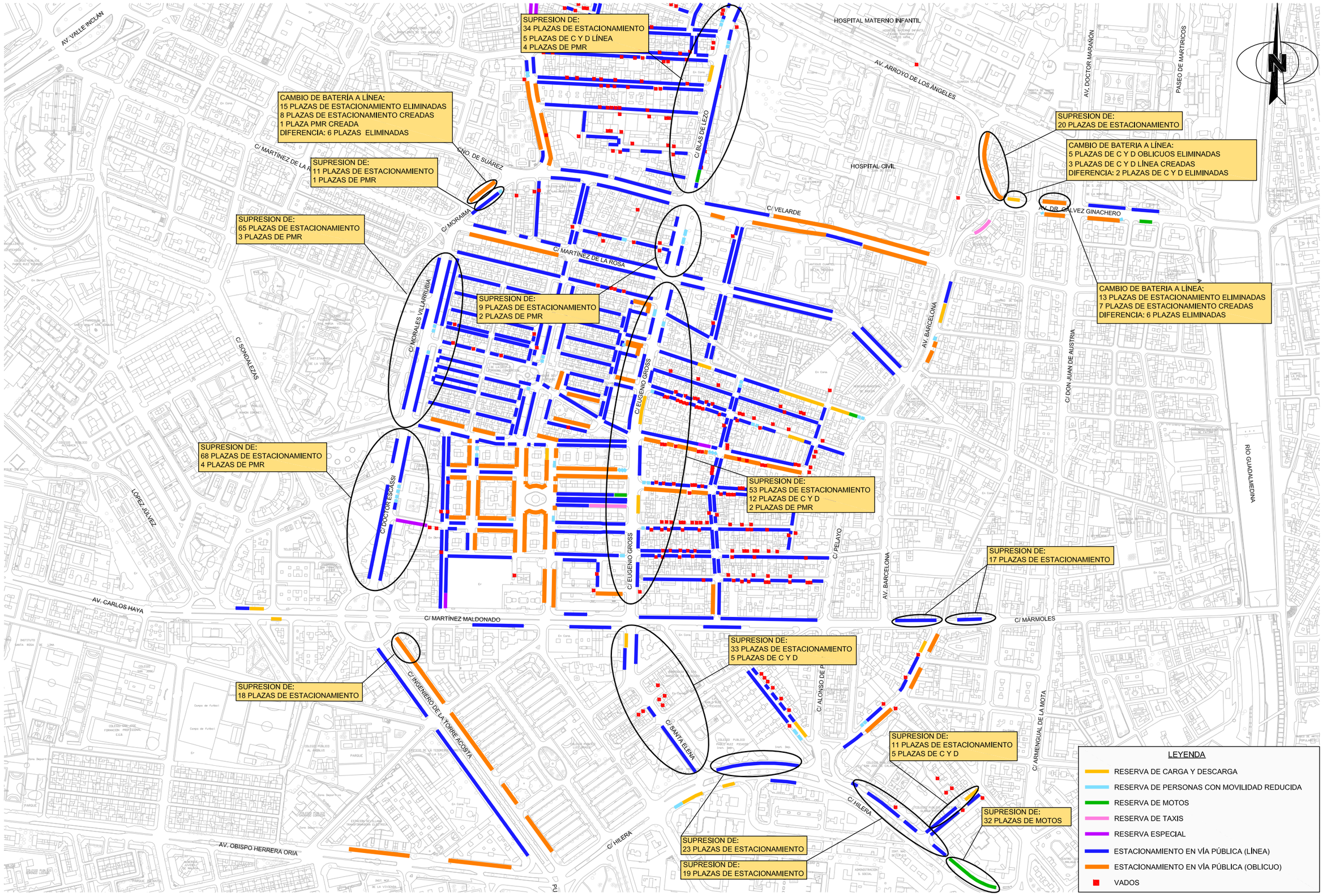

Agencia de Obra Pública de la Junta de Andalucía CONSEJERÍA DE FOMENTO Y VIVIENDA	AUTOR DEL PLANO: D. HORACIO PEDRAZA MARTÍNEZ	REVISADO POR: D. JUAN HERRERA MOSCARDÓ	TÍTULO DEL PROYECTO PROYECTO DE CONSTRUCCIÓN. PROLONGACIÓN DE LA LÍNEA 2 DEL METRO DE MÁLAGA. TRAMO: GUADALMEDINA - HOSPITAL CIVIL	SUSTITUYE A SUSTITUIDO POR	FECHA Marzo - 2016 EXPEDIENTE T-MM6202/APR0	ESCALA 1/5.000 0 50 100 m. FORMATO ORIGINAL UNE A-3	PLANO SITUACIONES PROVISIONALES 3º FASE: EJECUCIÓN DE PANTALLAS Y PLATAFORMA TRANVIARIA. AFECCIÓN AL ESTACIONAMIENTO NOMBRE DEL FICHERO DIGITAL: 15.13.-3ª F. Ejec. de pantallas. Afeccion al estac.dwg
							NÚMERO DE PLANO 15.13 HOJA 1 DE 1

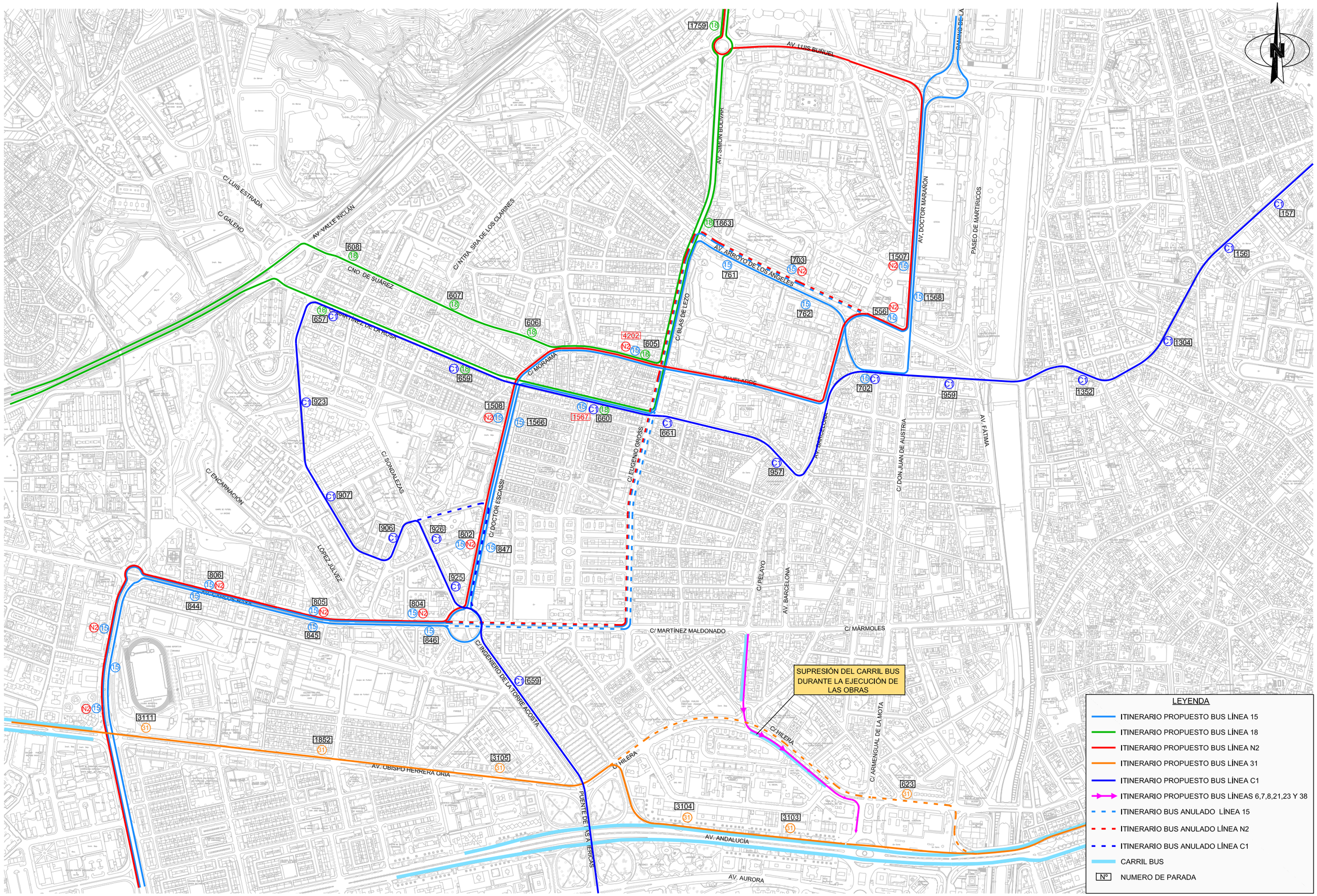

Agencia de Obra Pública de la Junta de Andalucía
CONSEJERÍA DE FOMENTO Y VIVIENDA

AUTOR DEL PLANO: D. HORACIO PEDRAZA MARTÍNEZ

REVISADO POR: D. JUAN HERRERA MOSCARDÓ

TÍTULO DEL PROYECTO
PROYECTO DE CONSTRUCCIÓN. PROLONGACIÓN DE LA LÍNEA 2 DEL METRO DE MÁLAGA.
TRAMO: GUADALMEDINA - HOSPITAL CIVIL

SUSTITUYE A

SUSTITUIDO POR

FECHA: Marzo - 2016

EXPEDIENTE: T-MM6202/APR0

ESCALA: 1/8.000 (0 – 80 – 160 m.)

FORMATO ORIGINAL UNE A-3

PLANO: SITUACIONES PROVISIONALES
3º FASE: EJECUCIÓN DE PANTALLAS Y PLATAFORMA TRANVIARIA. AFECCIÓN AL TRANSPORTE PÚBLICO.

NOMBRE DEL FICHERO DIGITAL: 15.14.–3ª F. Ejec. de pantallas.Afecc T. Públ.dwg

NÚMERO DE PLANO: 15.14

HOJA: 1 DE 1

CALLEJONES DEL PERCHEL

AV. AURORA

AV. ANDALUCÍA

SOLAPE CON HOJA 2

C/ COMPOSITOR LEHMBERG RUIZ

DESVÍO LOCAL
ARMENGUAL DE LA MOTA

C/ HILERA

ELIMINACIÓN DEL
MOVIMIENTO SENTIDO
ESTE EN C/ HILERA

CENTRO COMERCIAL

C/ ARMENGUAL DE LA MOTA

ESQUEMA DE HOJAS

1 2 3 4 5 6

LEYENDA

- SENTIDO DE CIRCULACIÓN
- SENTIDO DE CIRCULACIÓN CARRIL BUS
- SENTIDOS PROVISIONALES DURANTE LA OBRA DEL METRO TRAMO GUADALMEDINA - ATARAZANAS
- CALZADA PROVISIONAL
- ZONA DE OBRAS
- CERRAMIENTO DE OBRA
- CERRAMIENTO TIPO NEW JERSEY DURANTE LA OBRA DEL METRO TRAMO GUADALMEDINA - ATARAZANAS
- PANTALLA-PLATAFORMA TRANVIARIA

Agencia de Obra Pública de la Junta de Andalucía CONSEJERÍA DE FOMENTO Y VIVIENDA	AUTOR DEL PLANO: D. HORACIO PEDRAZA MARTÍNEZ	REVISADO POR: D. JUAN HERRERA MOSCARDÓ	TÍTULO DEL PROYECTO PROYECTO DE CONSTRUCCIÓN. PROLONGACIÓN DE LA LÍNEA 2 DEL METRO DE MÁLAGA. TRAMO: GUADALMEDINA - HOSPITAL CIVIL	SUSTITUYE A SUSTITUIDO POR	FECHA Marzo - 2016 EXPEDIENTE T-MM6202/APR0	ESCALA 1/1.000 0 10 20 m. FORMATO ORIGINAL UNE A-3	PLANO SITUACIONES PROVISIONALES 3ª FASE: EJECUCIÓN DE PANTALLAS Y PLATAFORMA TRANVIARIA. ESQUEMA DE LA ORDENACIÓN DEL TRÁFICO EN LA TRAZA NOMBRE DEL FICHERO DIGITAL: 15.15.-3ª F. Ejec. de pantallas. Ordenación del tráf.dwg	NÚMERO DE PLANO 15.15 HOJA 1 DE 6

C/ COMPOSITOR LEHMBERG RUIZ

SOLAPE CON HOJA 1

SOLAPE CON HOJA 3

DESVÍO LOCAL ESPERANTO

C/ ESPERANTO

DESVIÓ LOCAL ALONSO DE PALENCIA

C/ HILERA

C/ HILERA

C/ DON RICARDO

C/ ALONSO DE PALENCIA

ESQUEMA DE HOJAS

1 2 3 4 5 6

LEYENDA

- SENTIDO DE CIRCULACIÓN
- SENTIDO DE CIRCULACIÓN CARRIL BUS
- SENTIDOS PROVISIONALES DURANTE LA OBRA DEL METRO TRAMO GUADALMEDINA - ATARAZANAS
- CALZADA PROVISIONAL
- ZONA DE OBRAS
- CERRAMIENTO DE OBRA
- CERRAMIENTO TIPO NEW JERSEY DURANTE LA OBRA DEL METRO TRAMO GUADALMEDINA - ATARAZANAS
- PANTALLA-PLATAFORMA TRANVIARIA

Agencia de Obra Pública de la Junta de Andalucía CONSEJERÍA DE FOMENTO Y VIVIENDA	AUTOR DEL PLANO: D. HORACIO PEDRAZA MARTÍNEZ	REVISADO POR: D. JUAN HERRERA MOSCARDÓ	TÍTULO DEL PROYECTO PROYECTO DE CONSTRUCCIÓN. PROLONGACIÓN DE LA LÍNEA 2 DEL METRO DE MÁLAGA. TRAMO: GUADALMEDINA - HOSPITAL CIVIL	SUSTITUYE A SUSTITUIDO POR	FECHA Marzo - 2016 EXPEDIENTE T-MM6202/APR0	ESCALA 1/1.000 0 10 20 m. FORMATO ORIGINAL UNE A-3	PLANO SITUACIONES PROVISIONALES 3ª FASE: EJECUCIÓN DE PANTALLAS Y PLATAFORMA TRANVIARIA. ESQUEMA DE LA ORDENACIÓN DEL TRÁFICO EN LA TRAZA NOMBRE DEL FICHERO DIGITAL: 15.15.-3ª F. Ejec. de pantallas. Ordenación del tráf.dwg	NÚMERO DE PLANO 15.15 HOJA 2 DE 6

DOBLE SENTIDO DE CIRCULACIÓN

DESVÍO LOCAL SANTA ELENA

CALLES SIN SALIDA

DESVÍO LOCAL MARTINEZ MALDONADO

CALLE SIN SALIDA

PROHIBICIÓN DE LOS GIROS A IZQUIERDA DESDE MARTÍNEZ MALDONADO

C/ HILERA

C/ PRENSA

C/ TAMPA

C/ EUGENIO GROSS

C/ ESCRITOR ENRIQUE LLOVET

C/ HONDURAS

C/ RAFAEL MARÍA LABRA

C/ MARTÍNEZ MALDONADO

C/ LUIS BRAILLE

C/ ANTONIO JIMÉNEZ RUIZ

C/ LANUZA

C/ DIEGO DE VERGAR

SOLAPE CON HOJA 2

SOLAPE CON HOJA 4

ESQUEMA DE HOJAS

1 2 3 4 5 6

LEYENDA

- SENTIDO DE CIRCULACIÓN
- SENTIDO DE CIRCULACIÓN CARRIL BUS
- SENTIDOS PROVISIONALES DURANTE LA OBRA DEL METRO TRAMO GUADALMEDINA - ATARAZANAS
- CALZADA PROVISIONAL
- ZONA DE OBRAS
- CERRAMIENTO DE OBRA
- CERRAMIENTO TIPO NEW JERSEY DURANTE LA OBRA DEL METRO TRAMO GUADALMEDINA - ATARAZANAS
- PANTALLA-PLATAFORMA TRANVIARIA

Agencia de Obra Pública de la Junta de Andalucía CONSEJERÍA DE FOMENTO Y VIVIENDA	AUTOR DEL PLANO: D. HORACIO PEDRAZA MARTÍNEZ	REVISADO POR: D. JUAN HERRERA MOSCARDÓ	TÍTULO DEL PROYECTO PROYECTO DE CONSTRUCCIÓN. PROLONGACIÓN DE LA LÍNEA 2 DEL METRO DE MÁLAGA. TRAMO: GUADALMEDINA - HOSPITAL CIVIL	SUSTITUYE A SUSTITUIDO POR	FECHA Marzo - 2016 EXPEDIENTE T-MM6202/APR0	ESCALA 1/1.000 0 10 20 m. FORMATO ORIGINAL UNE A-3	PLANO SITUACIONES PROVISIONALES 3ª FASE: EJECUCIÓN DE PANTALLAS Y PLATAFORMA TRANVIARIA. ESQUEMA DE LA ORDENACIÓN DEL TRÁFICO EN LA TRAZA NOMBRE DEL FICHERO DIGITAL: 15.15.-3ª F. Ejec. de pantallas. Ordenación del tráf.dwg	NÚMERO DE PLANO 15.15 HOJA 3 DE 6

C/ O'DONNELL

PASAJE IGUELDO

AV. SAN SEBASTIAN

PASAJE ARCHANDA

C/ EDUARDO SAN MARTÍN

AV. DE LA PURÍSIMA

C/ CARLOS FALGUERA

CALLE SIN SALIDA

CALLE SIN SALIDA

CALLE SIN SALIDA

C/ EUGENIO GROSS

Zona Deportiva

Rec.

C/ ANTONIO JIMÉNEZ RUIZ

C/ LANUZA

C/ GONZÁLEZ ANAYA

C/ CATALUÑA

C/ ANDALUCÍA

C/ RAFAELA

C/ ECUADOR

C/ BAILÉN

C/ PAJARITOS

En Cons.

SOLAPE CON HOJA 3

SOLAPE CON HOJA 5

C/ DIEGO DE VERGARA

ESQUEMA DE HOJAS

1 2 3 4 5 6

LEYENDA

- SENTIDO DE CIRCULACIÓN
- SENTIDO DE CIRCULACIÓN CARRIL BUS
- SENTIDOS PROVISIONALES DURANTE LA OBRA DEL METRO TRAMO GUADALMEDINA - ATARAZANAS
- CALZADA PROVISIONAL
- ZONA DE OBRAS
- CERRAMIENTO DE OBRA
- CERRAMIENTO TIPO NEW JERSEY DURANTE LA OBRA DEL METRO TRAMO GUADALMEDINA - ATARAZANAS
- PANTALLA-PLATAFORMA TRANVIARIA

Agencia de Obra Pública de la Junta de Andalucía CONSEJERÍA DE FOMENTO Y VIVIENDA	AUTOR DEL PLANO: D. HORACIO PEDRAZA MARTÍNEZ	REVISADO POR: D. JUAN HERRERA MOSCARDÓ	TÍTULO DEL PROYECTO PROYECTO DE CONSTRUCCIÓN. PROLONGACIÓN DE LA LÍNEA 2 DEL METRO DE MÁLAGA. TRAMO: GUADALMEDINA - HOSPITAL CIVIL	SUSTITUYE A SUSTITUIDO POR	FECHA Marzo - 2016 EXPEDIENTE T-MM6202/APR0	ESCALA 1/1.000 0 10 20 m. FORMATO ORIGINAL UNE A-3	PLANO SITUACIONES PROVISIONALES 3ª FASE: EJECUCIÓN DE PANTALLAS Y PLATAFORMA TRANVIARIA. ESQUEMA DE LA ORDENACIÓN DEL TRÁFICO EN LA TRAZA NOMBRE DEL FICHERO DIGITAL: 15.15.-3ª F. Ejec. de pantallas. Ordenación del tráf.dwg	NÚMERO DE PLANO 15.15 HOJA 4 DE 6

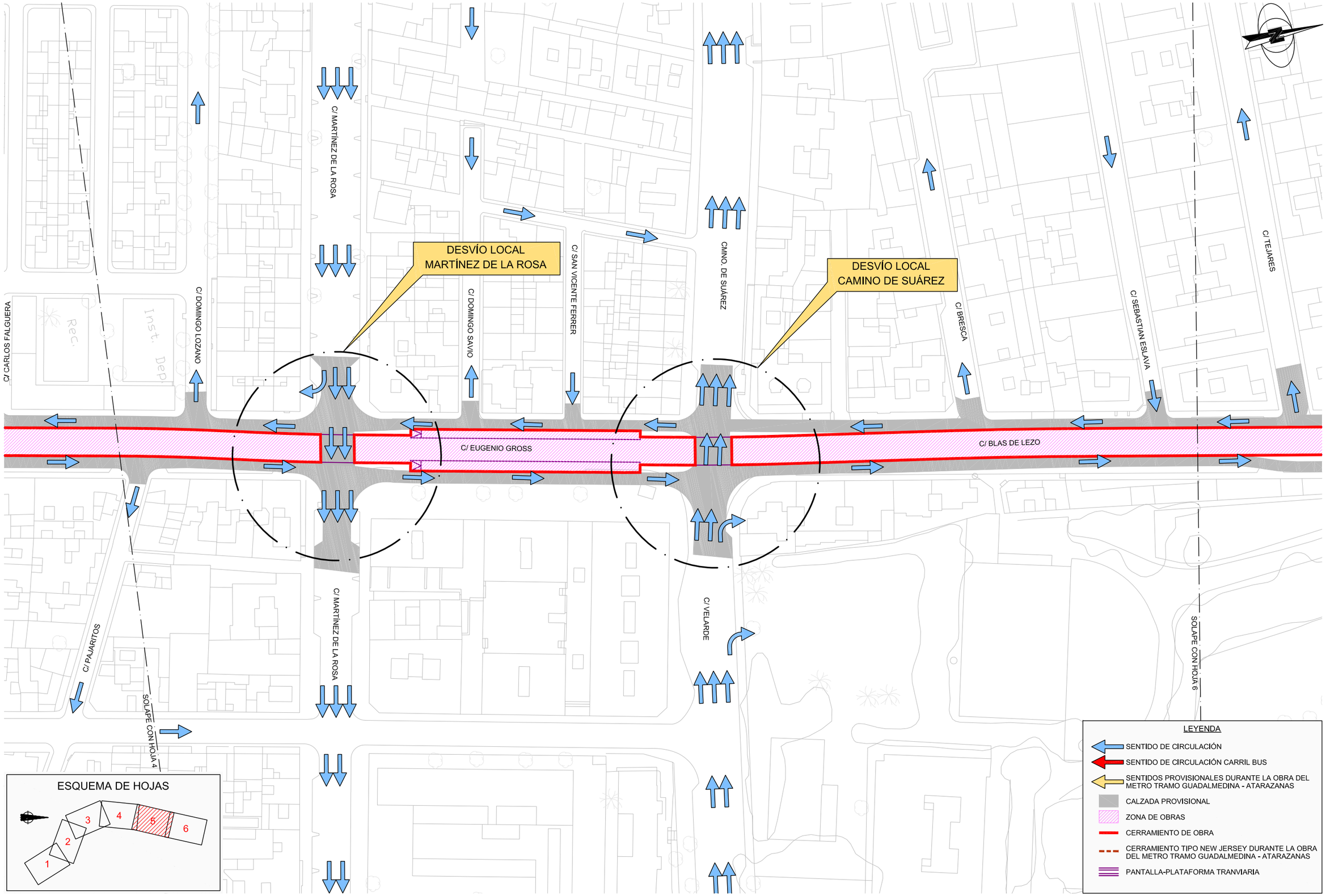

Agencia de Obra Pública de la Junta de Andalucía
CONSEJERÍA DE FOMENTO Y VIVIENDA

AUTOR DEL PLANO: D. HORACIO PEDRAZA MARTÍNEZ

REVISADO POR: D. JUAN HERRERA MOSCARDÓ

TÍTULO DEL PROYECTO
PROYECTO DE CONSTRUCCIÓN. PROLONGACIÓN DE LA LÍNEA 2 DEL METRO DE MÁLAGA.
TRAMO: GUADALMEDINA - HOSPITAL CIVIL

SUSTITUYE A

SUSTITUIDO POR

FECHA: Marzo - 2016

EXPEDIENTE: T-MM6202/APR0

ESCALA: 1/1.000 (0 – 10 – 20 m.)

FORMATO ORIGINAL UNE A-3

PLANO: SITUACIONES PROVISIONALES
3ª FASE: EJECUCIÓN DE PANTALLAS Y PLATAFORMA TRANVIARIA.
ESQUEMA DE LA ORDENACIÓN DEL TRÁFICO EN LA TRAZA

NOMBRE DEL FICHERO DIGITAL: 15.15.-3ª F. Ejec. de pantallas. Ordenación del tráf.dwg

NÚMERO DE PLANO: 15.15

HOJA 5 DE 6

C/ TEJARES

C/ SEGISMUNDO MORET

C/ NICOLÁS SALMERÓN

En Cons.

C/ BLAS DE LEZO

AV. ARROYO DE LOS ANGELES

AV. SIMÓN BOLIVAR

PROHIBICIÓN DE LOS GIROS A IZQUIERDA

SOLAPE CON HOJA 5

ESQUEMA DE HOJAS

1 2 3 4 5 6

LEYENDA

- SENTIDO DE CIRCULACIÓN
- SENTIDO DE CIRCULACIÓN CARRIL BUS
- SENTIDOS PROVISIONALES DURANTE LA OBRA DEL METRO TRAMO GUADALMEDINA - ATARAZANAS
- CALZADA PROVISIONAL
- ZONA DE OBRAS
- CERRAMIENTO DE OBRA
- CERRAMIENTO TIPO NEW JERSEY DURANTE LA OBRA DEL METRO TRAMO GUADALMEDINA - ATARAZANAS
- PANTALLA-PLATAFORMA TRANVIARIA

Agencia de Obra Pública de la Junta de Andalucía CONSEJERÍA DE FOMENTO Y VIVIENDA	AUTOR DEL PLANO: D. HORACIO PEDRAZA MARTÍNEZ	REVISADO POR: D. JUAN HERRERA MOSCARDÓ	TÍTULO DEL PROYECTO PROYECTO DE CONSTRUCCIÓN. PROLONGACIÓN DE LA LÍNEA 2 DEL METRO DE MÁLAGA. TRAMO: GUADALMEDINA - HOSPITAL CIVIL	SUSTITUYE A SUSTITUIDO POR	FECHA Marzo - 2016 EXPEDIENTE T-MM6202/APR0	ESCALA 1/1.000 0 10 20 m. FORMATO ORIGINAL UNE A-3	PLANO SITUACIONES PROVISIONALES 3º FASE: EJECUCIÓN DE PANTALLAS Y PLATAFORMA TRANVIARIA. ESQUEMA DE LA ORDENACIÓN DEL TRÁFICO EN LA TRAZA NOMBRE DEL FICHERO DIGITAL: 15.15.-3ª F. Ejec. de pantallas. Ordenación del tráf.dwg	NÚMERO DE PLANO 15.15 HOJA 6 DE 6